E U R O P A P R O F I L A Λ O Y M I N I O A . B . E .

ΑΝΟΙΓΟΜΕΝΑ ΚΟΥΦΩΜΤΑ
OPENING SYSTEMS

Η σειρά **"EUROPA 5000"** είναι ένα σύστημα ιδανικό για ανοιγόμενα κουφώματα, το οποίο σχεδιάστηκε με σκοπό να προσφέρει ολοκληρωμένες λύσεις στα κτίρια, καλύπτοντας τις απαιτήσεις μηχανικών και αρχιτεκτόνων.
Ο μοντέρνος αλλά με διαχρονικό χαρακτήρα σχεδιασμός, προσδίδει έντονη προσωπικότητα και ταυτότητα στην σειρά.

"EUROPA 5000" series is an ideal opening frames system, which is designed with the purpose of supplying complemented solutions in buildings, covering all demands of mechanics and architects.
The design with the contemporary, but long - lasting character, transfers to this series an intense profile and identity.

ΕΚΔΟΣΗ: ΝΟΕΜΒΡΙΟΣ 2011
ISSUE: NOVEMBER 2011

ΕΝΗΜΕΡΩΣΗ 2
UPDATE 2

ΤΕΧΝΙΚΗ ΠΕΡΙΓΡΑΦΗ

Η σειρά **"EUROPA 5000"** είναι ένα σύστημα αλουμινίου, κατάλληλο για κάθε τύπο ανοιγόμενου κουφώματος. Τα εξωτερικά του χαρακτηριστικά και ιδιαίτερα η συνεχής καμπύλη γραμμή μεταξύ κάσας - φύλλου και φύλλου - μπινί, προσδίδουν στο σύστημα δυναμικό χαρακτήρα με έντονη ταυτότητα.
Ως βάση για την σχεδίαση της σειράς, χρησιμοποιείται η **"CAMERA EUROPEA"**, η οποία προσφέρει απεριόριστες επιλογές και χρήσεις μηχανισμών και εξαρτημάτων.
Η σειρά **"EUROPA 5000"** διαθέτει δύο μεγέθη φύλλων (μικρό και μεγάλο), τέσσερα μεγέθη κασών, δύο μπινί (ένα για τζαμιλίκια και ένα για πατζούρια), τρεις κολώνες βιτρινών κ.α.
Δέχεται μονούς υαλοπίνακες απο 4mm ή διπλούς εώς 35mm, καθώς και κλειδαριές μονού ή τριπλού κλειδώματος. Προσφέρει αποτελεσματική στεγάνωση, με τρεις σειρές ειδικά λάστιχα.
Για τις συναρμογές των προφίλ, χρησιμοποιούνται 3 σετ κοπτικών: ένα για τα χωρίσματα των κασών, ένα για τα χωρίσματα των φύλλων και ένα για τα πατζούρια - καϊτια.
Η μεγάλη γκάμα προφίλ και μηχανισμών, δίνει τη δυνατότητα να παραχθούν κουφώματα τέλειας αισθητικής και λειτουργικότητας.
Η κατεργασία των προφίλ γίνεται στο ειδικά διαμορφωμένο **πρεσάκι 5000 της PIEJA.**
Επίσης, μεγάλη γκάμα εξαρτημάτων όλων των μεγάλων **Ευρωπαϊκών Εταιριών** καλύπτει κάθε τύπο κατασκευής του συστήματος.

TECHNICAL DESCRIPTION

"EUROPA 5000" series is an aluminum system which is appropriate for every type of opening frames. The system is characterized by its forceful design, due to its external characteristics and especially its continuous arc line between frame - sash and sash - rebate profile.
"CAMERA EUROPEA" was used as the base of the production of the series, providing innumerable choices and uses of mechanisms and accessories.
The **"EUROPA 5000"** series has two sizes of sashes (a small and a large one), four sizes of frames, two rebate profiles (one for the sashes and one for the shutters), three columns etc.
It takes single glass from 4mm and double glass up to 35mm thickness, it also locks of one or three locking positions can be applied. It provides absolute water-tightness due to three sets of special rubber stripes.
Three sets of edge tools - one for the frame crossbeam, one for the sash crossbeam and one for the shutter rails - narrow vertical and horizontal parts - assemble the profiles.
The wide range of profiles and mechanisms gives the possibility to produce functional frames of doors and windows, providing them also with high aesthetics.
All process of the profiles is made at the **PIEJA punching machine of 5000**.
Furthermore, wide range of accessories from all the major **European Companies** covers every construction type of the system.

ΠΡΟΣΟΧΗ

1. Κατά την κατεργασία των προφίλ στα σημεία τομής, για να αποφευχθεί μελλοντικό πρόβλημα διάβρωσης, πρέπει να γίνεται επικάλυψη με κόλλα (αρμόκολλα).
2. Για τη σωστή λειτουργία των κουφωμάτων να χρησιμοποιούνται εξαρτήματα που πληρούν τις προδιαγραφές της **"EUROPA PROFIL ΑΛΟΥΜΙΝΙΟ Α.Β.Ε."**

ATTENTION

1. In order to avoid corrosion, use hinge stucco on every miter cut.
2. For the proper functioning of the frames, accessories that fulfill the standards of **"EUROPA PROFIL ALUMINIO S.A."** must be used.

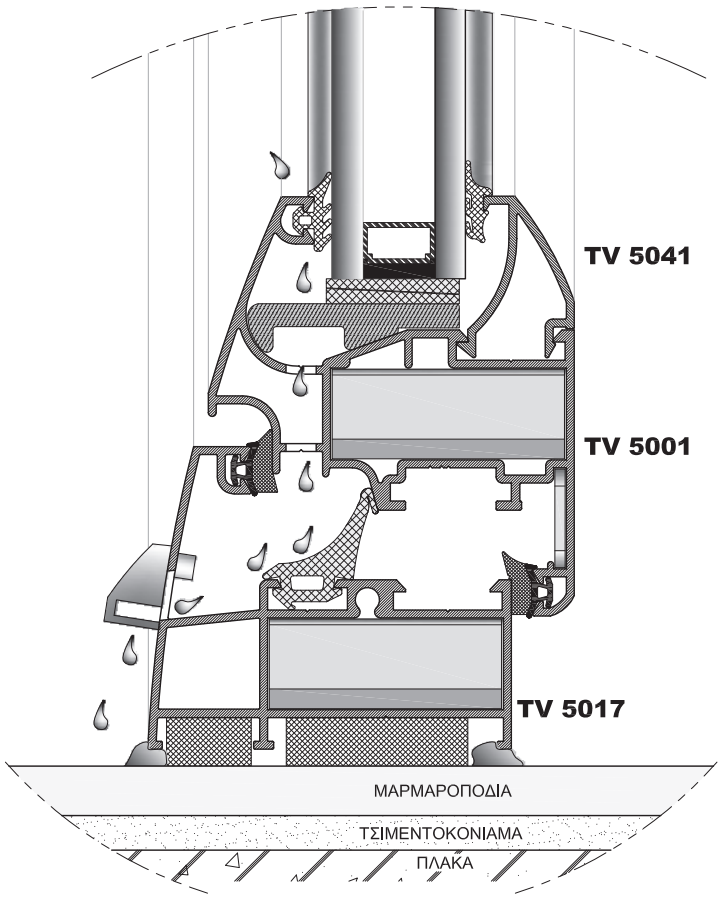

ΤΕΧΝΙΚΑ ΧΑΡΑΚΤΗΡΙΣΤΙΚΑ ΤΟΥ ΣΥΣΤΗΜΑΤΟΣ

ΣΕΙΡΑ: EUROPA 5000
ΥΛΙΚΟ: Al Mg Si-0.5 F22
ΑΝΟΧΕΣ ΔΙΑΣΤΑΣΕΩΝ ΣΥΜΦΩΝΑ ΜΕ: EN 12020-2.
ΑΠΟΤΕΛΕΣΜΑΤΑ ΜΕΤΡΗΣΕΩΝ ΑΠΟ ΕΚΑΝΑΛ:
Δίφυλλη μπαλκονόπορτα:
Διαστάσεις: **1400 X 2200mm**
Αεροδιαπερατότητα: **ΚΑΤΗΓΟΡΙΑ 4η**
Υδατοστεγανώτητα: **ΚΑΤΗΓΟΡΙΑ Ε 900**
Αντοχή σε ανεμοπίεση: **ΚΑΤΗΓΟΡΙΑ C3/B4**
Ανοιγόμενη πόρτα:
Διαστάσεις: **990 X 2200mm**
Αεροδιαπερατότητα: **ΚΑΤΗΓΟΡΙΑ 4η**
Υδατοστεγανώτητα: **ΚΑΤΗΓΟΡΙΑ 7Β/2Α**
Αντοχή σε ανεμοπίεση: **ΚΑΤΗΓΟΡΙΑ C3**
ΠΑΧΟΣ ΚΡΥΣΤΑΛΛΟΥ: Δέχεται μονούς υαλοπίνακες απο 4mm ή διπλούς εώς 35mm.
ΒΑΣΙΚΕΣ ΔΙΑΣΤΑΣΕΙΣ ΤΟΥ ΣΥΣΤΗΜΑΤΟΣ:
Κάσα: Πλάτος 60mm και ύψος 50mm
Φύλλο τζαμιού: Πλάτος 60.5 mm και ύψος 69.2mm
Φύλλο πόρτας: Πλάτος 60.5 mm και ύψος 98.3mm
Μπινί διφύλλων: Πλάτος 58.1 mm και ύψος 61mm
Σκοτία ανάμεσα σε κάσα-φύλλο: 5mm
Σκοτία κεντρική διφύλλων: 5mm
ΧΡΗΣΗ: Το σύστημα επιτρέπει την κατασκευή θυρών και παραθύρων με ένα ή περισσότερα φύλλα. Διαθέτει ολοκληρωμένη σειρά εξαρτημάτων, που καλύπτουν άριστα κατασκευές, όπως ανοιγόμενα, ανακλινόμενα, μπαλκονόπορτες, εισόδους, φεγγίτες, περιστρεφόμενα, σταθερά κ.α.

TECHNICAL CHARACTERISTICS OF THE SYSTEM

SERIES: EUROPA 5000
ALLOY: Al Mg Si-0.5 F22
TOLERANCES ACCORDING TO: EN 12020-2
EKANAL CERTIFICATION RESULTS:
Double opening window:
Dimensions: **1400 X 2200mm**
Air permeability: **Class 4**
Water tightness: **Class E 900**
Wind resistance: **Class C3/B4**
Opening door:
Dimensions: **990 X 2200mm**
Air permeability: **Class 4**
Water tightness: **Class 7B/2A**
Wind resistance: **Class C3**
GLASS THICKNESS: We can use single glasses from 4mm or double up to 35mm.
BASIC DIMENSIONS OF THE SYSTEM:
Frame: Width 60mm and height 50mm
Glass sash: Width 60.5mm and height 69.2mm
Door sash: Width 60.5mm and height 98.3mm
Adjoining profile: Width 58.1mm and height 61mm
Space between sash and frame: 5mm
Central space between sashes: 5mm
USAGE: The system allows the construction of doors and a window of one or more sashes. It is equipped with a complete range of accessories which allow the construction of opening, sloping, large windows, entrances, skylights, rotating constants etc.

ΠΙΣΤΟΠΟΙΗΤΙΚΟ ΕΚΑΝΑΛ / EKANAL CERTIFICATE

ΕΚΑΝΑΛ
ΕΛΛΗΝΙΚΟ ΚΕΝΤΡΟ ΑΝΑΠΤΥΞΗΣ ΑΛΟΥΜΙΝΙΟΥ
ΗΡΑΣ & ΣΠΥΡΟΥ ΜΗΛΙΟΥ
124 62 ΣΚΑΡΑΜΑΓΚΑΣ ΑΤΤΙΚΗΣ
ΤΗ Λ : (210) 55.82.320-2
FAX : (210) 55.82.323
E-mail: ekanal@ekanal.gr

ΚΟΙΝΟΠΟΙΗΜΕΝΟ ΕΡΓΑΣΤΗΡΙΟ ΔΟΚΙΜΩΝ ΑΡΙΘΜΟΣ 2002

ΕΣΥΔ ΠΙΣΤΟΠΟΙΗΤΙΚΟ ΔΙΑΠΙΣΤΕΥΣΗΣ Αριθμός 128

ΔΙΑΠΙΣΤΕΥΜΕΝΟ ΕΡΓΑΣΤΗΡΙΟ ΔΟΚΙΜΩΝ

ΣΥΝΟΠΤΙΚΑ ΑΠΟΤΕΛΕΣΜΑΤΑ

ΠΙΣΤΟΠΟΙΗΤΙΚΟΥ ΔΟΚΙΜΩΝ 1107 / 26.01.2011

ΑΡΙΘΜΟΣ	1107	ΗΜΕΡΟΜΗΝΙΑ	26 / 01 / 2011

Στοιχεία Πελάτη:	**EUROPA PROFIL ΑΛΟΥΜΙΝΙΟ Α.Β.Ε.** **ΒΙΟΜΗΧΑΝΙΑ ΔΙΕΛΑΣΗΣ ΑΛΟΥΜΙΝΙΟΥ** 56° χλμ Ε.Ο. Αθηνών - Λαμίας ΟΙΝΟΦΥΤΑ ΒΟΙΩΤΙΑΣ Τ.Κ. 320 11
Περιγραφή Προϊόντος:	**Δίφυλλη Μπαλκονόπορτα** **Ανοιγόμενη**
Υλικό:	**ΑΛΟΥΜΙΝΙΟ**
Τυπολογία Προϊόντος:	**ΣΕΙΡΑ EUROPA 5000**

1400 x 2200mm

Αεροδιαπερατότητα ΕΛΟΤ ΕΝ 1026:2000 / ΕΛΟΤ ΕΝ 12207:2000	**Κατηγορία 4**
Υδατοστεγανότητα ΕΛΟΤ ΕΝ 1027:2000 / ΕΛΟΤ ΕΝ 12208:2000	**Κατηγορία Ε 900**
Αντοχή σε Ανεμοπίεση ΕΛΟΤ ΕΝ 12211:2000 / ΕΛΟΤ ΕΝ 12210:2000	**Κατηγορία C3 / B4**

ΤΑ ΑΠΟΤΕΛΕΣΜΑΤΑ ΑΦΟΡΟΥΝ ΑΠΟΚΛΕΙΣΤΙΚΑ ΣΤΟ ΑΝΩΤΕΡΩ ΔΟΚΙΜΑΣΘΕΝ ΠΡΟΪΟΝ.

ΣΙΝΩΠΗ ΠΑΠΑΔΟΠΟΥΛΟΥ
ΤΕΧΝΙΚΟΣ ΥΠΕΥΘΥΝΟΣ

ΙΩΑΝΝΗΣ ΓΚΕΡΤΣΟΣ
ΓΕΝΙΚΟΣ ΔΙΕΥΘΥΝΤΗΣ

ΠΙΣΤΟΠΟΙΗΤΙΚΟ ΕΚΑΝΑΛ / EKANAL CERTIFICATE

ΕΚΑΝΑΛ
ΕΛΛΗΝΙΚΟ ΚΕΝΤΡΟ ΑΝΑΠΤΥΞΗΣ ΑΛΟΥΜΙΝΙΟΥ
ΗΡΑΣ & ΣΠΥΡΟΥ ΜΗΛΙΟΥ
124 62 ΣΚΑΡΑΜΑΓΚΑΣ ΑΤΤΙΚΗΣ
ΤΗ Λ : (210) 55.82.320-2
FAX : (210) 55.82.323
E-mail: ekanal@ekanal.gr

ΚΟΙΝΟΠΟΙΗΜΕΝΟ ΕΡΓΑΣΤΗΡΙΟ ΔΟΚΙΜΩΝ ΑΡΙΘΜΟΣ 2002

ΕΣΥΔ ΠΙΣΤΟΠΟΙΗΤΙΚΟ ΔΙΑΠΙΣΤΕΥΣΗΣ Αριθμός 128

ΔΙΑΠΙΣΤΕΥΜΕΝΟ ΕΡΓΑΣΤΗΡΙΟ ΔΟΚΙΜΩΝ

ΣΥΝΟΠΤΙΚΑ ΑΠΟΤΕΛΕΣΜΑΤΑ

ΠΙΣΤΟΠΟΙΗΤΙΚΟΥ ΔΟΚΙΜΩΝ 1069 / 28.05.2010

ΑΡΙΘΜΟΣ	1069	ΗΜΕΡΟΜΗΝΙΑ	28 / 05 / 2010

Στοιχεία Πελάτη:	**EUROPA PROFIL ΑΛΟΥΜΙΝΙΟ Α.Β.Ε.** **ΒΙΟΜΗΧΑΝΙΑ ΔΙΕΛΑΣΗΣ ΑΛΟΥΜΙΝΙΟΥ** 56° χλμ Ε.Ο. Αθηνών - Λαμίας ΟΙΝΟΦΥΤΑ ΒΟΙΩΤΙΑΣ Τ.Κ. 320 11
Περιγραφή Προϊόντος:	**Πόρτα** **Ανοιγόμενη**
Υλικό:	**ΑΛΟΥΜΙΝΙΟ**
Τυπολογία Προϊόντος:	**ΣΕΙΡΑ EUROPA 5000**

990 x 2200 mm

Αεροδιαπερατότητα ΕΛΟΤ ΕΝ 1026:2000 / ΕΛΟΤ ΕΝ 12207:2000	**Κατηγορία 4**
Υδατοστεγανότητα ΕΛΟΤ ΕΝ 1027:2000 / ΕΛΟΤ ΕΝ 12208:2000	**Κατηγορία 7Β / 2Α**
Αντοχή σε Ανεμοπίεση ΕΛΟΤ ΕΝ 12211:2000 / ΕΛΟΤ ΕΝ 12210:2000	**Κατηγορία C3**

ΤΑ ΑΠΟΤΕΛΕΣΜΑΤΑ ΑΦΟΡΟΥΝ ΑΠΟΚΛΕΙΣΤΙΚΑ ΣΤΟ ΑΝΩΤΕΡΩ ΔΟΚΙΜΑΣΘΕΝ ΠΡΟΪΟΝ.

ΣΙΝΩΠΗ ΠΑΠΑΔΟΠΟΥΛΟΥ
ΤΕΧΝΙΚΟΣ ΥΠΕΥΘΥΝΟΣ

ΙΩΑΝΝΗΣ ΓΚΕΡΤΣΟΣ
ΓΕΝΙΚΟΣ ΔΙΕΥΘΥΝΤΗΣ

ΚΩΔΙΚΟΣ CODE	**ΣΧΗΜΑ** SKETCH	**ΜΗΚΟΣ** LENGTH	ΘΕΩΡΗΤΙΚΟ ΒΑΡΟΣ **(gr/m)** THEORETICAL WEIGHT	**Ix** cm^4	**Iy** cm^4	**ΠΕΡΙΓΡΑΦΗ** DESCRIPTION
TV 5001	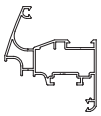	6	1.042	8.99	15.66	**ΦΥΛΛΟ ΤΖΑΜΙΟΥ** GLASS SASH
TV 5002	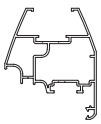	6	1.153	13.89	16.42	**ΦΥΛΛΟ ΤΖΑΜΙΟΥ ΚΛΕΙΣΤΟ** GLASS SASH
TV 5003	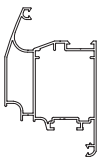	6	1.449	33.48	24.49	**ΦΥΛΛΟ ΠΟΡΤΑΣ** SASH FOR DOORS
TV 5004	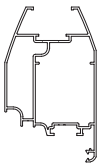	6	1.565	45.24	25.43	**ΦΥΛΛΟ ΠΟΡΤΑΣ ΚΛΕΙΣΤΟ** SASH FOR DOORS
TV 5005	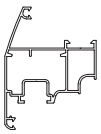	6	1.227	15.17	17.88	**ΦΥΛΛΟ ΤΖΑΜΙΟΥ ΠΟΥ ΑΝΟΙΓΕΙ ΕΞΩ** GLASS SASH, OPENING OUT
TV 5006	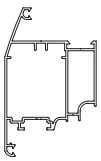	6	1.440	33.87	23.49	**ΦΥΛΛΟ ΠΟΡΤΑΣ ΠΟΥ ΑΝΟΙΓΕΙ ΕΞΩ** SASH FOR DOORS, OPENING OUT
TV 5007	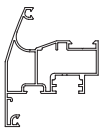	6	1.260	15.42	18.26	**ΦΥΛΛΟ ΓΙΑ ΠΕΡΙΣΤΡΕΦΟΜΕΝΑ** SASH FOR ROTATING WINDOWS
TV 5008	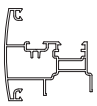	6	1.072	8.24	14.75	**ΜΠΙΝΙ ΔΙΦΥΛΛΟΥ** ADJOINING PROFILE FOR DOUBLE SASHES
TV 5009	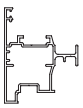	6	889	8.22	8.00	**ΜΠΙΝΙ ΓΙΑ ΠΕΡΙΣΤΡΕΦΟΜΕΝΑ** ADJOINING PROFILE FOR ROTATING WINDOWS

ΚΩΔΙΚΟΣ CODE	**ΣΧΗΜΑ** SKETCH	**ΜΗΚΟΣ** LENGTH	ΘΕΩΡΗΤΙΚΟ ΒΑΡΟΣ **(gr/m)** THEORETICAL WEIGHT	**Ix** cm^4	**Iy** cm^4	**ΠΕΡΙΓΡΑΦΗ** DESCRIPTION
TV 5010	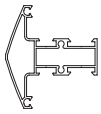	6	1.111	9.71	13.50	**ΧΩΡΙΣΜΑ ΦΥΛΛΟΥ** TRANSOM FOR SASH
TV 5011	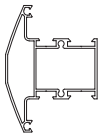	6	1.340	21.41	18.22	**ΧΩΡΙΣΜΑ ΠΟΡΤΑΣ** TRANSOM FOR DOOR
TV 5012		6	890	-	-	**ΚΑΪΤΙ ΚΛΕΙΣΤΟ** CLOSED TRANSOM / MULLION PROFILE
TV 5013	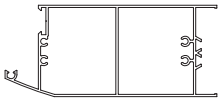	6	2.089	40.39	134.06	**ΤΑΜΠΛΑΣ ΠΟΡΤΑΣ** BOTTOM RAIL FOR DOORS
TV 5014	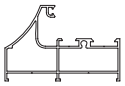	6	1.081	6.93	20.93	**ΚΑΣΑ** FRAME
TV 5015	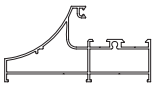	6	1.214	7.42	34.18	**ΚΑΣΑ** FRAME
TV 5017		6	941	5.43	13.70	**ΚΑΣΑ** FRAME
TV 5018	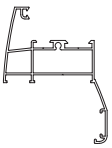	6	1.126	7.46	28.67	**ΚΑΣΑ ΜΕ ΑΡΜΟΚΑΛΥΠΤΡΟ** FRAME WITH WALL-JOINING
TV 5019	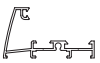	6	598	1.97	7.75	**ΚΑΣΑ** FRAME

ΚΩΔΙΚΟΣ CODE	**ΣΧΗΜΑ** SKETCH	**ΜΗΚΟΣ** LENGTH	ΘΕΩΡΗΤΙΚΟ ΒΑΡΟΣ **(gr/m)** THEORETICAL WEIGHT	**Ix** cm^4	**Iy** cm^4	**ΠΕΡΙΓΡΑΦΗ** DESCRIPTION
TV 5023	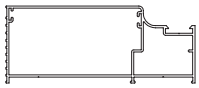	6	1.606	20.39	105.88	**ΚΑΣΑ ΔΙΑΙΡΟΥΜΕΝΗ** SEGMENTED FRAME
TV 5024	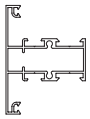	6	1.074	11.72	12.81	**ΧΩΡΙΣΜΑ ΚΑΣΑΣ** TRANSOM FOR FRAMES
TV 5025	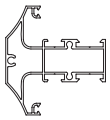	6	1.337	14.27	20.42	**ΧΩΡΙΣΜΑ ΚΑΣΑΣ** TRANSOM FOR FRAMES
TV 5026	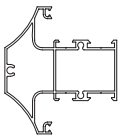	6	1.564	25.53	29.16	**ΧΩΡΙΣΜΑ ΚΑΣΑΣ** TRANSOM FOR FRAMES
TV 5027		6	1.848	25.61	119.70	**ΜΕΓΑΛΟΣ ΤΑΜΠΛΑΣ ΠΑΤΖΟΥΡΙΟΥ** LARGE BOTTOM RAIL FOR SHUTTER
TV 5028	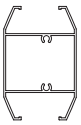	6	1.007	12.42	17.88	**ΧΩΡΙΣΜΑ ΠΑΤΖΟΥΡΙΟΥ** TRANSOM / MULLION FOR SHUTTER
TV 5029	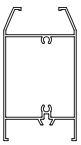	6	1.142	14.78	30.73	**ΜΙΚΡΟΣ ΤΑΜΠΛΑΣ ΠΑΤΖΟΥΡΙΟΥ** SMALL BOTTOM RAIL FOR SHUTTER
TV 5030	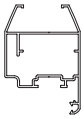	6	1.017	9.83	16.46	**ΦΥΛΛΟ ΠΑΤΖΟΥΡΙΟΥ** SHUTTER
TV 5031		6	749	3.48	6.72	**ΜΠΙΝΙ ΠΑΤΖΟΥΡΙΟΥ** ADJOINING PROFILE FOR SHUTTER

ΚΩΔΙΚΟΣ CODE	**ΣΧΗΜΑ** SKETCH	**ΜΗΚΟΣ** LENGTH	ΘΕΩΡΗΤΙΚΟ ΒΑΡΟΣ **(gr/m)** THEORETICAL WEIGHT	**Ix** cm^4	**Iy** cm^4	**ΠΕΡΙΓΡΑΦΗ** DESCRIPTION
TV 5032		6	599	2.72	5.64	**ΚΑΣΑ ΠΑΤΖΟΥΡΙΟΥ** FRAME FOR SHUTTER
TV 5033	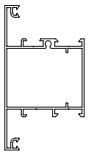	6	1.256	31.13	18.17	**ΦΥΛΛΟ ΠΟΡΤΑΣ ΑΛΕΡ - ΡΕΤΟΥΡ** SASH FOR ALLER RETOUR DOOR
TV 5034	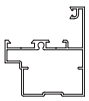	6	892	9.26	10.68	**ΜΠΙΝΙ ΑΛΛΑΓΗΣ ΦΟΡΑΣ** REBATE PROFILE FOR CHANGING DIRECTION
TV 5035		6	623	2.60	6.31	**ΜΠΙΝΙ ΑΛΕΡ - ΡΕΤΟΥΡ** REBATE PROFILE FOR ALLER-RETOUR
TV 5036	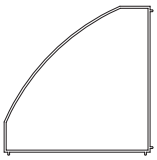	6	1.310	42.07	77.15	**ΚΟΛΩΝΑ 90° ΓΙΑ ΚΑΣΕΣ 96,6mm** TRANSOM / MULLION PROFILE 90° FOR FRAMES 96.6mm
TV 5037	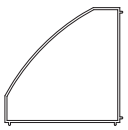	6	1.033	20.31	37.51	**ΚΟΛΩΝΑ 90° ΓΙΑ ΚΑΣΕΣ 76mm** TRANSOM / MULLION PROFILE 90° FOR FRAMES 76mm
TV 5038		6	765	9.97	17.20	**ΚΟΛΩΝΑ 90° ΓΙΑ ΚΑΣΕΣ 60mm** TRANSOM / MULLION PROFILE 90° FOR FRAMES 60mm
TV 5039		6	222	-	-	**ΠΗΧΑΚΙ ΟΒΑΛ** OVAL CLIP
TV 5040		6	120	-	-	**ΑΝΤΑΠΤΟΡΑΣ ΓΙΑ ΤΑ ΠΗΧΑΚΙΑ TV 5065 & TV 5039** ADAPTER FOR TV 5065 & TV 5039

ΚΩΔΙΚΟΣ CODE	**ΣΧΗΜΑ** SKETCH	**ΜΗΚΟΣ** LENGTH	ΘΕΩΡΗΤΙΚΟ ΒΑΡΟΣ **(gr/m)** THEORETICAL WEIGHT	**Ix** cm^4	**Iy** cm^4	**ΠΕΡΙΓΡΑΦΗ** DESCRIPTION
TV 5041		6	231	-	-	**ΠΗΧΑΚΙ ΟΒΑΛ** OVAL CLIP
TV 5042		6	320	-	-	**ΠΗΧΑΚΙ ΙΣΙΟ** STRAIGHT CLIP
TV 5043		6	302	-	-	**ΠΗΧΑΚΙ ΙΣΙΟ** STRAIGHT CLIP
TV 5044		6	173	-	-	**ΠΗΧΑΚΙ ΙΣΙΟ** STRAIGHT CLIP
TV 5045		6	348	-	-	**ΚΑΤΩΚΑΣΙ ΑΕΡΟΣΤΕΓΑΝΩΣΗΣ** AIR-WATERTIGHTNESS THRESHOLD
TV 5046		6	298	-	-	**ΠΡΟΦΙΛ ΣΤΕΓΑΝΩΣΗΣ ΘΥΡΩΝ** WATERTIGHTNESS PROFILE FOR DOORS
TV 5047		6	638	-	-	**ΕΣΩΤΕΡΙΚΟΣ ΝΕΡΟΧΥΤΗΣ** INNER WATER DRAINAGE
TV 5048		6	329	-	-	**ΑΡΜΟΚΑΛΥΠΤΡΟ** WALL - JOINING PROFILE
TV 5049		6	439	-	-	**ΠΡΟΣΘΗΚΗ ΠΟΛΛΑΠΛΩΝ ΓΩΝΙΩΝ ΤΟΥ TV-5017 ΜΕ ΚΟΛΩΝΑ Ø70** MULTIPLE CORNER ADDITION FOR PROFILE TV-5017 (MULLION Ø70)

ΚΩΔΙΚΟΣ CODE	**ΣΧΗΜΑ** SKETCH	**ΜΗΚΟΣ** LENGTH	ΘΕΩΡΗΤΙΚΟ ΒΑΡΟΣ **(gr/m)** THEORETICAL WEIGHT	**Ix** cm^4	**Iy** cm^4	**ΠΕΡΙΓΡΑΦΗ** DESCRIPTION
TV 5050		6	150	-	-	**ΝΤΙΖΑ ΚΙΝΗΣΕΩΣ** ROD
TV 5051	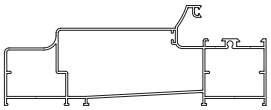	6	2.330	30.78	261.20	**ΚΑΣΑ ΕΝΣΩΜΑΤΩΜΕΝΗ (ΤΖΑΜΙ-ΣΗΤΑ-ΠΑΤΖΟΥΡΙ)** WIDE FRAME (GLASS-INSECT SCREEN-SHUTTER)
TV 5052	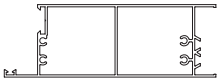	6	1.928	25.29	122.15	**ΙΣΙΟΣ ΤΑΜΠΛΑΣ ΠΟΡΤΑΣ** STRAIGHT BOTTOM RAIL FOR DOOR
TV 5053	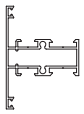	6	955	6.96	9.70	**ΙΣΙΟ ΧΩΡΙΣΜΑ ΦΥΛΛΟΥ** STRAIGHT TRANSOM FOR SASH
TV 5054		6	790	-	-	**ΚΑΪΤΙ** TRANSOM / MULLION PROFILE
TV 5055		6	257	-	-	**ΠΗΧΑΚΙ ΙΣΙΟ** STRAIGHT CLIP
TV 5056		6	307	-	-	**ΠΗΧΑΚΙ ΟΒΑΛ** OVAL CLIP
TV 5058	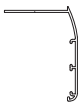	6	466	-	-	**ΑΡΜΟΚΑΛΥΠΤΡΟ** WALL - JOINING PROFILE
TV 5059		6	356	-	-	**ΑΡΜΟΚΑΛΥΠΤΡΟ** WALL - JOINING PROFILE

ΚΩΔΙΚΟΣ CODE	**ΣΧΗΜΑ** SKETCH	**ΜΗΚΟΣ** LENGTH	ΘΕΩΡΗΤΙΚΟ ΒΑΡΟΣ **(gr/m)** THEORETICAL WEIGHT	**Ix** cm^4	**Iy** cm^4	**ΠΕΡΙΓΡΑΦΗ** DESCRIPTION
TV 5060	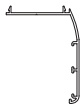	6	493	-	-	**ΑΡΜΟΚΑΛΥΠΤΡΟ** WALL - JOINING PROFILE
TV 5061	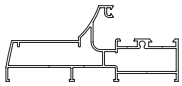	6	1.414	7.44	57.68	**ΚΑΣΑ ΓΙΑ ΣΗΤΑ ΡΟΛΟ** FRAME FOR INSECT SCREEN ROLL-UP SYSTEM
TV 5062	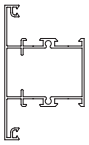	6	1.275	25.54	16.82	**ΙΣΙΟ ΧΩΡΙΣΜΑ ΚΑΣΩΝ** STRAIGHT TRANSOM / MULLION PROFILE FOR FRAMES
TV 5063	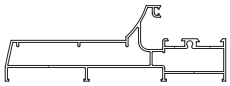	6	1.736	8.32	120.42	**ΚΑΣΑ ΓΙΑ ΤΗΝ ΚΑΤΑΣΚΕΥΗ ΕΠΑΛΛΗΛΟΥ ΣΕ ΣΥΝΕΡΓΑΣΙΑ ΜΕ EUROPA 2500** FRAME FOR COMBINATION WITH EUROPA 2500
TV 5065		6	316	-	-	**ΠΗΧΑΚΙ ΟΒΑΛ** OVAL CLIP
TV 5066		6	421	4.19	0.23	**ΟΒΑΛΙΝΑ ΑΣΦΑΛΕΙΑΣ** SECURITY FIXED LOUVER 10.5 Kgr/m^2 25 τεμ./m
TV 5067		6	220	0.20	0.56	**ΤΕΛΕΙΩΜΑ ΟΒΑΛΙΝΑΣ ΑΣΦΑΛΕΙΑΣ** END SECURITY FIXED LOUVER
TV 5069 ΝΕΟ		6	285	-	-	**ΠΗΧΑΚΙ ΙΣΙΟ** STRAIGHT CLIP
TV 5094		6	379	-	-	**ΝΕΡΟΣΤΑΛΛΑΚΤΗΣ** WATER DRIP PROFILE

ΚΩΔΙΚΟΣ CODE	**ΣΧΗΜΑ** SKETCH	**ΜΗΚΟΣ** LENGTH	ΘΕΩΡΗΤΙΚΟ ΒΑΡΟΣ **(gr/m)** THEORETICAL WEIGHT	**Ix** cm^4	**Iy** cm^4	**ΠΕΡΙΓΡΑΦΗ** DESCRIPTION
TV 5095		6	378	-	-	**ΚΑΤΩΚΑΣΙ ΑΕΡΟΣΤΕΓΑΝΩΣΗΣ** AIR - TIGHTNESS THRESHOLD
TV 5116	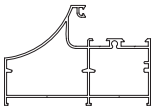	6	1.539	18.81	50.06	**ΚΑΣΑ** FRAME
TV 5120	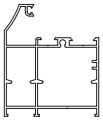	6	1.393	22.10	24.35	**ΚΑΣΑ** FRAME
TV 5121	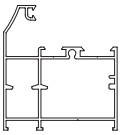	6	1.205	14.39	19.25	**ΚΑΣΑ ΓΙΑ ΤΟ TV 5023** FRAME FOR TV 5023
TV 5122	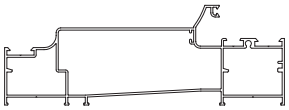	6	2.495	31.45	333.18	**ΚΑΣΑ ΕΝΣΩΜΑΤΩΜΕΝΗ (ΤΖΑΜΙ-ΣΗΤΑ-ΠΑΤΖΟΥΡΙ)** WIDE FRAME (GLASS-INSECT SCREEN-SHUTTER)
TV 5127	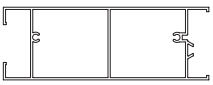	6	1.889	26.77	126.92	**ΙΣΙΟΣ ΤΑΜΠΛΑΣ ΠΑΤΖΟΥΡΙΟΥ** STRAIGHT BOTTOM RAIL FOR SHUTTER
TV 5128	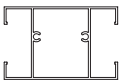	6	1.077	14.47	21.69	**ΙΣΙΟ ΧΩΡΙΣΜΑ ΠΑΤΖΟΥΡΙΟΥ** STRAIGHT TRANSOM / MULLION PROFILE
TV 5129	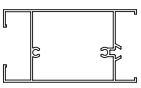	6	1.184	15.95	33.75	**ΜΙΚΡΟΣ ΤΑΜΠΛΑΣ ΠΑΤΖΟΥΡΙΟΥ ΙΣΙΟΣ** STRAIGHT SMALL BOTTOM RAIL FOR SHUTTER
TV 5130	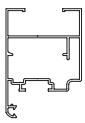	6	1.057	15.03	14.35	**ΙΣΙΟ ΦΥΛΛΟ ΠΑΤΖΟΥΡΙΟΥ** STRAIGHT SHUTTER

ΚΩΔΙΚΟΣ CODE	**ΣΧΗΜΑ** SKETCH	**ΜΗΚΟΣ** LENGTH	ΘΕΩΡΗΤΙΚΟ ΒΑΡΟΣ **(gr/m)** THEORETICAL WEIGHT	**Ix** cm^4	**Iy** cm^4	**ΠΕΡΙΓΡΑΦΗ** DESCRIPTION
TV5 110		6	168	-	-	**ΝΕΡΟΣΤΑΛΛΑΚΤΗΣ** WATER DRIP PROFILE
TV5 170		6	812	2.60	25.20	**ΤΑΜΠΛΑΣ ΡΑΜΠΟΤΕ** PROFILE FOR FLAT PANEL
TV5 171		6	315	-	-	**ΔΙΑΚΟΣΜΗΤΙΚΟ ΠΛΑΙΣΙΟ** DECORATIVE FRAME
TV5 172	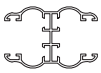	6	866	-	-	**ΔΙΑΚΟΣΜΗΤΙΚΟ ΠΛΑΙΣΙΟ** DECORATIVE FRAME
TV 2080		6	245	0.21	0.54	**ΠΗΧΑΚΙ ΟΒΑΛΙΝΑΣ** CLIP FOR FIXED LOUVER
P3		5	368	0.23	3.22	**ΟΒΑΛΙΝΑ** FIXED LOUVER 9.6 Kgr/m^2 25 τεμ./m
PER 231		6	318	0.50	0.74	**ΠΡΟΣΘΗΚΗ ΤΕΛΕΙΩΜΑΤΟΣ ΚΙΝΗΤΗΣ ΠΕΡΣΙΔΑΣ** MOVABLE LOUVER ADAPTOR
PER 232		6	383	2.99	0.32	**ΡΥΘΜΙΣΤΗΣ ΚΙΝΗΤΗΣ ΠΕΡΣΙΔΑ** REGULATOR OF MOVABLE LOUVER
PER 233		6	526	7.92	0.47	**ΚΙΝΗΤΗ ΠΕΡΣΙΔΑ** MOVABLE LOUVER 9.5 Kgr/m^2 18 τεμ./m

ΚΩΔΙΚΟΣ CODE	**ΣΧΗΜΑ** SKETCH	**ΜΗΚΟΣ** LENGTH	ΘΕΩΡΗΤΙΚΟ ΒΑΡΟΣ **(gr/m)** THEORETICAL WEIGHT	**Ix** cm^4	**Iy** cm^4	**ΠΕΡΙΓΡΑΦΗ** DESCRIPTION
PER 240		6	454	-	-	**ΦΥΛΛΑΡΑΚΙ ΠΑΤΖΟΥΡΙΟΥ "ΤΟΥΛΙΠΑ"** FIXED LOUVER PROFILE 8.3 Kgr/m² 18 τεμ./m
PER 250		6	532	-	-	**ΦΥΛΛΑΡΑΚΙ ΠΑΤΖΟΥΡΙΟΥ "ΚΡΙΝΑΚΙ"** FIXED LOUVER PROFILE 7.6 Kgr/m² 14 τεμ./m
PER 260		6	604	-	-	**ΦΥΛΛΑΡΑΚΙ ΠΑΤΖΟΥΡΙΟΥ "ΚΡΙΝΑΚΙ"** FIXED LOUVER PROFILE 6.8 Kgr/m² 11 τεμ./m
PER 270		6	424	-	-	**ΦΥΛΛΑΡΑΚΙ ΠΑΤΖΟΥΡΙΟΥ "ΤΟΥΛΙΠΑ"** FIXED LOUVER PROFILE 7.1 Kgr/m² 16 τεμ./m
PER 280		6	358	-	-	**ΦΥΛΛΑΡΑΚΙ ΠΑΤΖΟΥΡΙΟΥ** FIXED LOUVER PROFILE 4.9 Kgr/m² 13 τεμ./m

TV 5017
941 gr/m

ΚΑΣΑ
FRAME

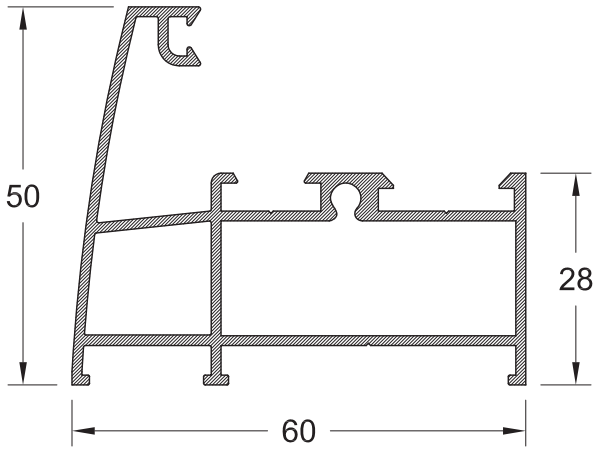

TV 5018
1.126 gr/m

ΚΑΣΑ ΜΕ ΑΡΜΟΚΑΛΥΠΤΡΟ
FRAME WITH WALL-JOINING

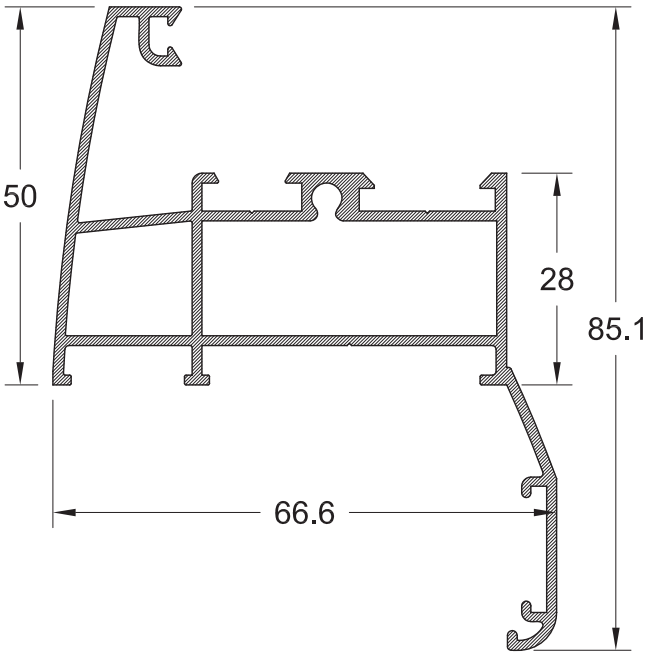

TV 5120
1393 gr/m

ΚΑΣΑ
FRAME

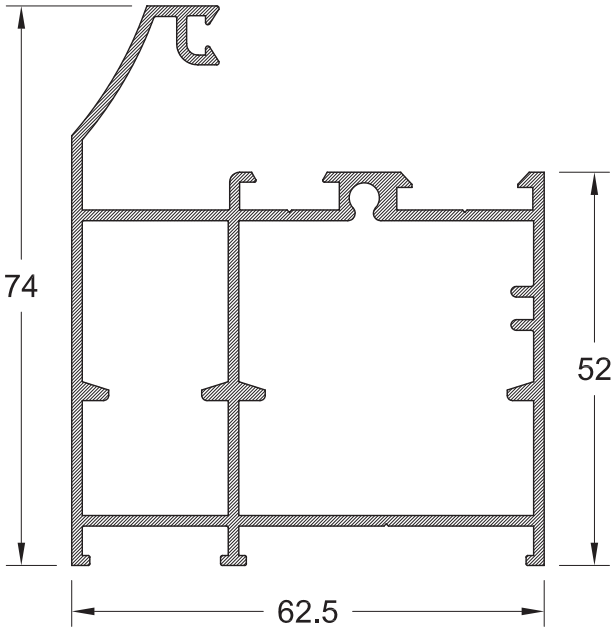

TV 5121
1.205 gr/m

ΚΑΣΑ ΓΙΑ ΤΟ TV 5023
FRAME FOR TV 5023

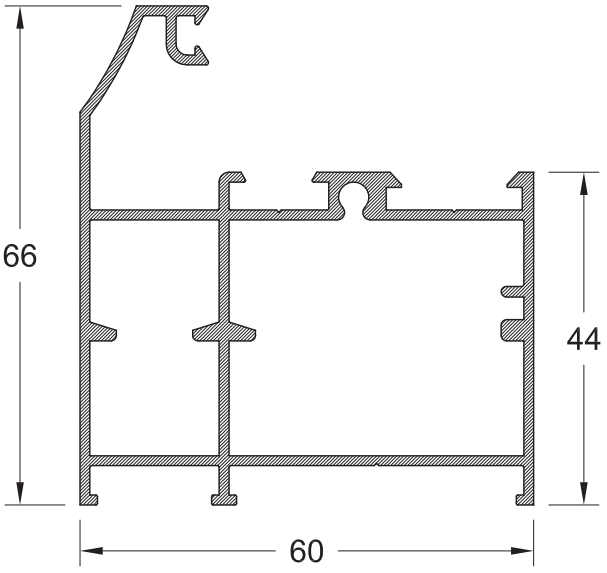

TV 5014
1.081 gr/m

ΚΑΣΑ
FRAME

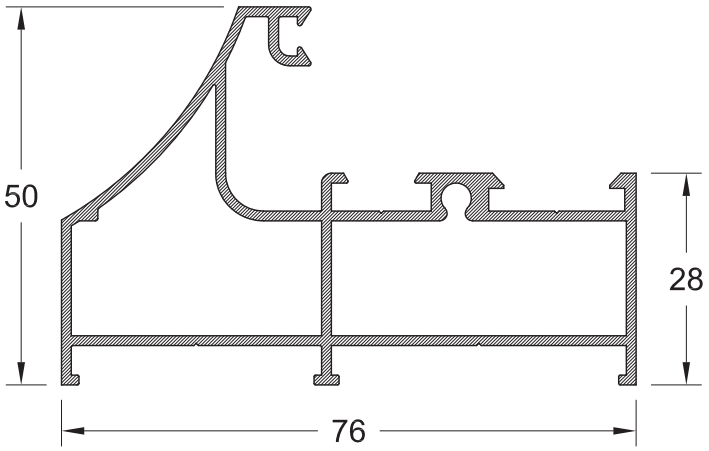

TV 5015
1.214 gr/m

ΚΑΣΑ
FRAME

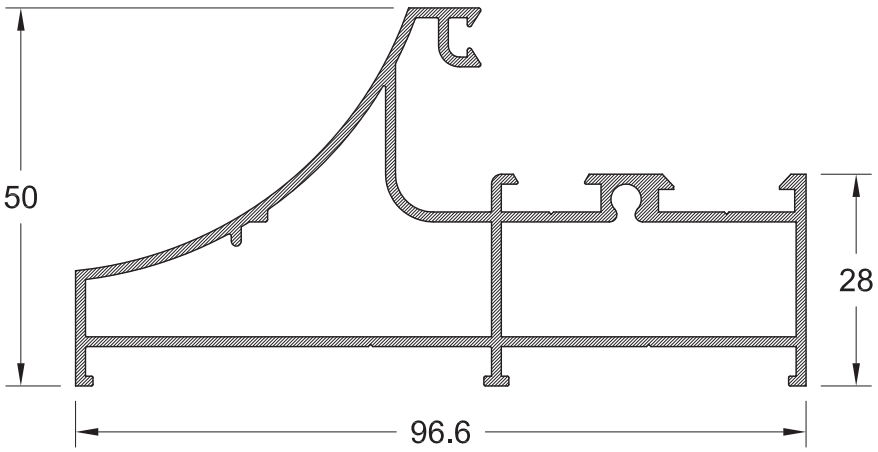

TV 5116
1.539 gr/m

ΚΑΣΑ

FRAME

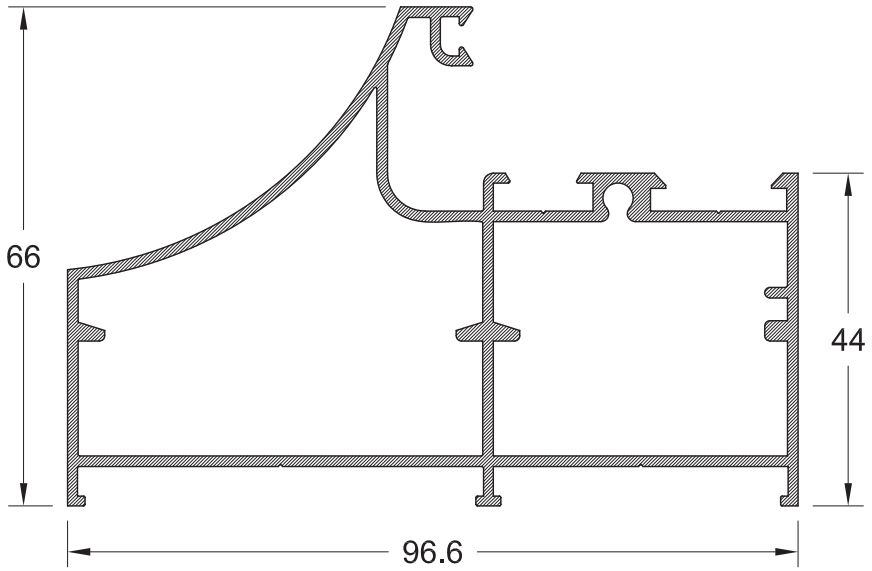

TV 5061
1.414 gr/m

ΚΑΣΑ ΓΙΑ ΣΗΤΑ ΡΟΛΟ

FRAME FOR INSECT SCREEN ROLL-UP SYSTEM

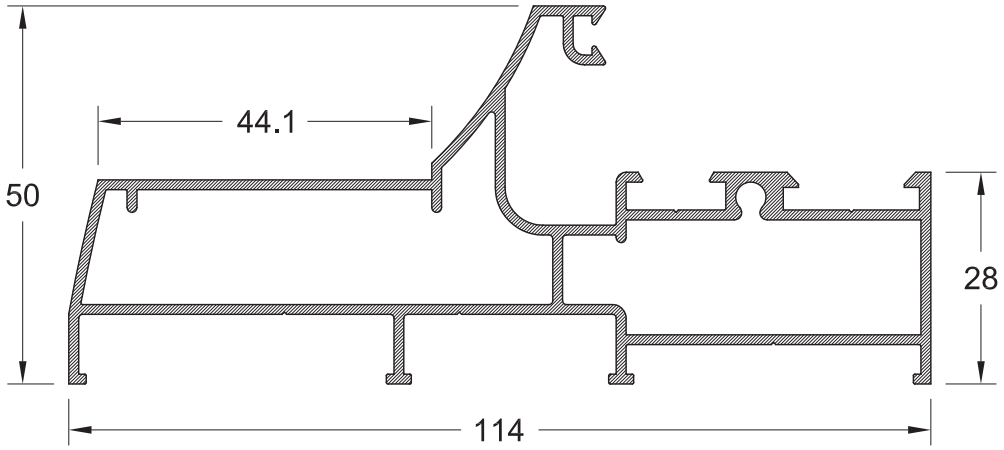

TV 5063
1.736 gr/m

ΚΑΣΑ ΓΙΑ ΤΗΝ ΚΑΤΑΣΚΕΥΗ ΕΠΑΛΛΗΛΟΥ ΜΕ EUROPA 2500
FRAME FOR COMBINATION WITH EUROPA 2500

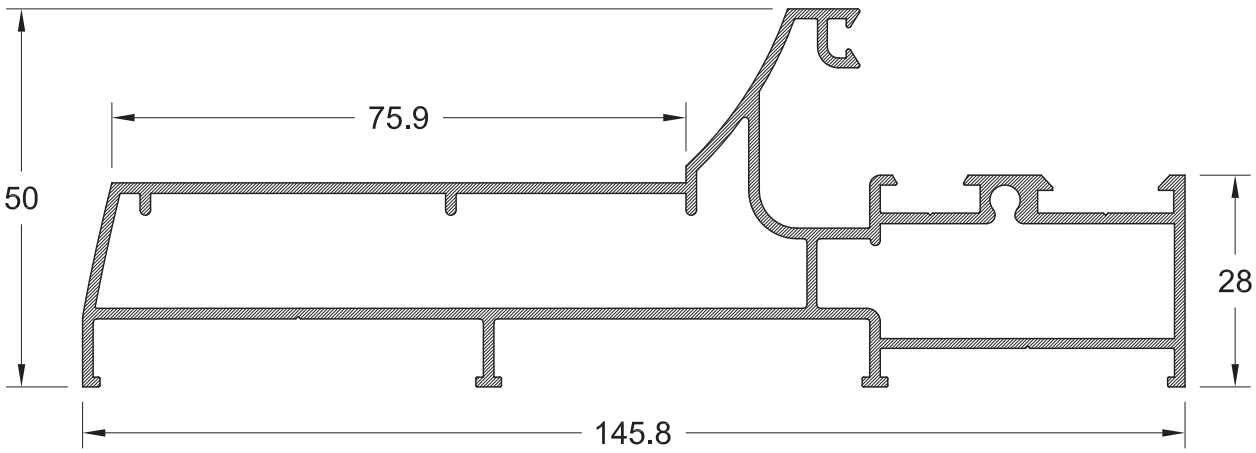

TV 5023
1.606 gr/m

ΚΑΣΑ ΔΙΑΙΡΟΥΜΕΝΗ
SEGMENTED FRAME

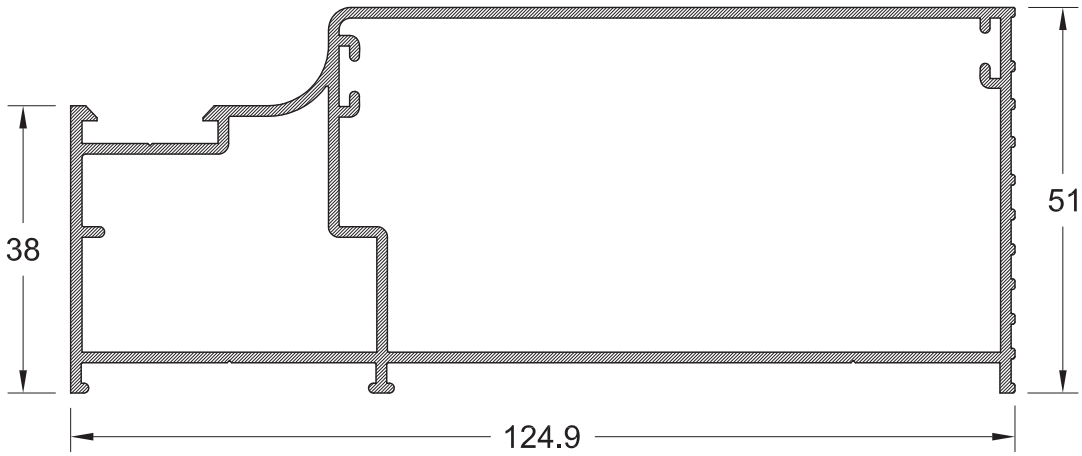

TV 5032
599 gr/m

ΚΑΣΑ ΠΑΤΖΟΥΡΙΟΥ
FRAME FOR SHUTTER

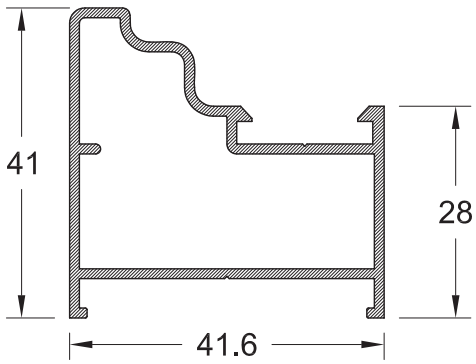

TV 5019
598 gr/m

ΚΑΣΑ
FRAME

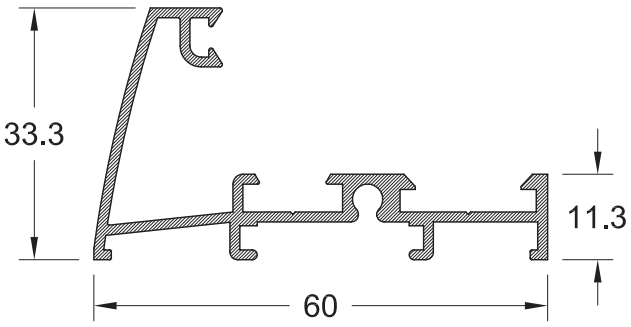

TV 5051
2.330 gr/m

ΚΑΣΑ ΕΝΣΩΜΑΤΩΜΕΝΗ (ΤΖΑΜΙ-ΣΗΤΑ-ΠΑΤΖΟΥΡΙ)
WIDE FRAME
(GLASS-INSECT SCREEN-SHUTTER)

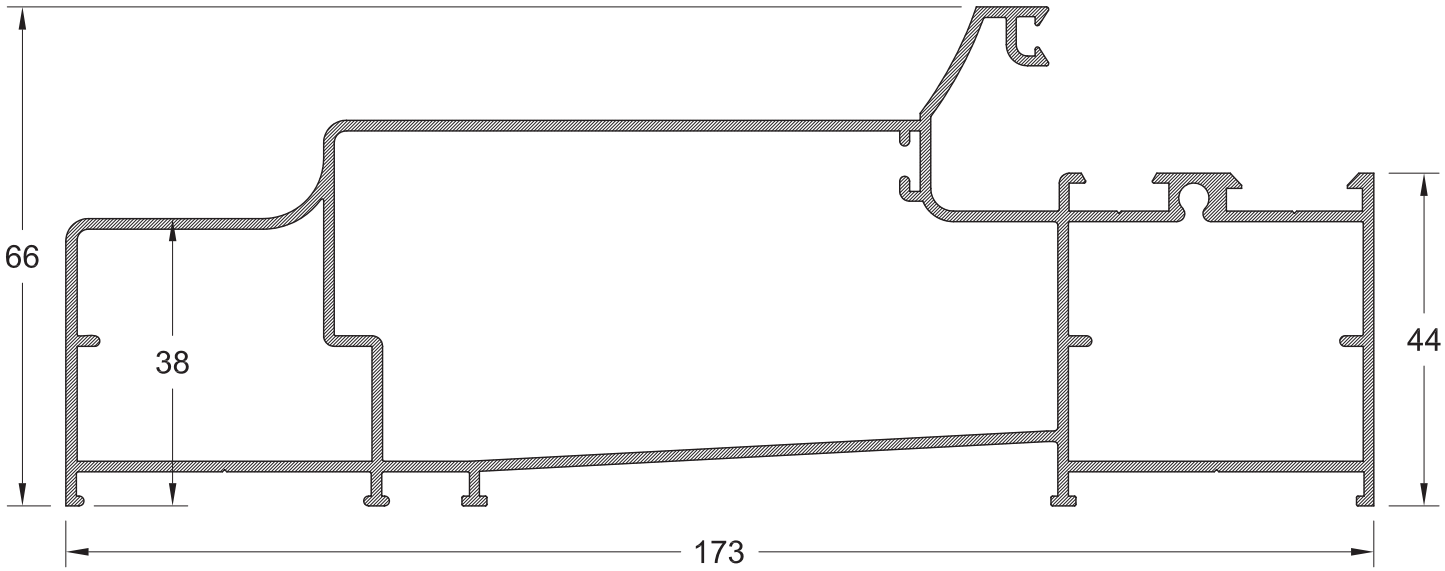

TV 5122
2.495 gr/m

ΚΑΣΑ ΕΝΣΩΜΑΤΩΜΕΝΗ (ΤΖΑΜΙ-ΣΗΤΑ-ΠΑΤΖΟΥΡΙ)
WIDE FRAME
(GLASS-INSECT SCREEN-SHUTTER)

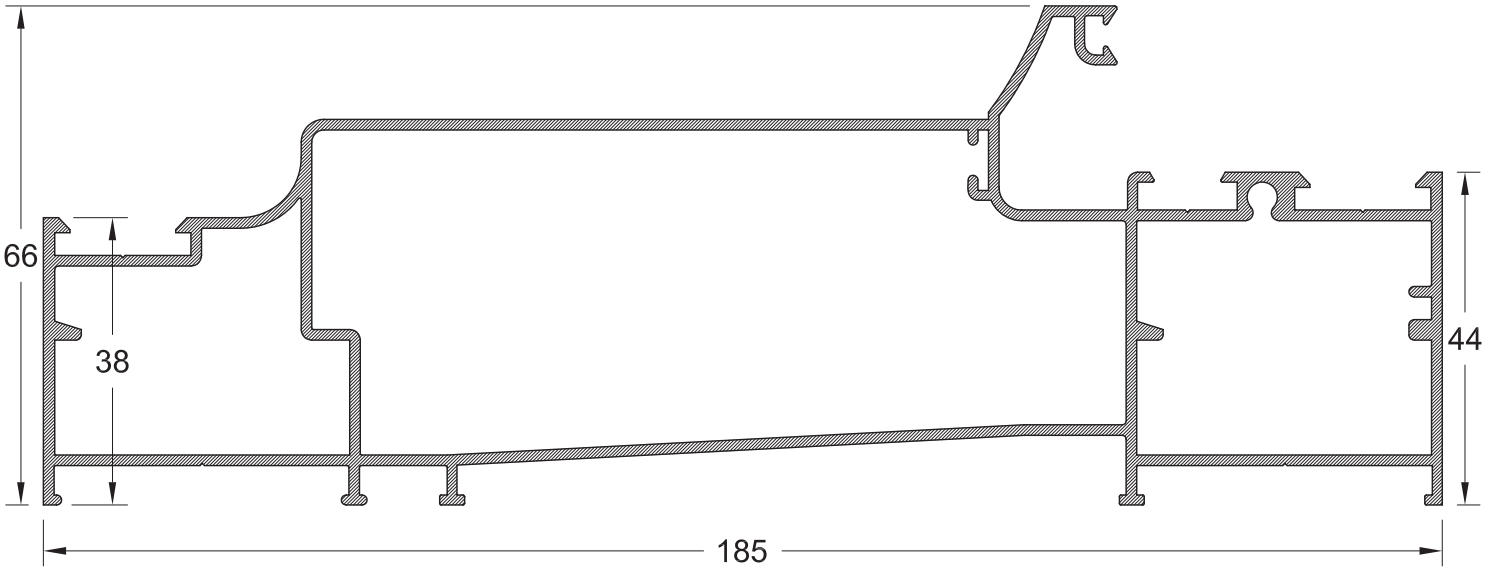

TV 5001
1.042 gr/m

ΦΥΛΛΟ ΤΖΑΜΙΟΥ

GLASS SASH

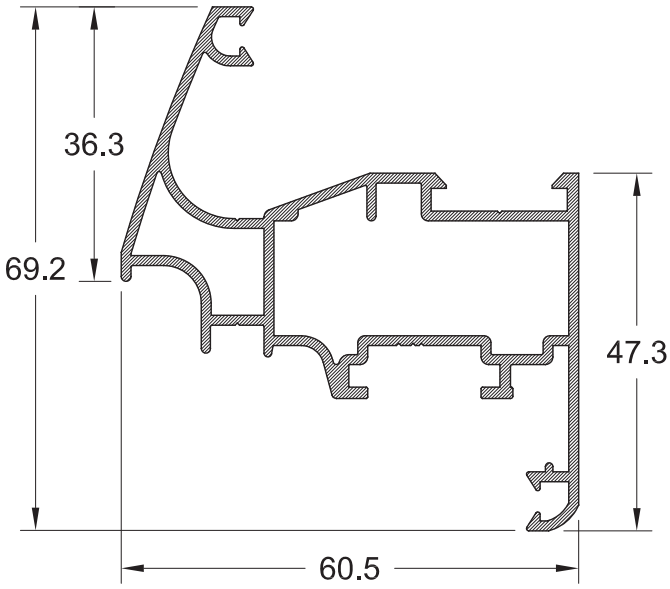

TV 5002
1.153 gr/m

ΦΥΛΛΟ ΤΖΑΜΙΟΥ ΚΛΕΙΣΤΟ

GLASS SASH

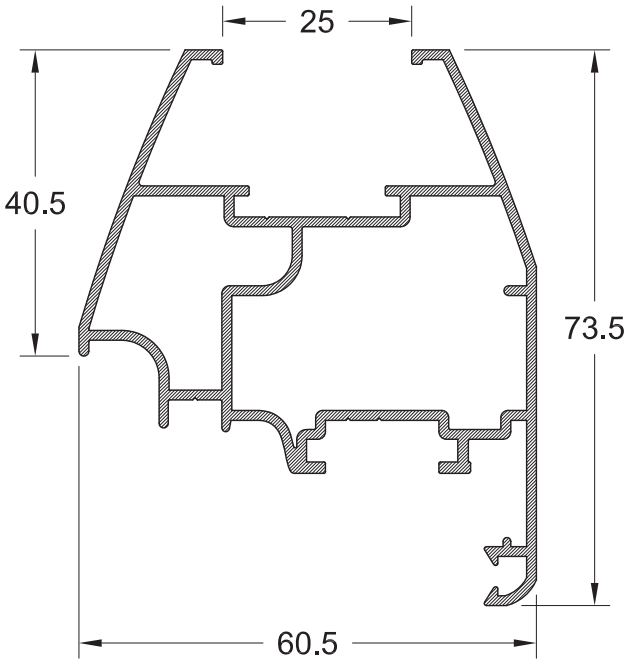

TV 5005
1.227 gr/m

ΦΥΛΛΟ ΤΖΑΜΙΟΥ ΠΟΥ ΑΝΟΙΓΕΙ ΕΞΩ

GLASS SASH, OPENING OUT

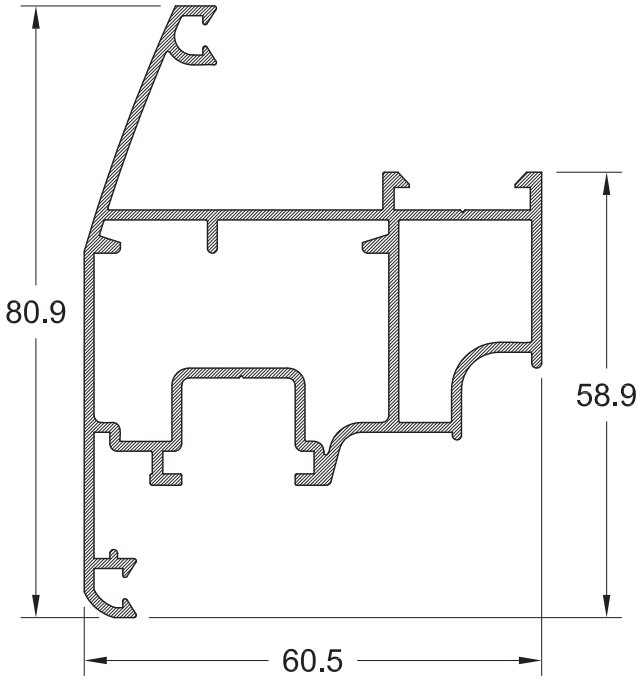

TV 5007
1.260 gr/m

ΦΥΛΛΟ ΓΙΑ ΠΕΡΙΣΤΡΕΦΟΜΕΝΑ

SASH FOR ROTATING WINDOWS

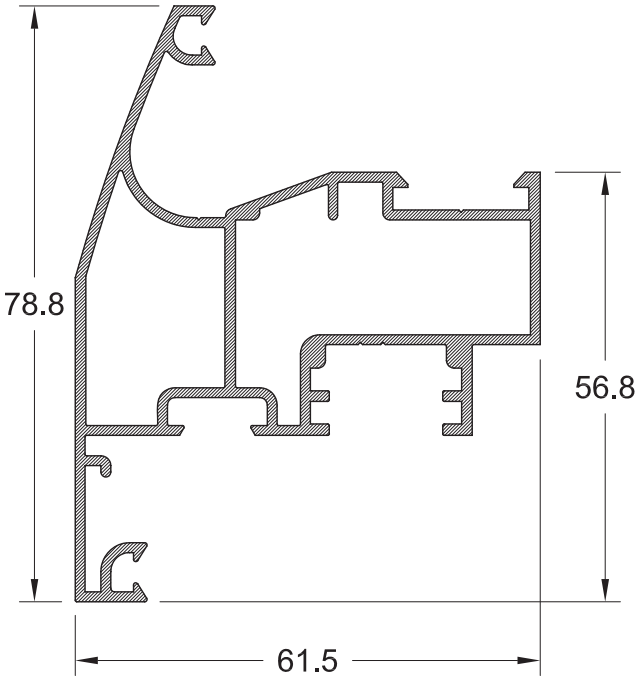

TV 5003
1.449 gr/m

ΦΥΛΛΟ ΠΟΡΤΑΣ

SASH FOR DOORS

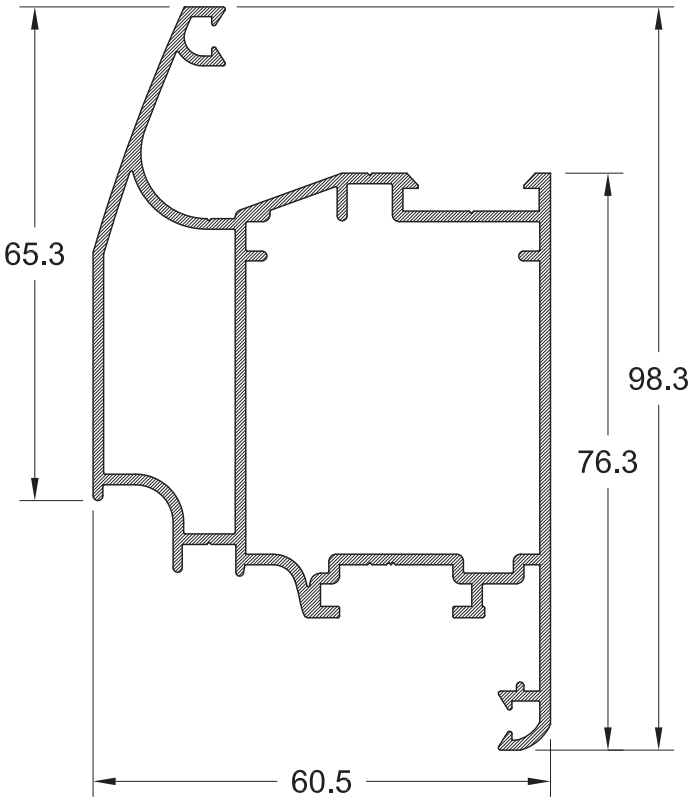

TV 5006
1.440 gr/m

ΦΥΛΛΟ ΠΟΡΤΑΣ ΠΟΥ ΑΝΟΙΓΕΙ ΕΞΩ

SASH FOR DOORS, OPENING OUT

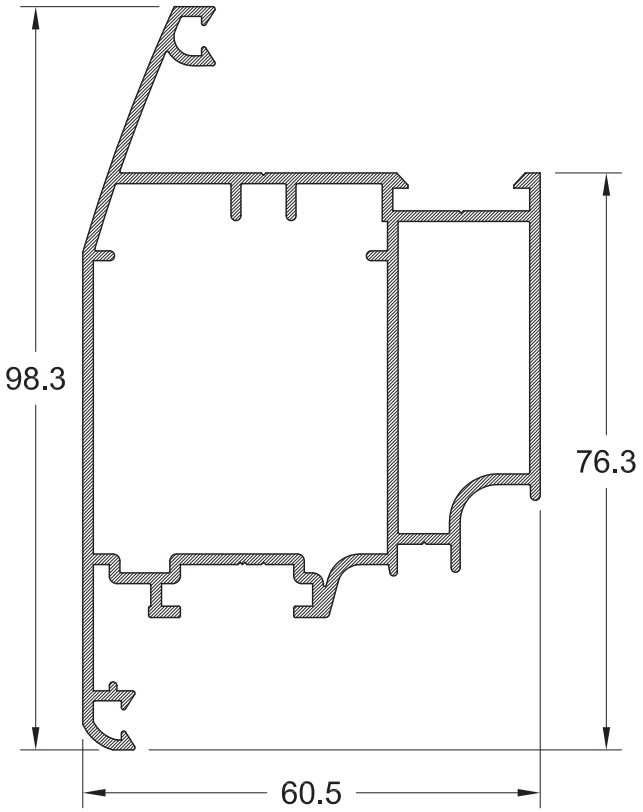

TV 5004
1.565 gr/m

ΦΥΛΛΟ ΠΟΡΤΑΣ ΚΛΕΙΣΤΟ

SASH FOR DOORS

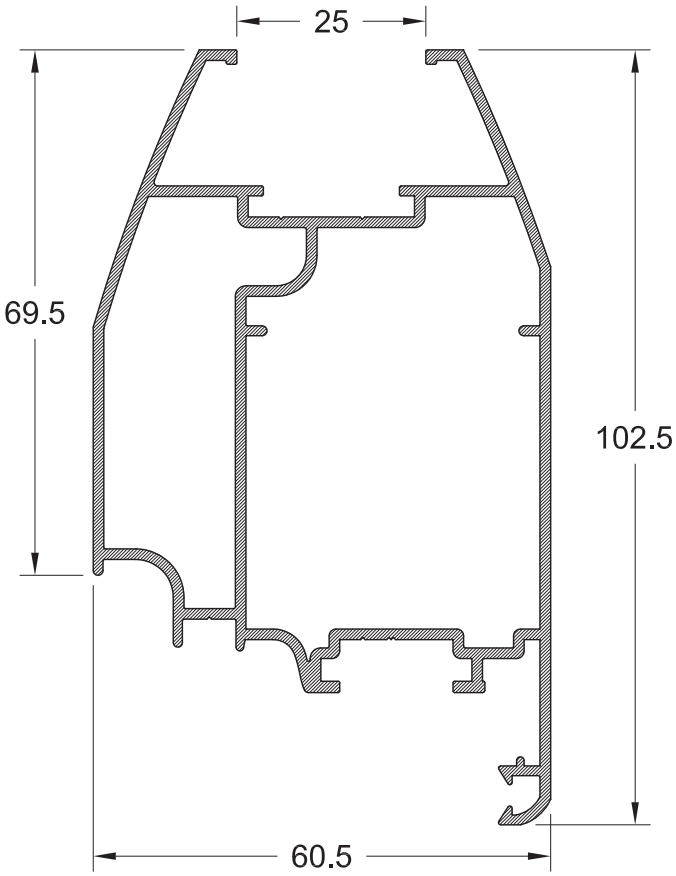

TV 5033
1.256 gr/m

ΦΥΛΛΟ ΠΟΡΤΑΣ ΑΛΕΡ - ΡΕΤΟΥΡ

SASH FOR ALLER-RETOUR DOOR

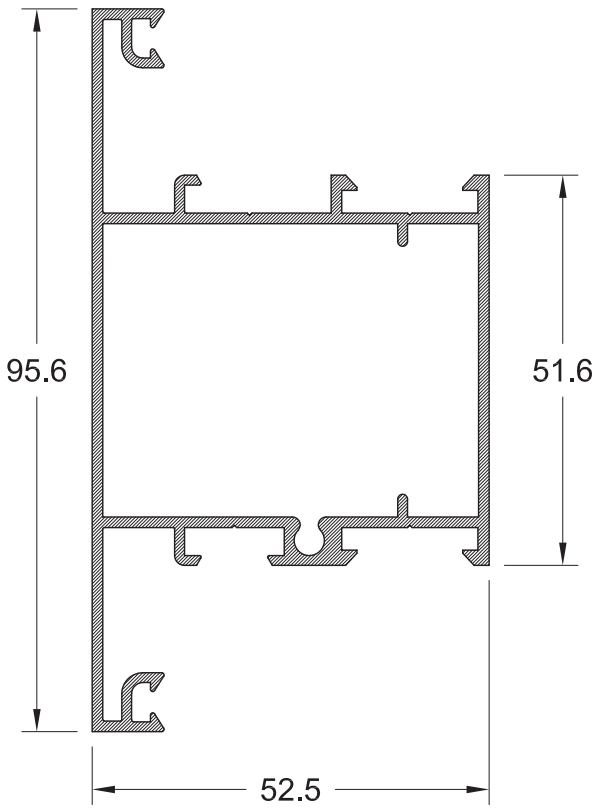

TV 5130
1.057 gr/m

ΙΣΙΟ ΦΥΛΛΟ ΠΑΤΖΟΥΡΙΟΥ

STRAIGHT SHUTTER

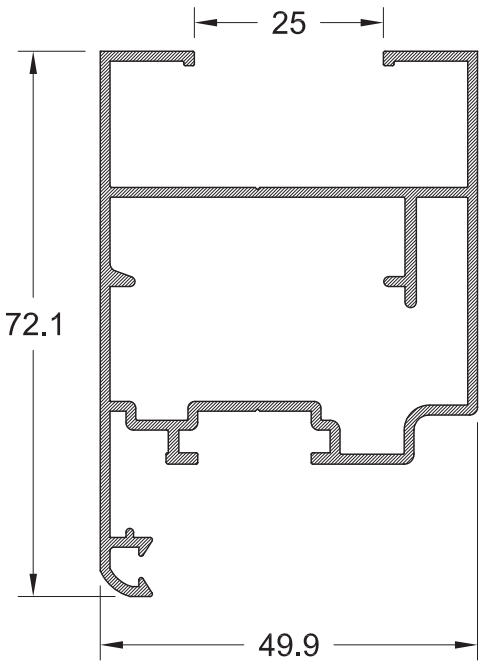

TV 5030
1.017 gr/m

ΦΥΛΛΟ ΠΑΤΖΟΥΡΙΟΥ

SHUTTER

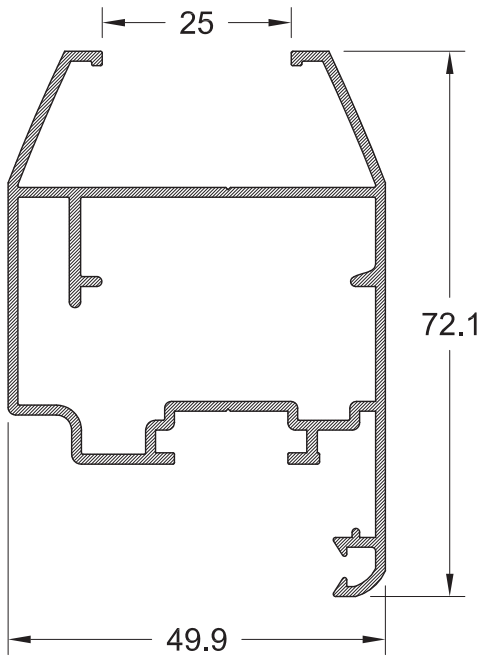

TV 5053
955 gr/m

ΙΣΙΟ ΧΩΡΙΣΜΑ ΦΥΛΛΟΥ

STRAIGHT TRANSOM FOR SASH

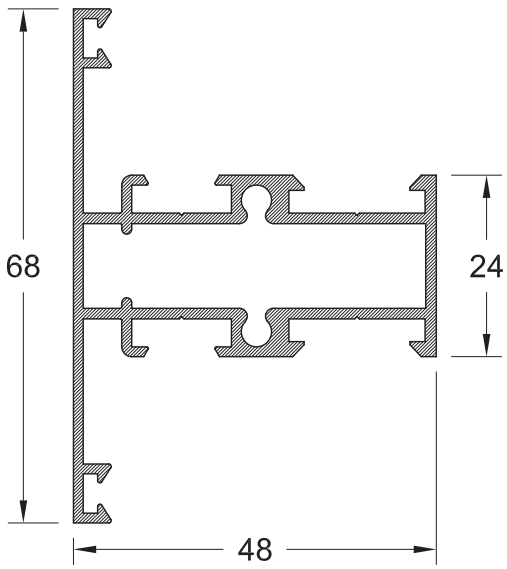

TV 5010
1.111 gr/m

ΧΩΡΙΣΜΑ ΦΥΛΛΟΥ

TRANSOM FOR SASH

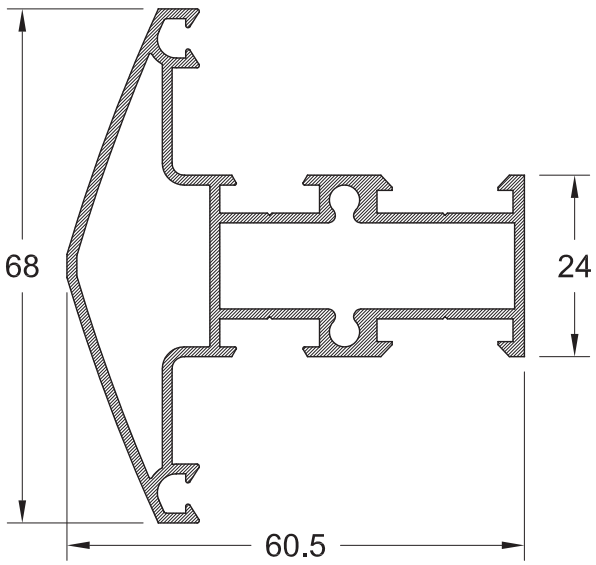

TV 5024
1.074 gr/m

ΧΩΡΙΣΜΑ ΚΑΣΑΣ

TRANSOM FOR FRAMES

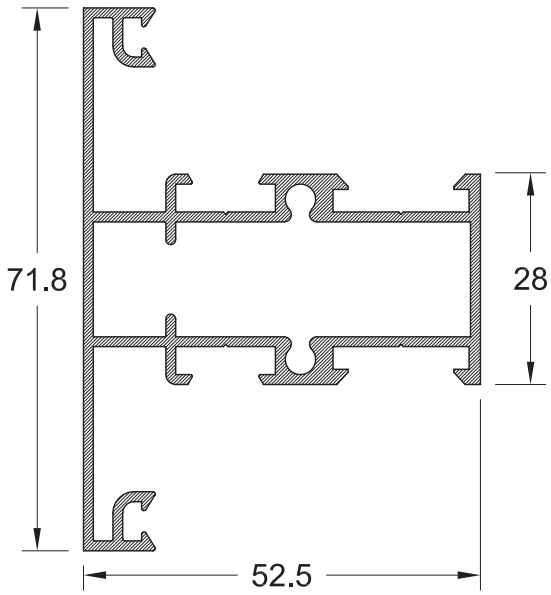

TV 5025
1.337 gr/m

ΧΩΡΙΣΜΑ ΚΑΣΑΣ

TRANSOM FOR FRAMES

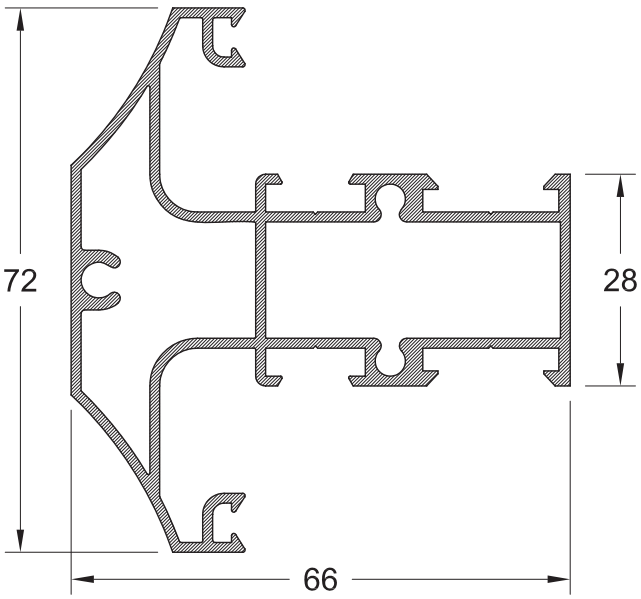

TV 5026
1.564 gr/m

ΧΩΡΙΣΜΑ ΚΑΣΑΣ

TRANSOM FOR FRAMES

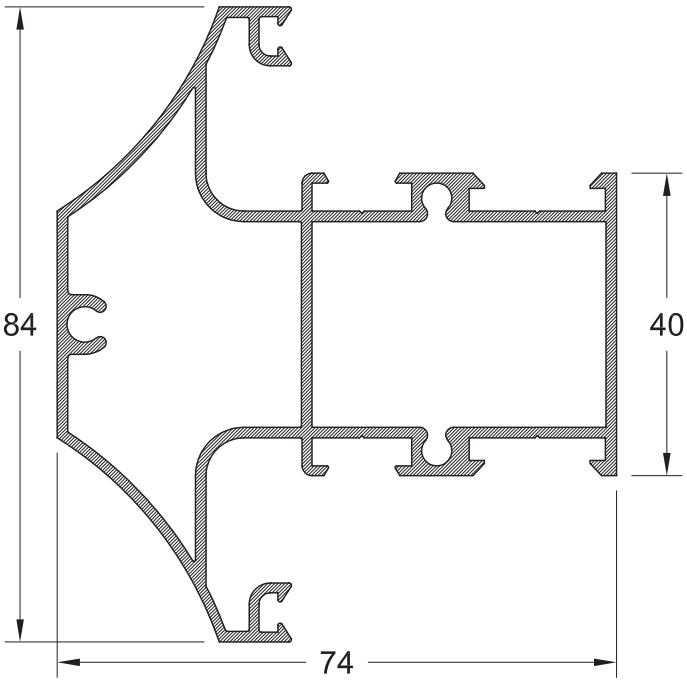

TV 5011
1.340 gr/m

ΧΩΡΙΣΜΑ ΠΟΡΤΑΣ

TRANSOM FOR DOOR

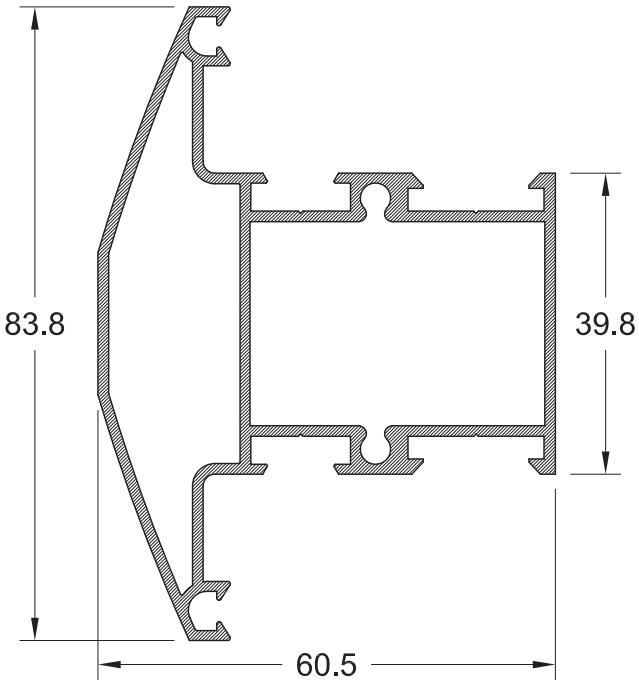

TV 5062
1.275 gr/m

ΙΣΙΟ ΧΩΡΙΣΜΑ ΚΑΣΩΝ

STRAIGHT TRANSOM / MULLION PROFILE FOR FRAMES

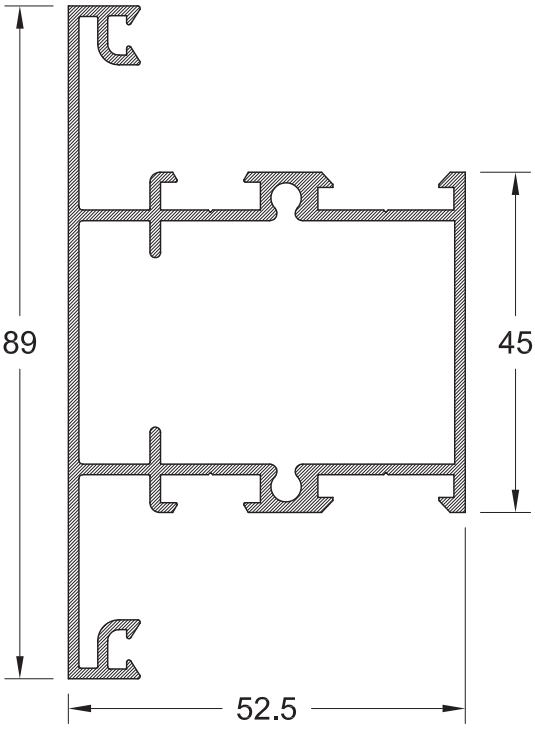

TV 5128
1.077 gr/m

ΙΣΙΟ ΧΩΡΙΣΜΑ ΠΑΤΖΟΥΡΙΟΥ

STRAIGHT TRANSOM / MULLION PROFILE

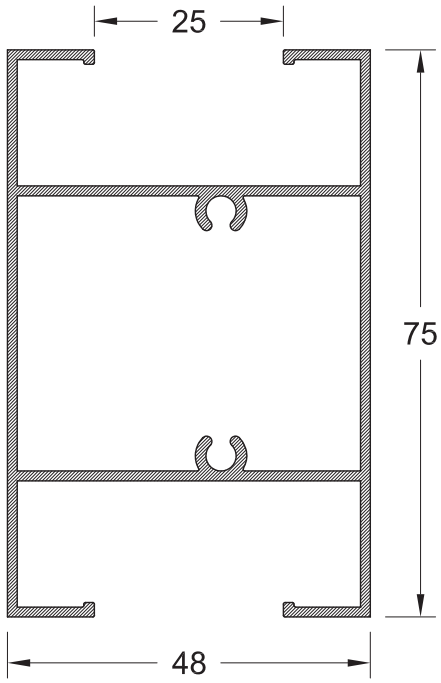

TV 5028
1.007 gr/m

ΧΩΡΙΣΜΑ ΠΑΤΖΟΥΡΙΟΥ

TRANSOM / MULLION FOR SHUTTER

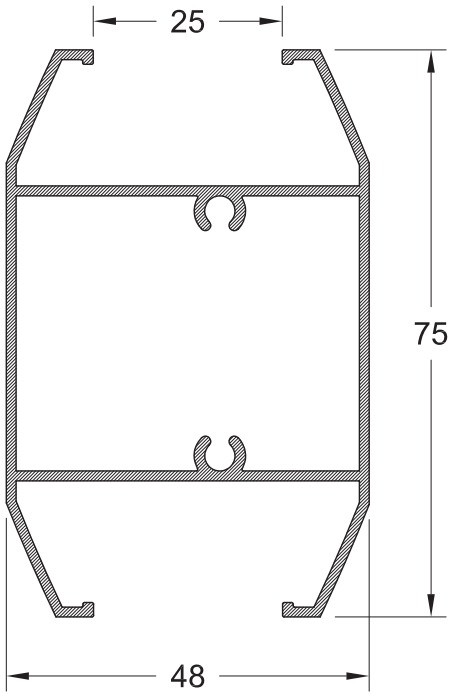

TV 5012
890 gr/m

ΚΑΪΤΙ ΚΛΕΙΣΤΟ

CLOSED TRANSOM/MULLION PROFILE

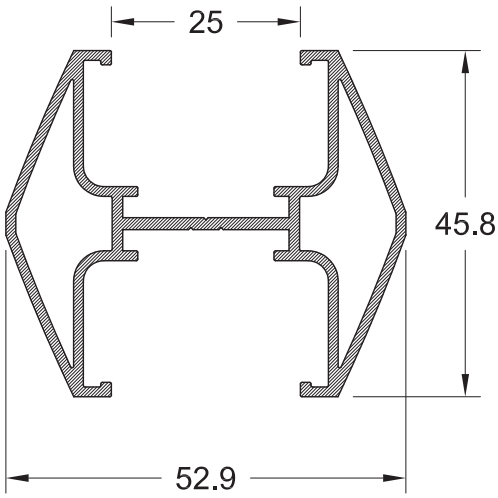

TV 5054
790 gr/m

ΚΑΪΤΙ

TRANSOM / MULLION PROFILE

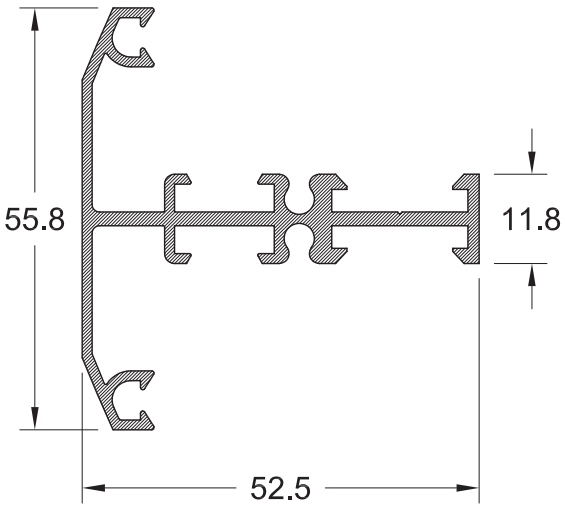

TV 5013
2.089 gr/m

ΤΑΜΠΛΑΣ ΠΟΡΤΑΣ

BOTTOM RAIL FOR DOORS

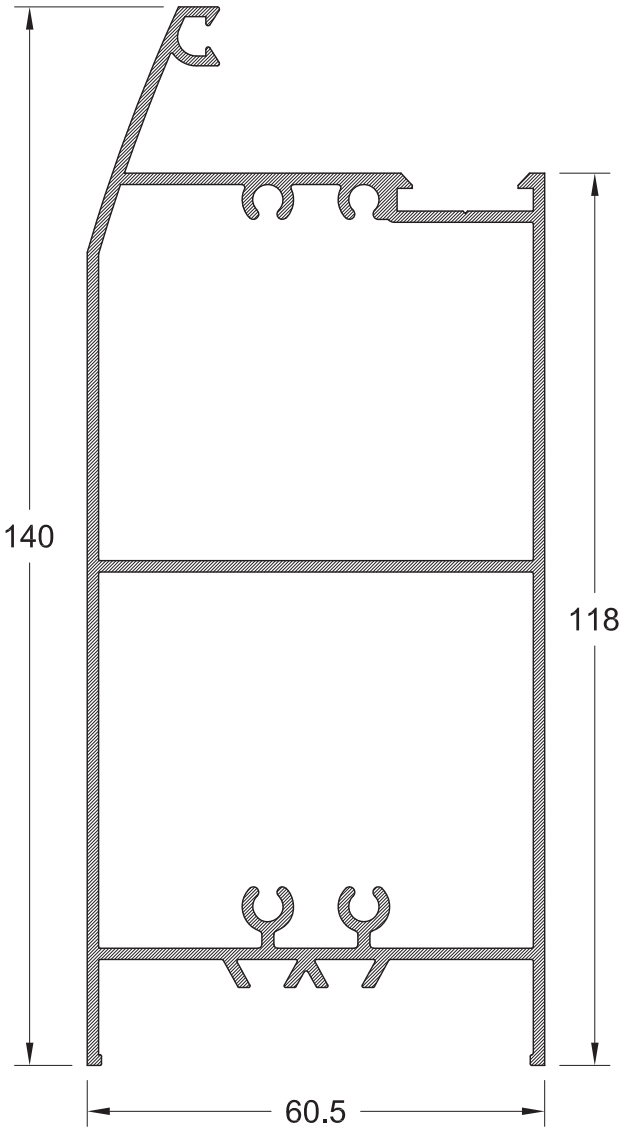

TV 5052
1.928 gr/m

ΙΣΙΟΣ ΤΑΜΠΛΑΣ ΠΟΡΤΑΣ

STRAIGHT BOTTOM RAIL FOR DOORS

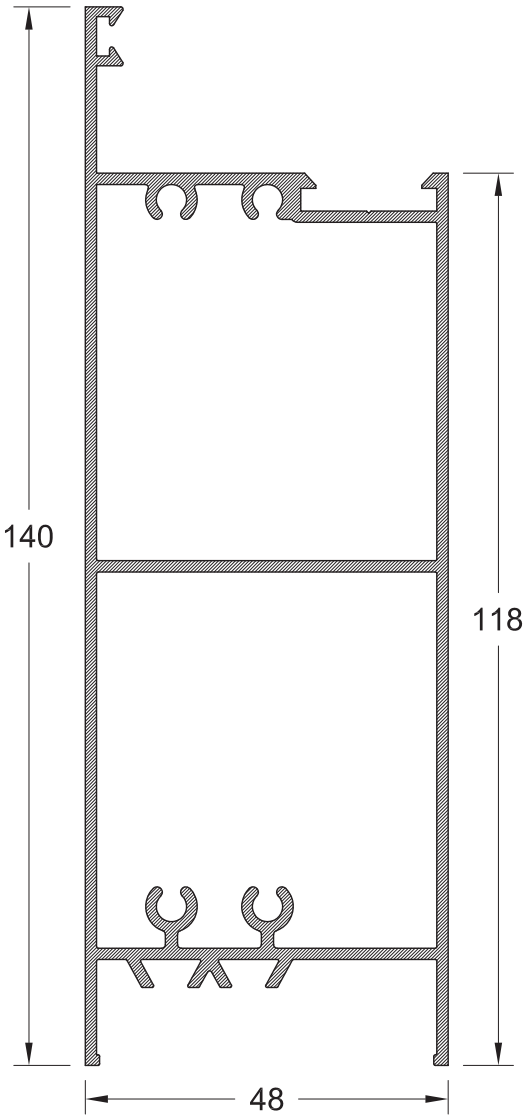

TV 5127
1.889 gr/m

ΙΣΙΟΣ ΤΑΜΠΛΑΣ ΠΑΤΖΟΥΡΙΟΥ

STRAIGHT BOTTOM RAIL FOR SHUTTER

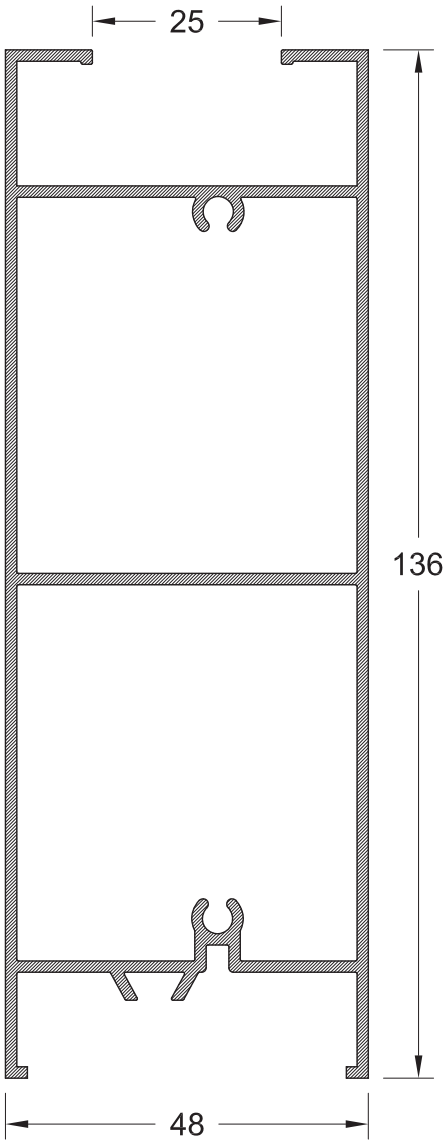

TV 5129
1.184 gr/m

ΜΙΚΡΟΣ ΤΑΜΠΛΑΣ ΠΑΤΖΟΥΡΙΟΥ ΙΣΙΟΣ

STRAIGHT SMALL BOTTOM RAIL FOR SHUTTER

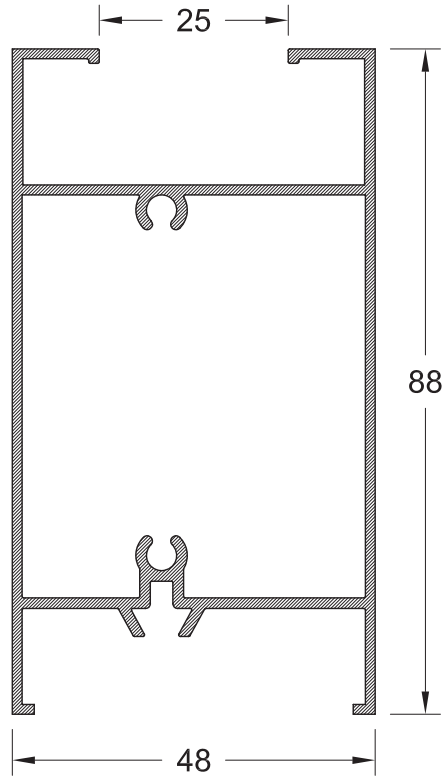

TV 5027
1.848 gr/m

ΜΕΓΑΛΟΣ ΤΑΜΠΛΑΣ ΠΑΤΖΟΥΡΙΟΥ
LARGE BOTTOM RAIL FOR SHUTTER

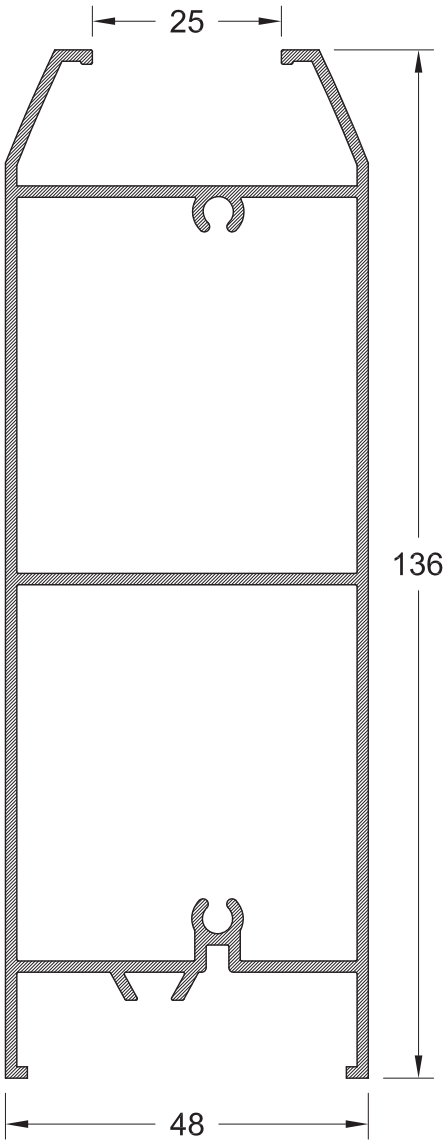

TV 5029
1.142 gr/m

ΜΙΚΡΟΣ ΤΑΜΠΛΑΣ ΠΑΤΖΟΥΡΙΟΥ
SMALL BOTTOM RAIL FOR SHUTTER

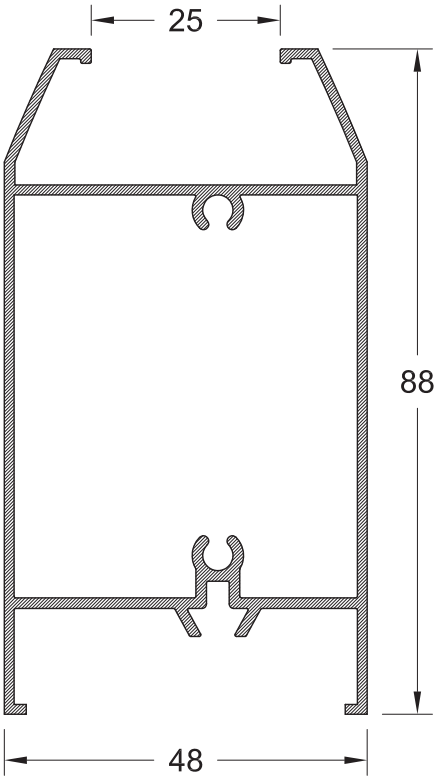

TV 5008
1.072 gr/m

ΜΠΙΝΙ ΔΙΦΥΛΛΟΥ

ADJOINING PROFILE FOR DOUBLE SASHES

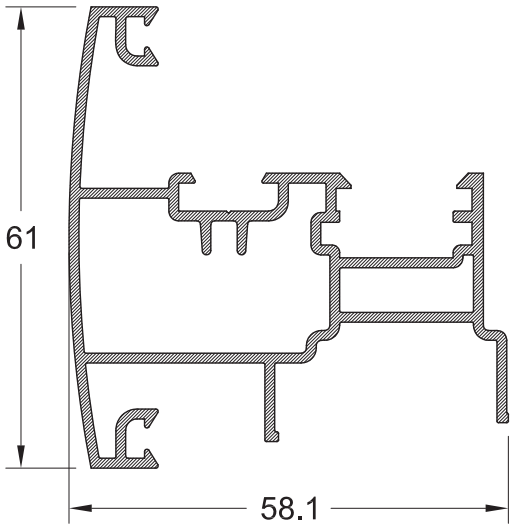

TV 5031
749 gr/m

ΜΠΙΝΙ ΠΑΤΖΟΥΡΙΟΥ

ADJOINING PROFILE FOR SHUTTER

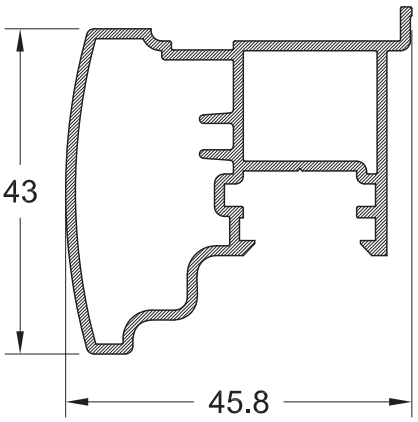

TV 5035
623 gr/m

ΜΠΙΝΙ ΑΛΕΡ - ΡΕΤΟΥΡ

REBATE PROFILE FOR ALLER-RETOUR

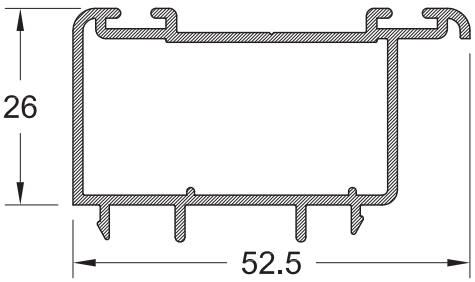

TV 5009
889 gr/m

ΜΠΙΝΙ ΓΙΑ ΠΕΡΙΣΤΡΕΦΟΜΕΝΑ

ADJOINING PROFILE FOR ROTATING WINDOWS

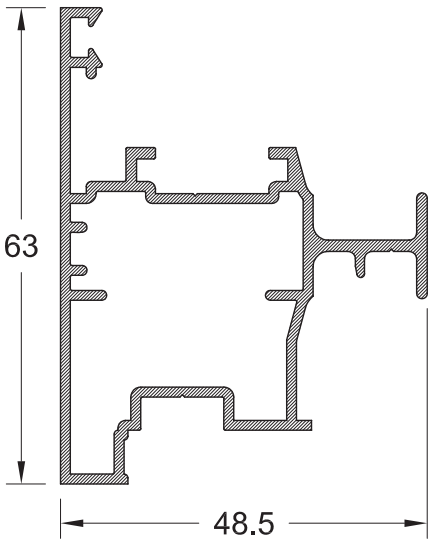

TV 5034
892 gr/m

ΜΠΙΝΙ ΑΛΛΑΓΗΣ ΦΟΡΑΣ

REBATE PROFILE

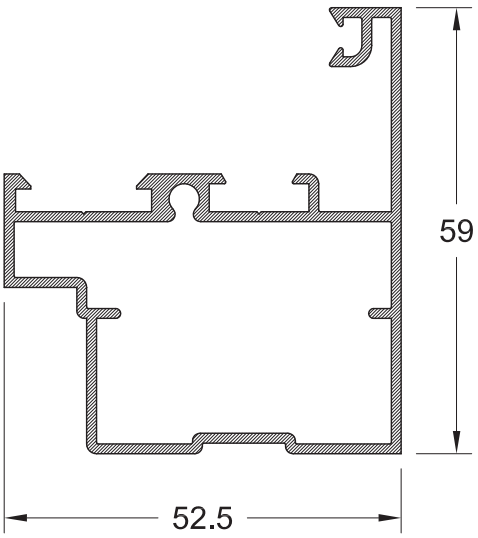

TV 5048
329 gr/m

ΑΡΜΟΚΑΛΥΠΤΡΟ
WALL - JOINING PROFILE

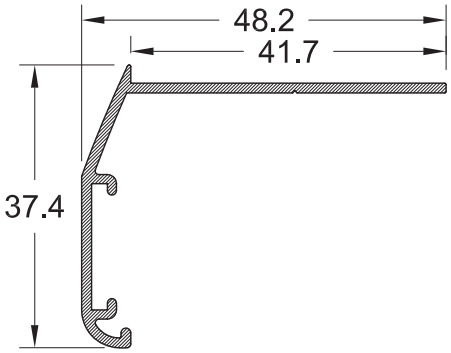

TV 5059
356 gr/m

ΑΡΜΟΚΑΛΥΠΤΡΟ
WALL - JOINING PROFILE

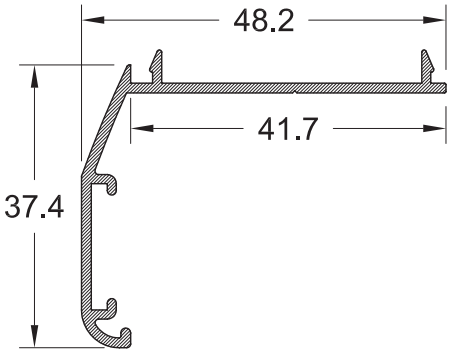

TV 5058
466 gr/m

ΑΡΜΟΚΑΛΥΠΤΡΟ
WALL - JOINING PROFILE

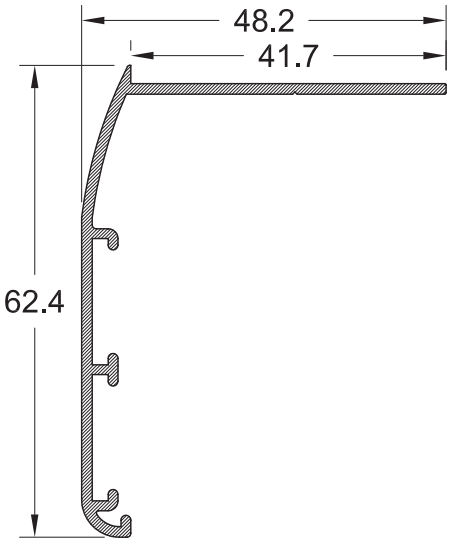

TV 5060
493 gr/m

ΑΡΜΟΚΑΛΥΠΤΡΟ
WALL - JOINING PROFILE

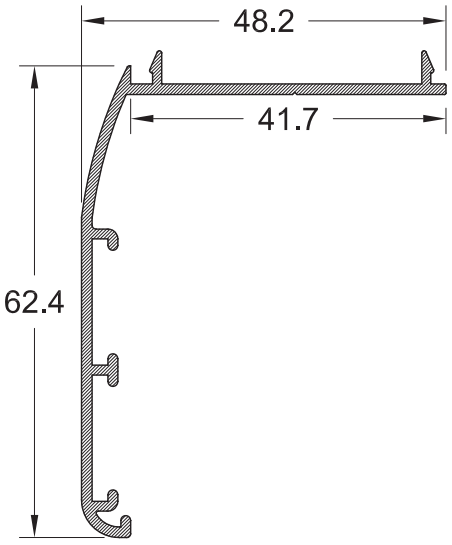

TV 5038
765 gr/m

ΚΟΛΩΝΑ 90° ΓΙΑ ΚΑΣΕΣ 60mm

TRANSOM / MULLION PROFILE 90°
FOR FRAMES 60mm

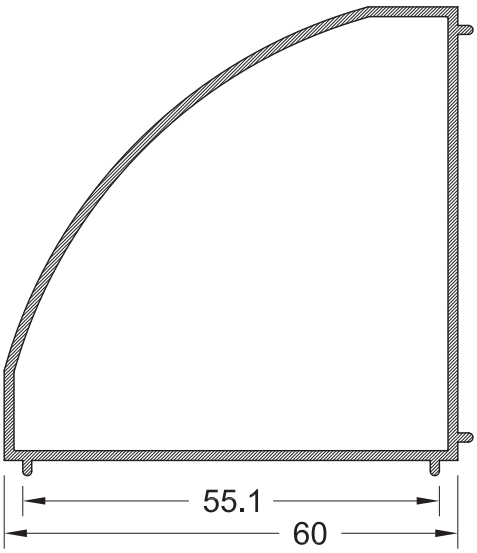

TV 5037
1.033 gr/m

ΚΟΛΩΝΑ 90° ΓΙΑ ΚΑΣΕΣ 76mm

TRANSOM / MULLION PROFILE 90°
FOR FRAMES 76mm

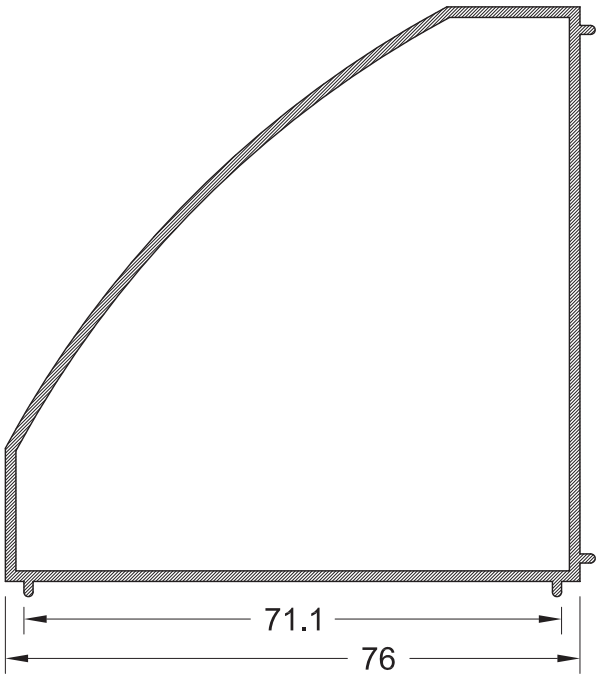

TV 5036
1.310 gr/m

ΚΟΛΩΝΑ 90° ΓΙΑ ΚΑΣΕΣ 96,6mm

TRANSOM / MULLION PROFILE 90°
FOR FRAMES 96.6mm

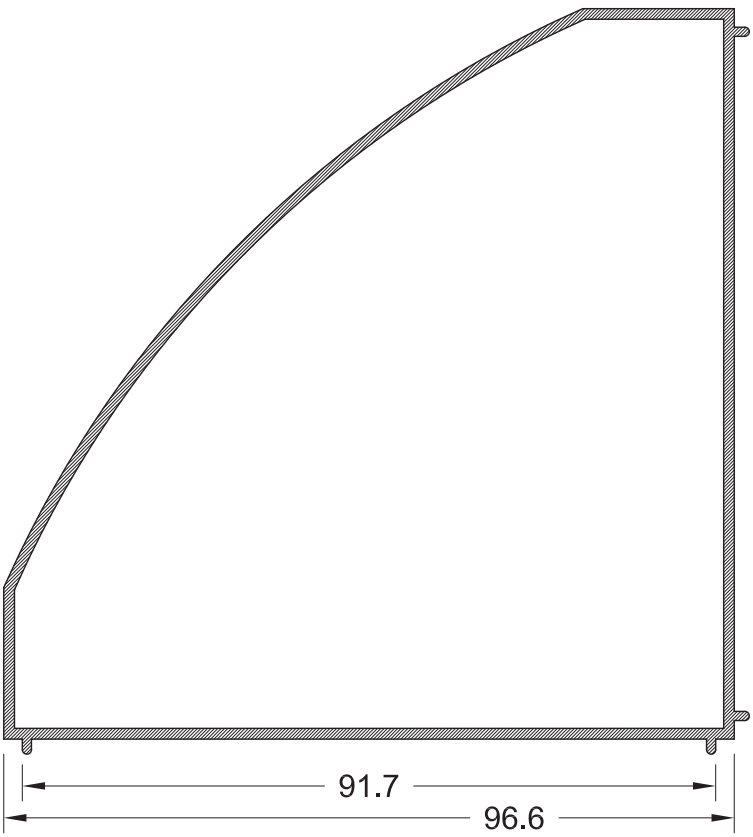

TV 5049
439 gr/m

ΠΡΟΣΘΗΚΗ ΠΟΛΛΑΠΛΩΝ ΓΩΝΙΩΝ ΤΟΥ TV-5017 ΜΕ ΚΟΛΩΝΑ Ø70

MULTIPLE CORNER ADDITION FOR
PROFILE TV-5017 (MULLION Ø70)

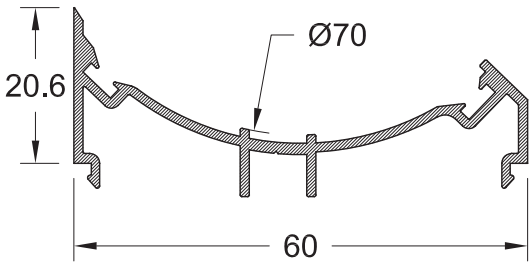

TV 5045
348 gr/m

ΚΑΤΩΚΑΣΙ ΑΕΡΟΣΤΕΓΑΝΩΣΗΣ

AIR-WATERTIGHTNESS THRESHOLD

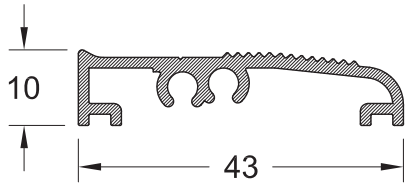

TV 5095
378 gr/m

ΚΑΤΩΚΑΣΙ ΑΕΡΟΣΤΕΓΑΝΩΣΗΣ

AIR - WATERTIGHTNESS THRESHOLD

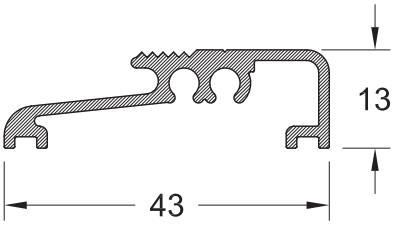

TV 5046
298 gr/m

ΠΡΟΦΙΛ ΣΤΕΓΑΝΩΣΗΣ ΘΥΡΩΝ

WATERTIGHTNESS PROFILE FOR DOORS

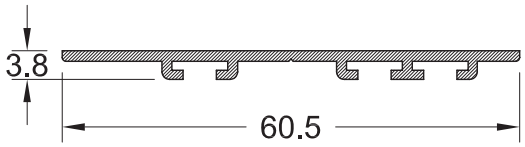

TV 5094
379 gr/m

ΝΕΡΟΣΤΑΛΛΑΚΤΗΣ

WATER DRIP PROFILE

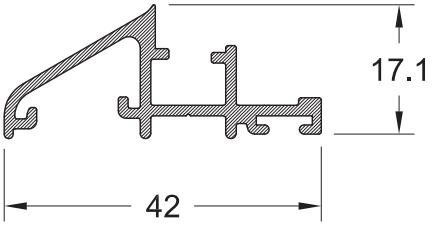

TV 5050
150 gr/m

ΝΤΙΖΑ ΚΙΝΗΣΕΩΣ

ROD

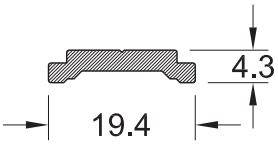

TV 5047
638 gr/m

ΕΣΩΤΕΡΙΚΟΣ ΝΕΡΟΧΥΤΗΣ

INNER WATER DRAINAGE

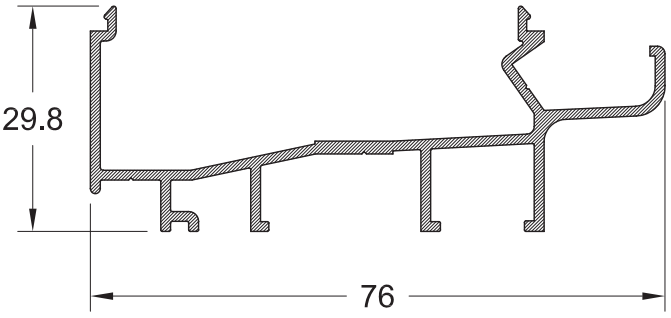

TV5 110
168 gr/m

ΝΕΡΟΣΤΑΛΛΑΚΤΗΣ

WATER DRIP PROFILE

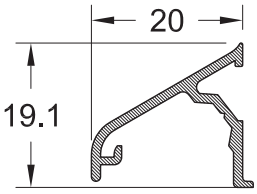

TV5 172
866 gr/m

ΔΙΑΚΟΣΜΗΤΙΚΟ ΠΛΑΙΣΙΟ

DECORATIVE FRAME

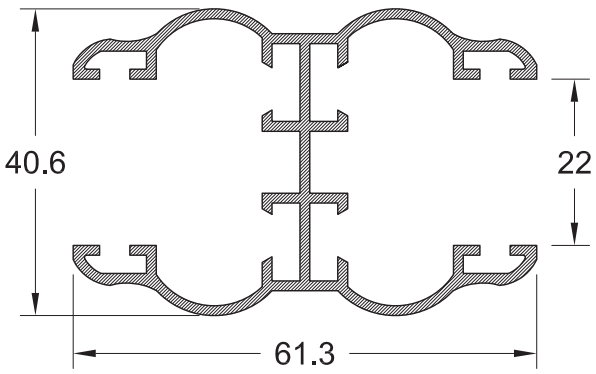

TV5 171
315 gr/m

ΔΙΑΚΟΣΜΗΤΙΚΟ ΠΛΑΙΣΙΟ

DECORATIVE FRAME

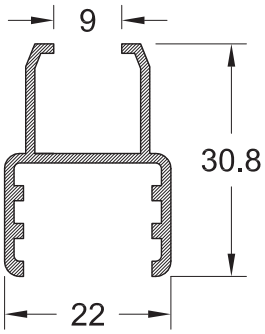

TV5 170
812 gr/m

ΤΑΜΠΛΑΣ ΡΑΜΠΟΤΕ

PROFILE FOR FLAT PANEL

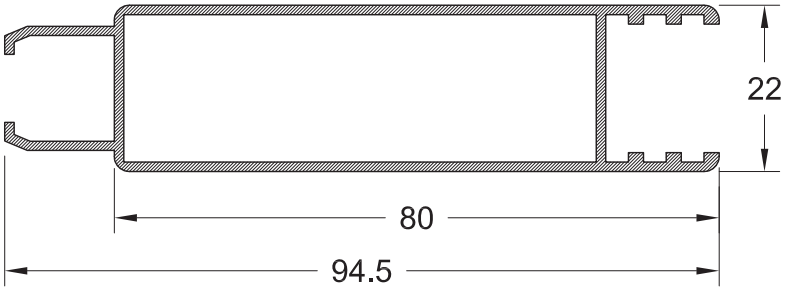

PER 233
526 gr/m

ΠΡΟΦΙΛ ΚΙΝΗΤΗΣ ΠΕΡΣΙΔΑΣ

PROFILE OF MOVABLE LOUVER

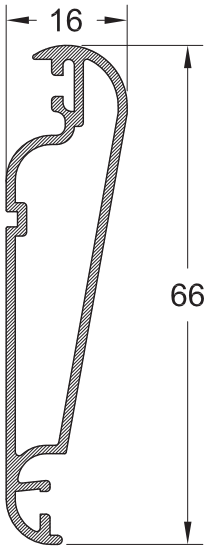

PER 232
383 gr/m

ΡΥΘΜΙΣΤΗΣ ΚΙΝΗΤΗΣ ΠΕΡΣΙΔΑΣ

REGULATOR OF MOVABLE LOUVER

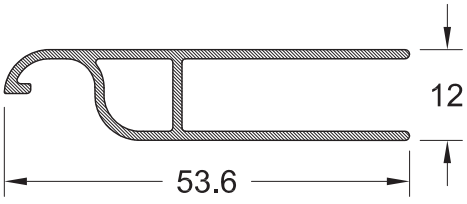

PER 231
318 gr/m

ΠΡΟΣΘΗΚΗ ΤΕΛΕΙΩΜΑΤΟΣ ΚΙΝΗΤΗΣ ΠΕΡΣΙΔΑΣ

ADDITION FOR
MOVABLE LOUVER END

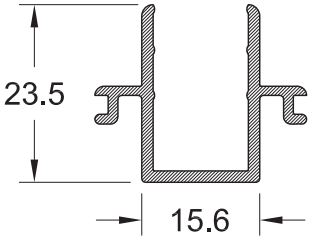

TV 5066 421 gr/m

ΟΒΑΛΙΝΑ ΑΣΦΑΛΕΙΑΣ

SECURITY FIXED LOUVER

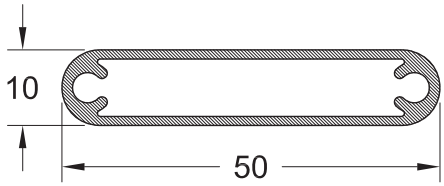

TV 5067 220 gr/m

ΤΕΛΕΙΩΜΑ ΟΒΑΛΙΝΑΣ ΑΣΦΑΛΕΙΑΣ

END SECURITY FIXED LOUVER

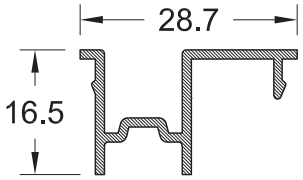

P3 368 gr/m

ΟΒΑΛΙΝΑ

FIXED LOUVER PROFILE

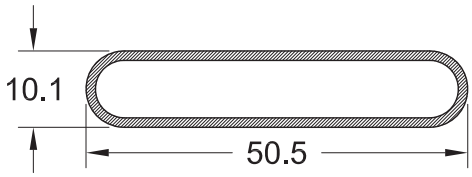

TV 2080 245 gr/m

ΠΗΧΑΚΙ ΟΒΑΛΙΝΑΣ

CLIP FOR P3 LOUVER

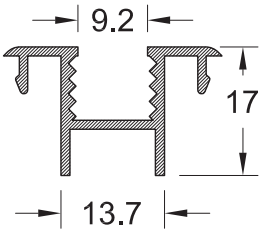

TV 5041 231 gr/m

ΟΒΑΛ ΠΗΧΑΚΙ ΤΖΑΜΙΟΥ

OVAL GLASS CLIP

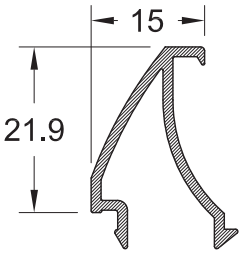

TV 5055 257 gr/m

ΙΣΙΟ ΠΗΧΑΚΙ ΤΖΑΜΙΟΥ

STRAIGHT GLASS CLIP

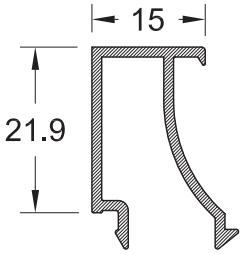

TV 5056 307 gr/m

ΟΒΑΛ ΠΗΧΑΚΙ ΤΖΑΜΙΟΥ

OVAL GLASS CLIP

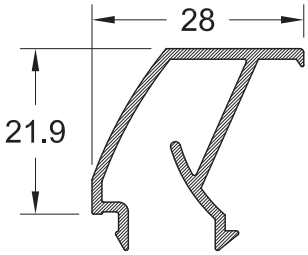

TV 5043 302 gr/m

ΙΣΙΟ ΠΗΧΑΚΙ ΤΖΑΜΙΟΥ

STRAIGHT GLASS CLIP

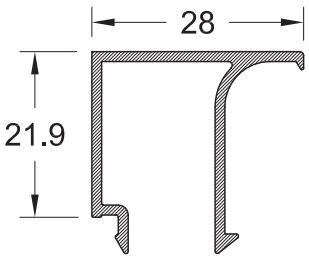

TV 5044
173 gr/m

ΙΣΙΟ ΠΗΧΑΚΙ ΤΖΑΜΙΟΥ
STRAIGHT GLASS CLIP

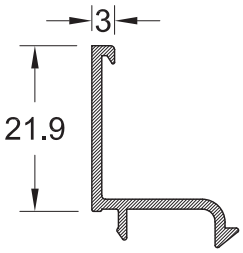

TV 5039
222 gr/m

ΠΗΧΑΚΙ
CLIP

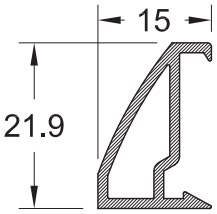

TV 5040
120 gr/m

ΑΝΤΑΠΤΟΡΑΣ ΓΙΑ ΤΑ ΠΗΧΑΚΙΑ TV 5065 & TV 5039
ADAPTER FOR TV 5065 & TV 5039

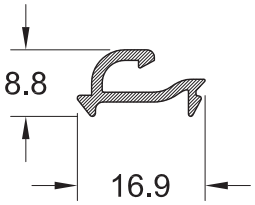

TV 5069
285 gr/m
NEO

ΙΣΙΟ ΠΗΧΑΚΙ ΤΖΑΜΙΟΥ
STRAIGHT GLASS CLIP

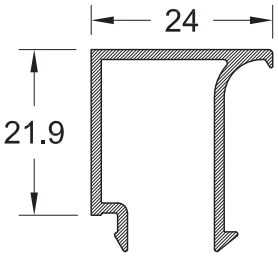

TV 5042
320 gr/m

ΙΣΙΟ ΠΗΧΑΚΙ ΤΖΑΜΙΟΥ
STRAIGHT GLASS CLIP

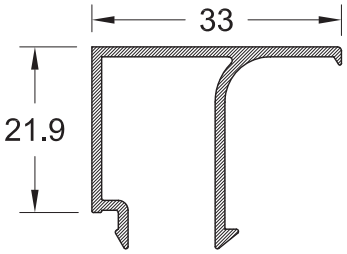

TV 5065
316 gr/m

ΠΗΧΑΚΙ ΟΒΑΛ
OVAL CLIP

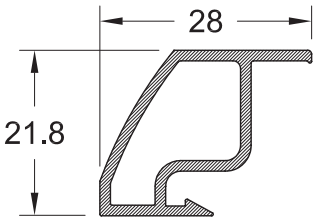

PER 240
454 gr/m

ΦΥΛΛΑΡΑΚΙ ΠΑΤΖΟΥΡΙΟΥ "ΤΟΥΛΙΠΑ"
FIXED LOUVER PROFILE

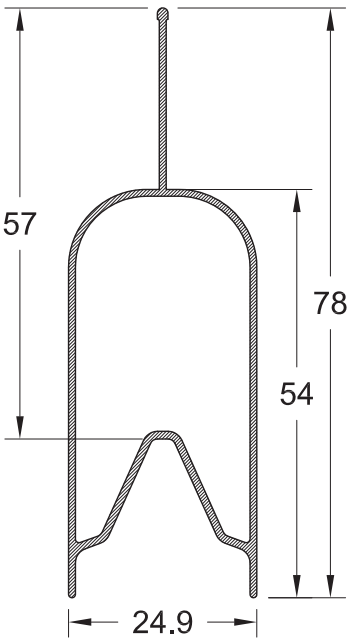

PER 250
532 gr/m

ΦΥΛΛΑΡΑΚΙ ΠΑΤΖΟΥΡΙΟΥ "ΚΡΙΝΑΚΙ"
FIXED LOUVER PROFILE

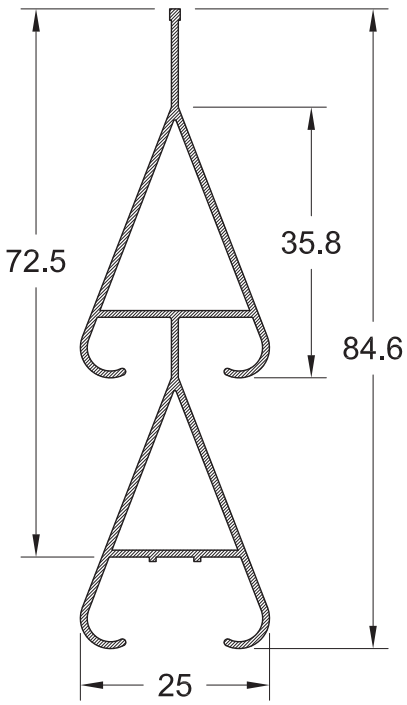

PER 270
424 gr/m

ΦΥΛΛΑΡΑΚΙ ΠΑΤΖΟΥΡΙΟΥ "ΤΟΥΛΙΠΑ"
FIXED LOUVER PROFILE

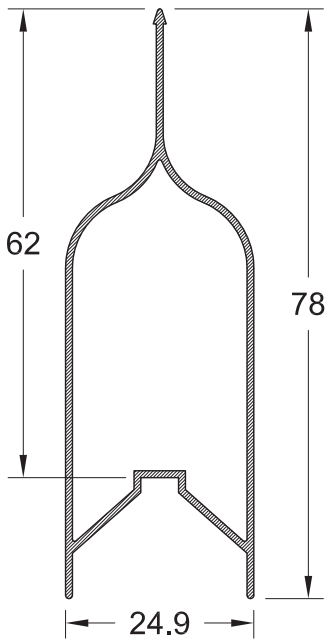

PER 280
358 gr/m

ΦΥΛΛΑΡΑΚΙ ΠΑΤΖΟΥΡΙΟΥ
FIXED LOUVER PROFILE

ΕΞΩΤΕΡΙΚΗ ΠΛΕΥΡΑ
OUTSIDE

ΕΣΩΤΕΡΙΚΗ ΠΛΕΥΡΑ
INSIDE

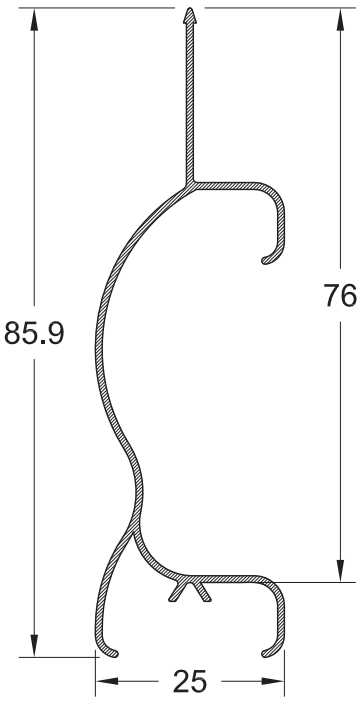

PER 260
604 gr/m

ΦΥΛΛΑΡΑΚΙ ΠΑΤΖΟΥΡΙΟΥ "ΚΡΙΝΑΚΙ"
FIXED LOUVER PROFILE

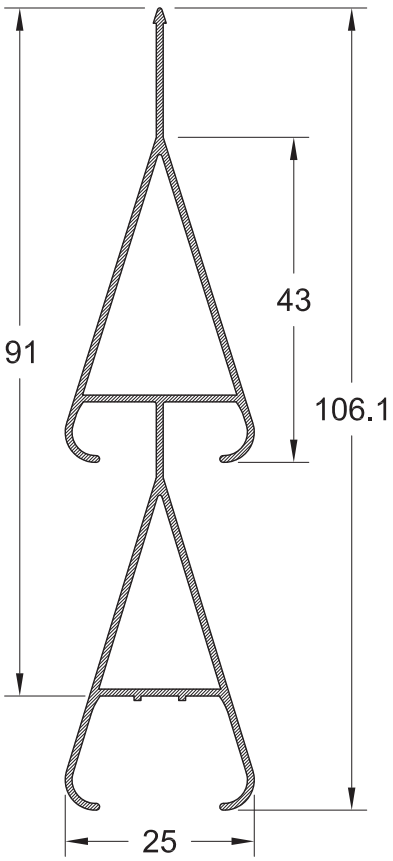

ΚΑΤΑΣΚΕΥΑΣΤΙΚΕΣ ΤΟΜΕΣ
CONSTRUCTION SECTIONS

ΟΨΗ
SIDE VIEW

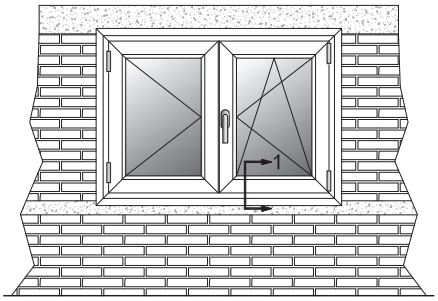

ΤΟΜΗ 1
SECTION 1

ΚΑΤΟΨΗ
TOP VIEW

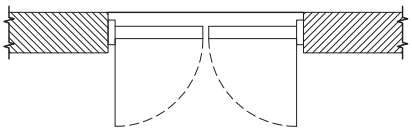

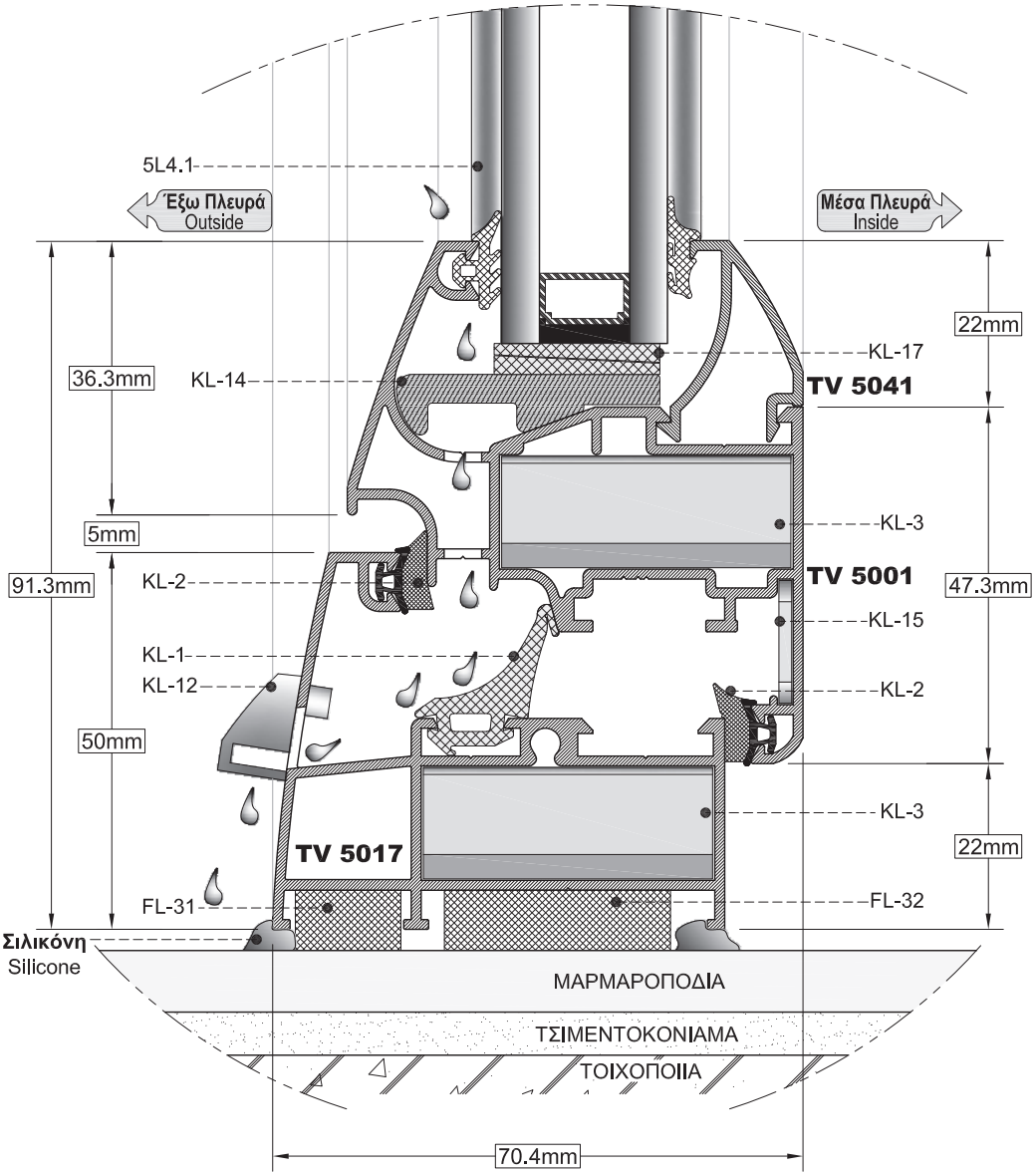

ΟΨΗ
SIDE VIEW

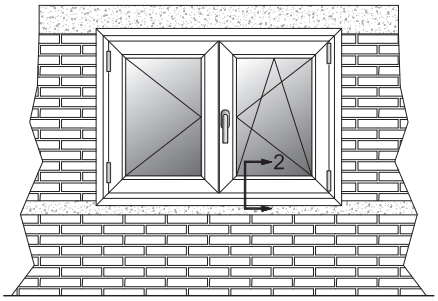

ΤΟΜΗ 2
SECTION 2

ΚΑΤΟΨΗ
TOP VIEW

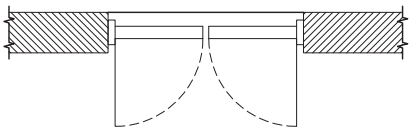

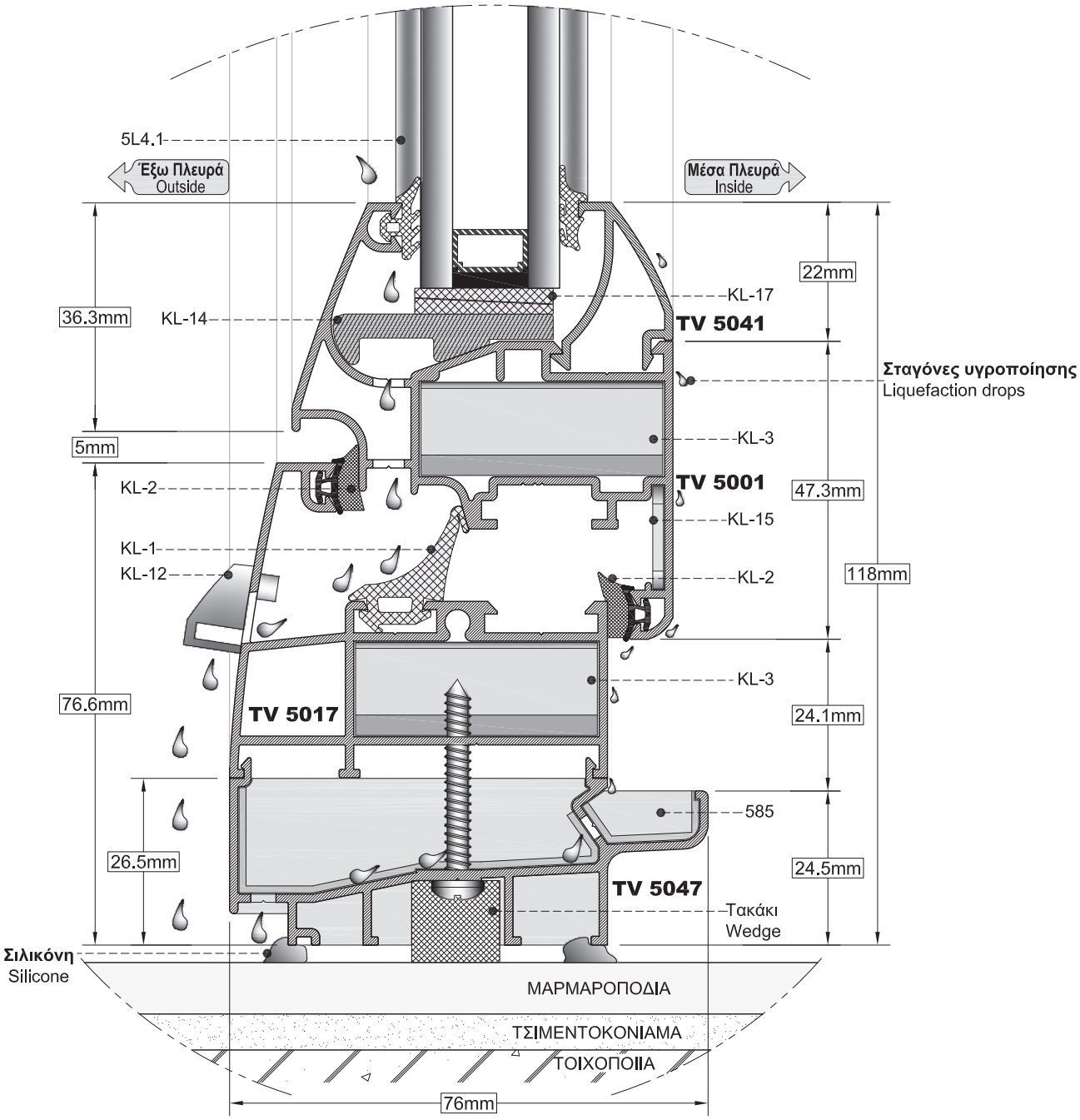

ΌΨΗ
SIDE VIEW

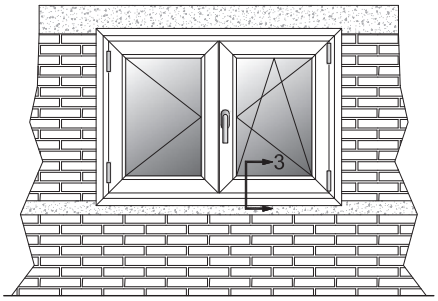

ΤΟΜΗ 3
SECTION 3

ΚΑΤΟΨΗ
TOP VIEW

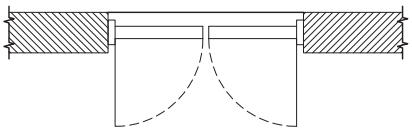

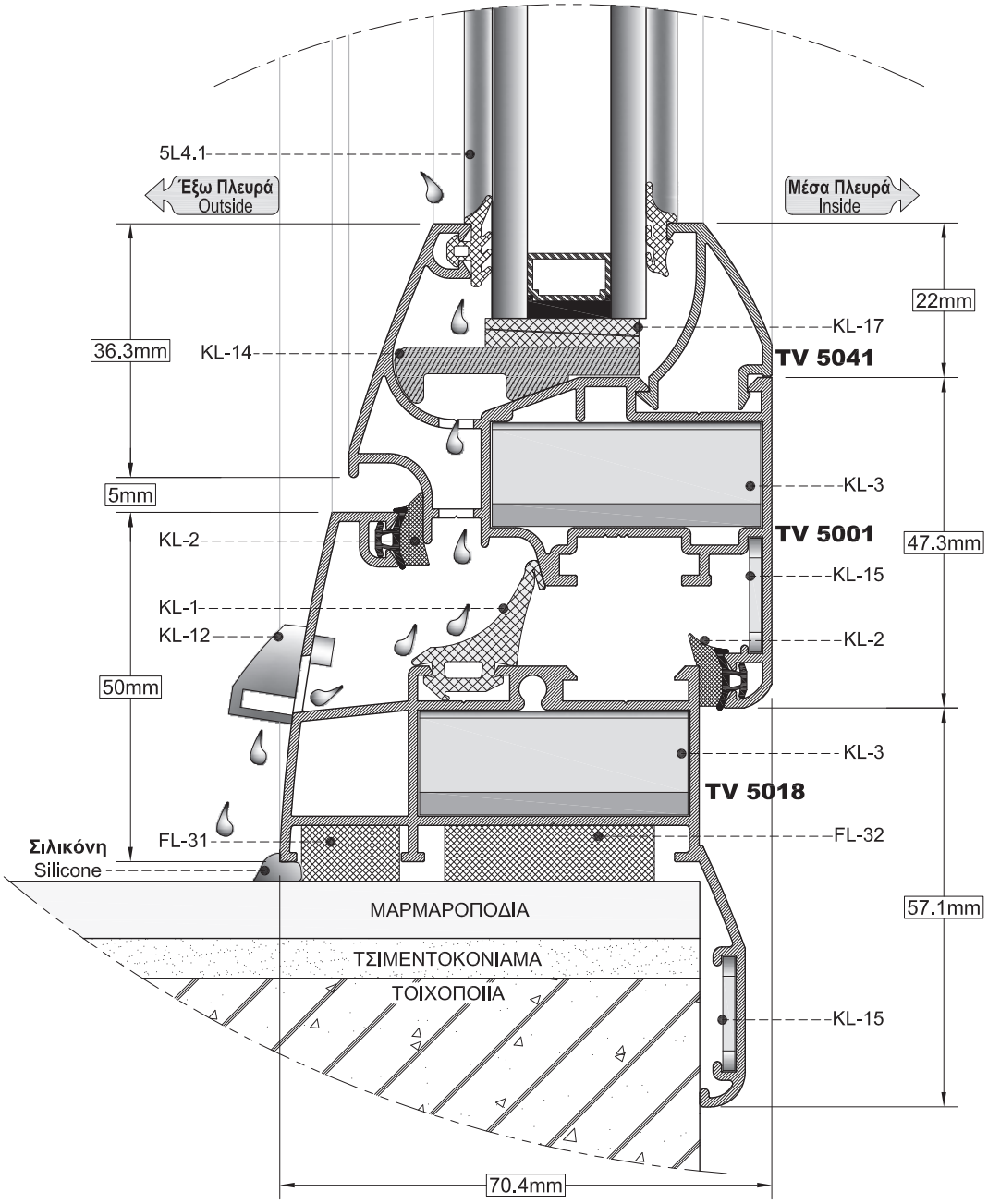

ΟΨΗ
SIDE VIEW

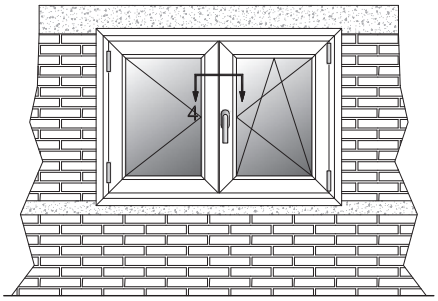

ΤΟΜΗ 4
SECTION 4

ΚΑΤΟΨΗ
TOP VIEW

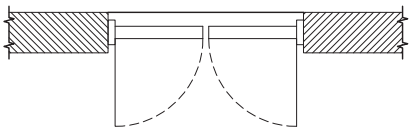

Έξω Πλευρά
Outside

143.6mm

5mm

5mm

36.3mm

61mm

36.3mm

KL-3

KL-2

4.2X25

KL-1

KL-2

KL-3

TV 5008

TV 5001

TV 5001

5L4.1

5L4.1

65.2

TV 5041

TV 5041

Μέσα Πλευρά
Inside

4.2X32

KL-15

KL-2

KL-2

5mm

Σπανιολέτα
Chremone bolt

ΌΨΗ
SIDE VIEW

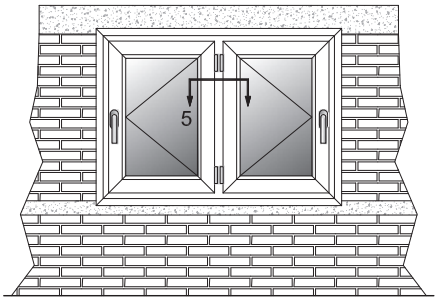

ΤΟΜΗ 5
SECTION 5

ΚΑΤΟΨΗ
TOP VIEW

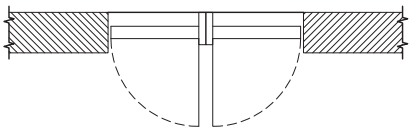

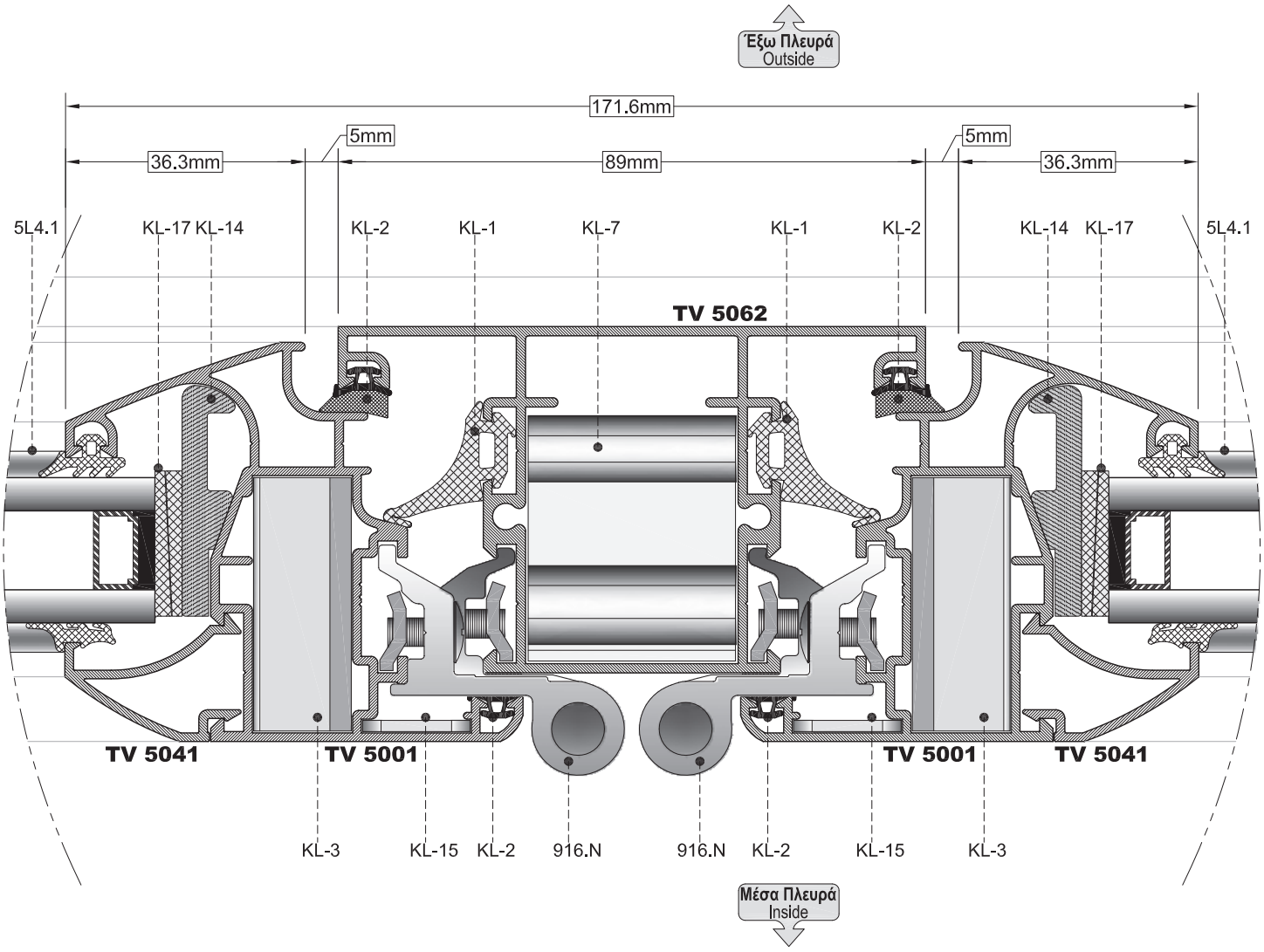

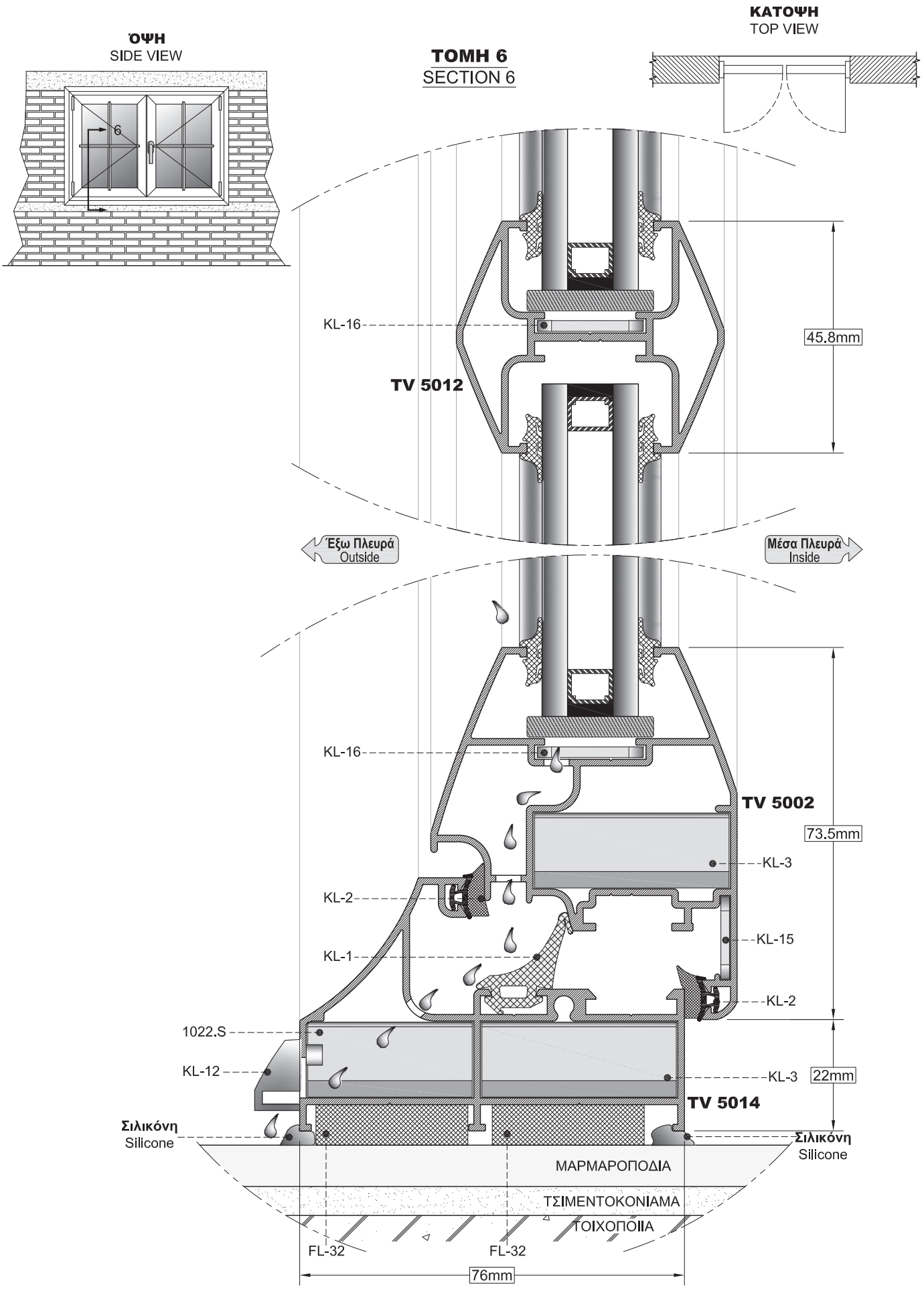
ΟΨΗ
SIDE VIEW
6
ΤΟΜΗ 6
SECTION 6
ΚΑΤΟΨΗ
TOP VIEW
KL-16
TV 5012
45.8mm
Έξω Πλευρά
Outside
Μέσα Πλευρά
Inside
KL-16
TV 5002
73.5mm
KL-3
KL-2
KL-15
KL-1
KL-2
1022.S
KL-12
KL-3
22mm
TV 5014
Σιλικόνη
Silicone
Σιλικόνη
Silicone
ΜΑΡΜΑΡΟΠΟΔΙΑ
ΤΣΙΜΕΝΤΟΚΟΝΙΑΜΑ
ΤΟΙΧΟΠΟΙΙΑ
FL-32
FL-32
76mm

ΟΨΗ
SIDE VIEW

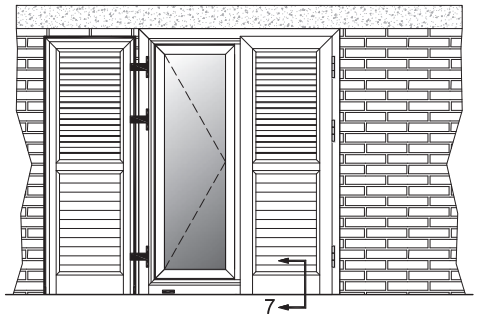

ΤΟΜΗ 7
SECTION 7

ΚΑΤΟΨΗ
TOP VIEW

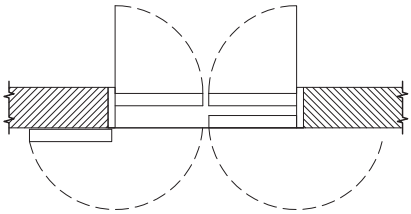

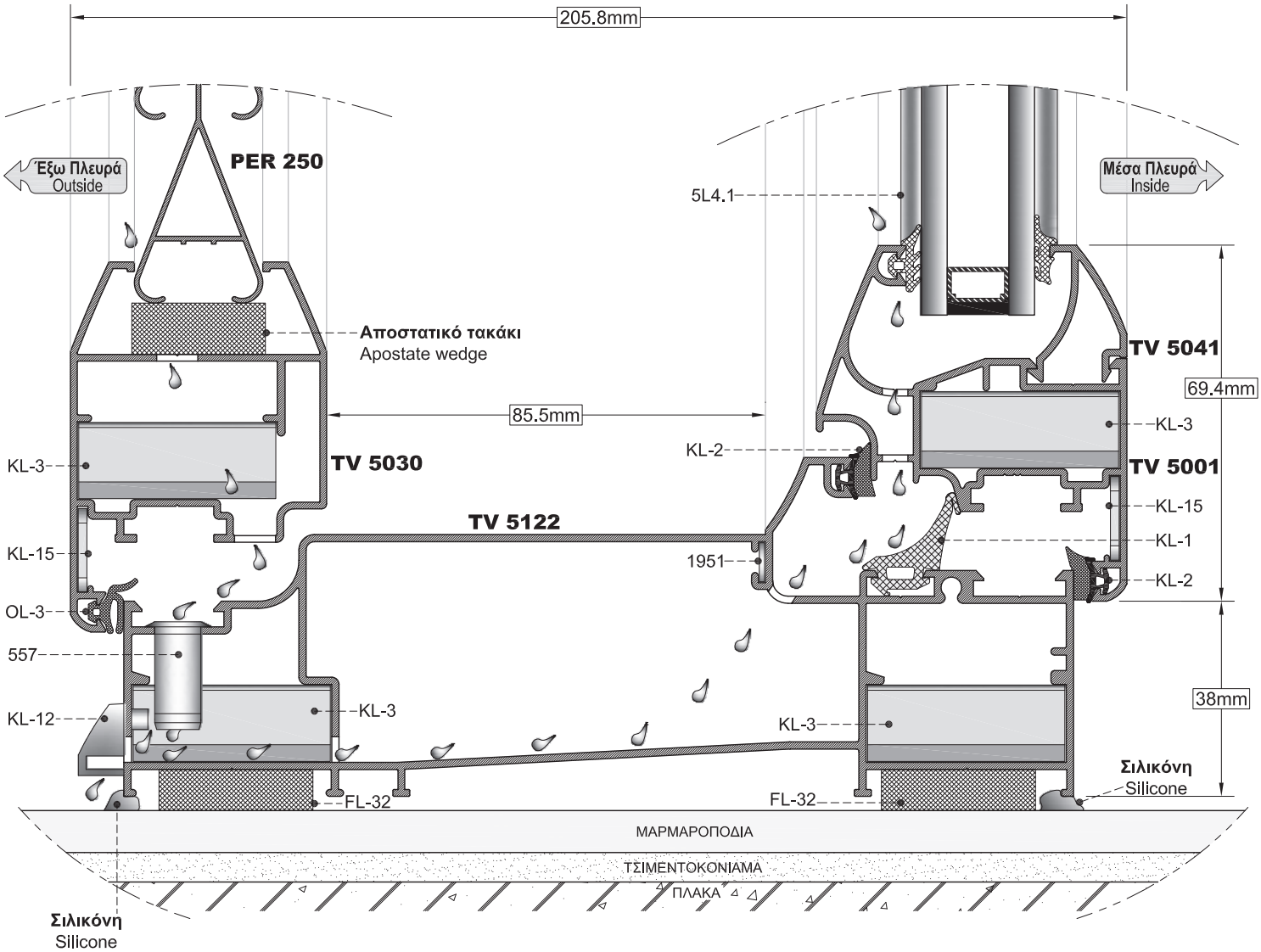

ΚΛΙΜΑΚΑ / SCALE: 0.8

ΟΨΗ
SIDE VIEW

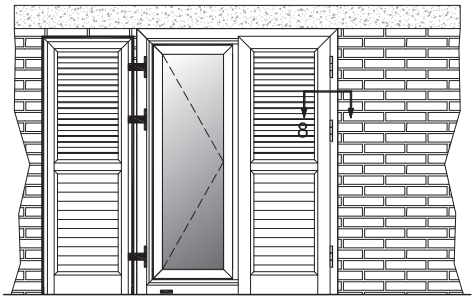

ΤΟΜΗ 8
SECTION 8

ΚΑΤΟΨΗ
TOP VIEW

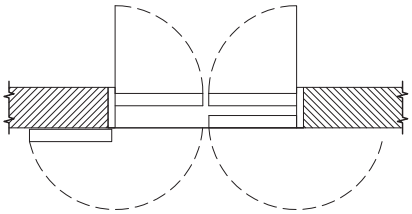

Inside
Μέσα Πλευρά

KL-14 KL-3 KL-15 KL-2 916.N KL-3 KL-15

Ακρυλικός στοκος
Acrylic stucco

TV 5041

TV 5048

Πλαστικό τακάκι
Plastic wedge

Ψευδόκασα 40 x20
Subframe 40 x 20

TV 5001

TV 5121

5L4.1 KL-17 KL-2 KL-1 1951

205.7mm

85.4mm

Σημείωση: Για μπαλκονόπορτες με φάρδος φύλλου από 0,60m έως 1,20m και ύψος 2,20m, χρησιμοποιούμε υποχρεωτικά 3 μάσκουλα ή μασκουλομεντεσέδες στις θέσεις που δείχνει το σχέδιο.
Note: For french windows with 0.6m to 1.2m width and 2.2m height is required to use three hinges as the drawing shows.

TV 5023

1951

TV 5030

ΠΕΡΣΙΔΑ
FIXED LOUVER

Πλαστικά τακάκια
Plastic wedges

Ψευδόκασα 40 x20
Subframe 40 x 20

KL-3 KL-15 KL-70 OL-3 KL-3

Ακρυλικός στοκος
Acrylic stucco

72.1mm

Outside
Έξω Πλευρά

32mm

ΚΛΙΜΑΚΑ / SCALE: 0.8

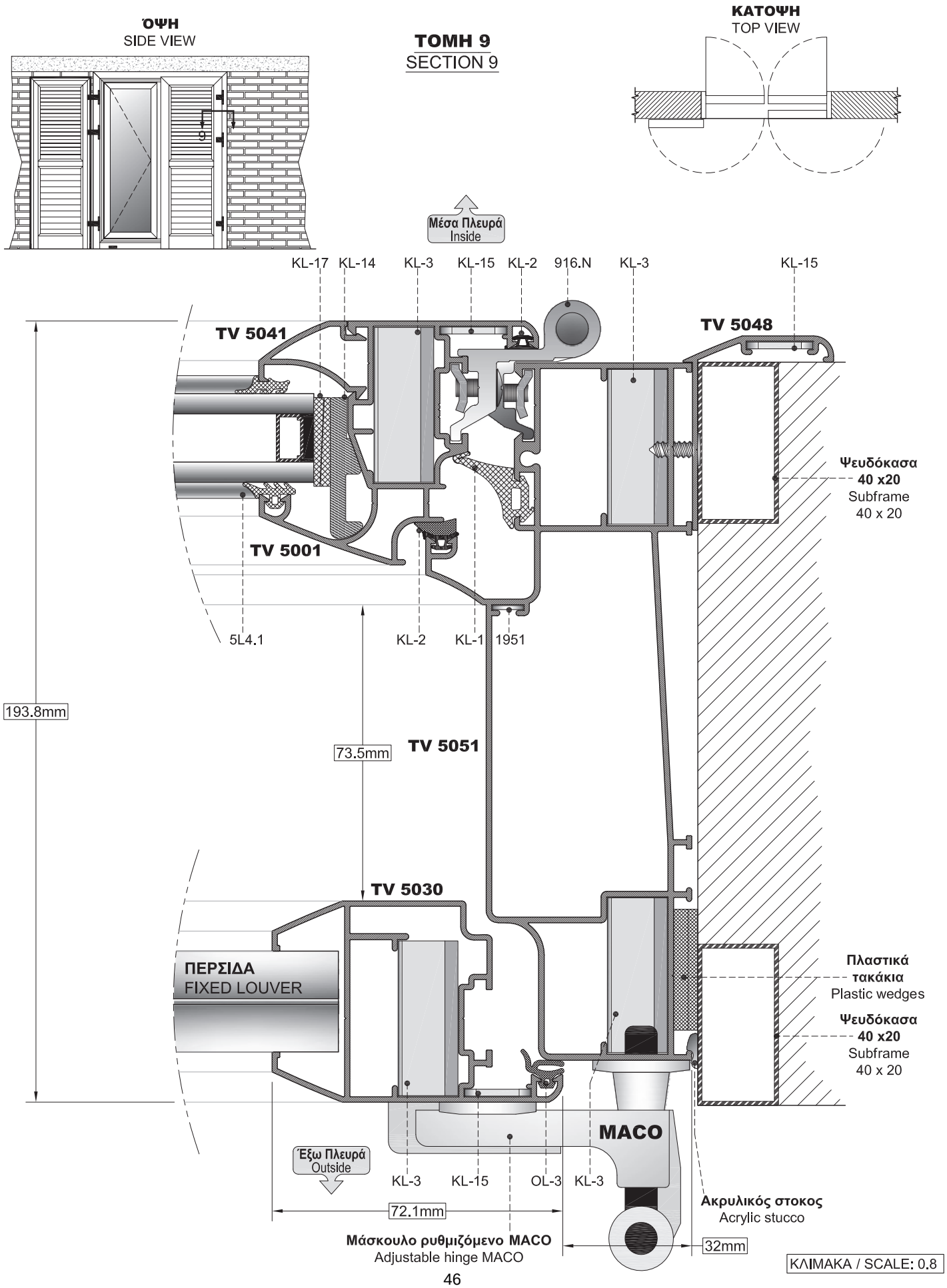
ΟΨΗ
SIDE VIEW
9
ΤΟΜΗ 9
SECTION 9
ΚΑΤΟΨΗ
TOP VIEW
Μέσα Πλευρά
Inside
KL-17
KL-14
KL-3
KL-15
KL-2
916.N
KL-3
KL-15
TV 5041
TV 5048
Ψευδόκασα
40 x20
Subframe
40 x 20
TV 5001
5L4.1
KL-2
KL-1
1951
193.8mm
73.5mm
TV 5051
TV 5030
ΠΕΡΣΙΔΑ
FIXED LOUVER
Πλαστικά
τακάκια
Plastic wedges
Ψευδόκασα
40 x20
Subframe
40 x 20
MACO
Έξω Πλευρά
Outside
KL-3
KL-15
OL-3
KL-3
Ακρυλικός στοκος
Acrylic stucco
72.1mm
Μάσκουλο ρυθμιζόμενο MACO
Adjustable hinge MACO
32mm
ΚΛΙΜΑΚΑ / SCALE: 0.8

ΟΨΗ
SIDE VIEW

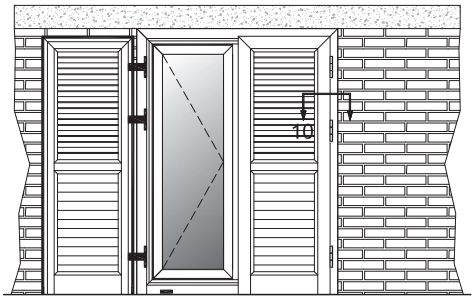

ΤΟΜΗ 10
SECTION 10

ΚΑΤΟΨΗ
TOP VIEW

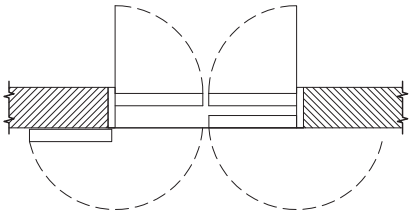

Inside
Μέσα Πλευρά

KL-17 KL-14 KL-3 KL-15 OL-3 916.N KL-15

TV 5041

Πλαστικά τακάκια
Plastic wedge

Ψευδόκασα
Subframe
40 x 20

70.4mm

TV 5001

TV 5017

Ελάχιστο άνοιγμα*
Minimum distance*

5L4.1 KL-2 KL-1 KL-3

91.3mm

***Ελάχιστο άνοιγμα για τοποθέτηση σήτας και κλείδωμα πατζουριού με πατζουρόβεργα 60mm**
Ελάχιστο άνοιγμα για τοποθέτηση σήτας και κλείδωμα πατζουριού με σπανιολέτα 95mm
Ελάχιστο άνοιγμα για τοποθέτηση σήτας και μηχανισμού κινητής περσίδας 123mm

*Minimum distance for use of insect screen and shutter with shutter lock 60mm
Minimum distance for use of insect screen and shutter with cremone bolt 95mm
Minimum distance for use of insect screen and fixed louver movable mechanism 123mm

Ακρυλικός στοκος
Acrylic stucco

94.1mm

TV 5030 **TV 5032**

Ψευδόκασα
Subframe
40 x 20

ΠΕΡΣΙΔΑ
FIXED LOUVER

52mm

Πλαστικά τακάκια
Plastic wedge

KL-3 KL-15 916.N KL-2 KL-3 KL-15

Outside
Έξω Πλευρά

72.1mm 22mm

ΟΨΗ
SIDE VIEW

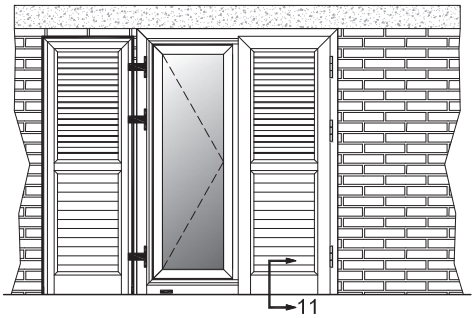

ΤΟΜΗ 11
SECTION 11

ΚΑΤΟΨΗ
TOP VIEW

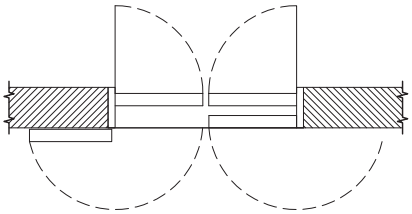

***Ελάχιστο άνοιγμα για τοποθέτηση σήτας και κλείδωμα πατζουριού με πατζουρόβεργα 60mm**
Ελάχιστο άνοιγμα για τοποθέτηση σήτας και κλείδωμα πατζουριού με σπανιολέτα 95mm
Ελάχιστο άνοιγμα για τοποθέτηση σήτας και μηχανισμού κινητής περσίδας 123mm

*Minimum distance for use of insect screen and shutter with shutter lock 60mm
Minimum distance for use of insect screen and shutter with cremone bolt 95mm
Minimum distance for use of insect screen and fixed louver movable mechanism 123mm

PER 250

Αποστατικό τακάκι
Apostate wedge

Μέσα Πλευρά
Inside

Έξω Πλευρά
Outside

Ελάχιστο άνοιγμα*
Minimum distance*

5L4.1

KL-17
TV 5041
KL-14

136mm

TV 5027

KL-3
KL-2
TV 5001
91.3mm
KL-15
KL-1
KL-2
KL-12

KL-3
TV 5017
FL-32
FL-31
Σιλικόνη
Silicone
5L5
5mm

70.4mm

ΜΑΡΜΑΡΟΠΟΔΙΑ

ΤΣΙΜΕΝΤΟΚΟΝΙΑΜΑ

ΠΛΑΚΑ

ΌΨΗ
SIDE VIEW

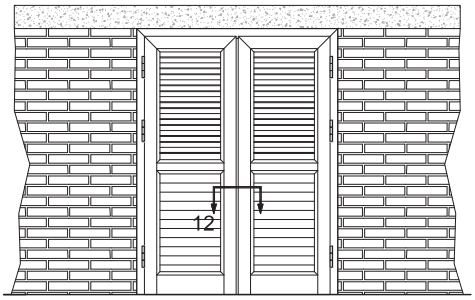

ΤΟΜΗ 12
SECTION 12

ΚΑΤΟΨΗ
TOP VIEW

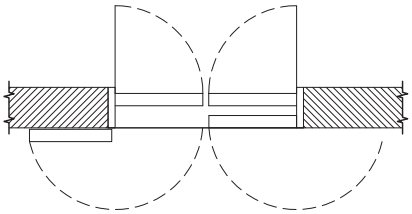

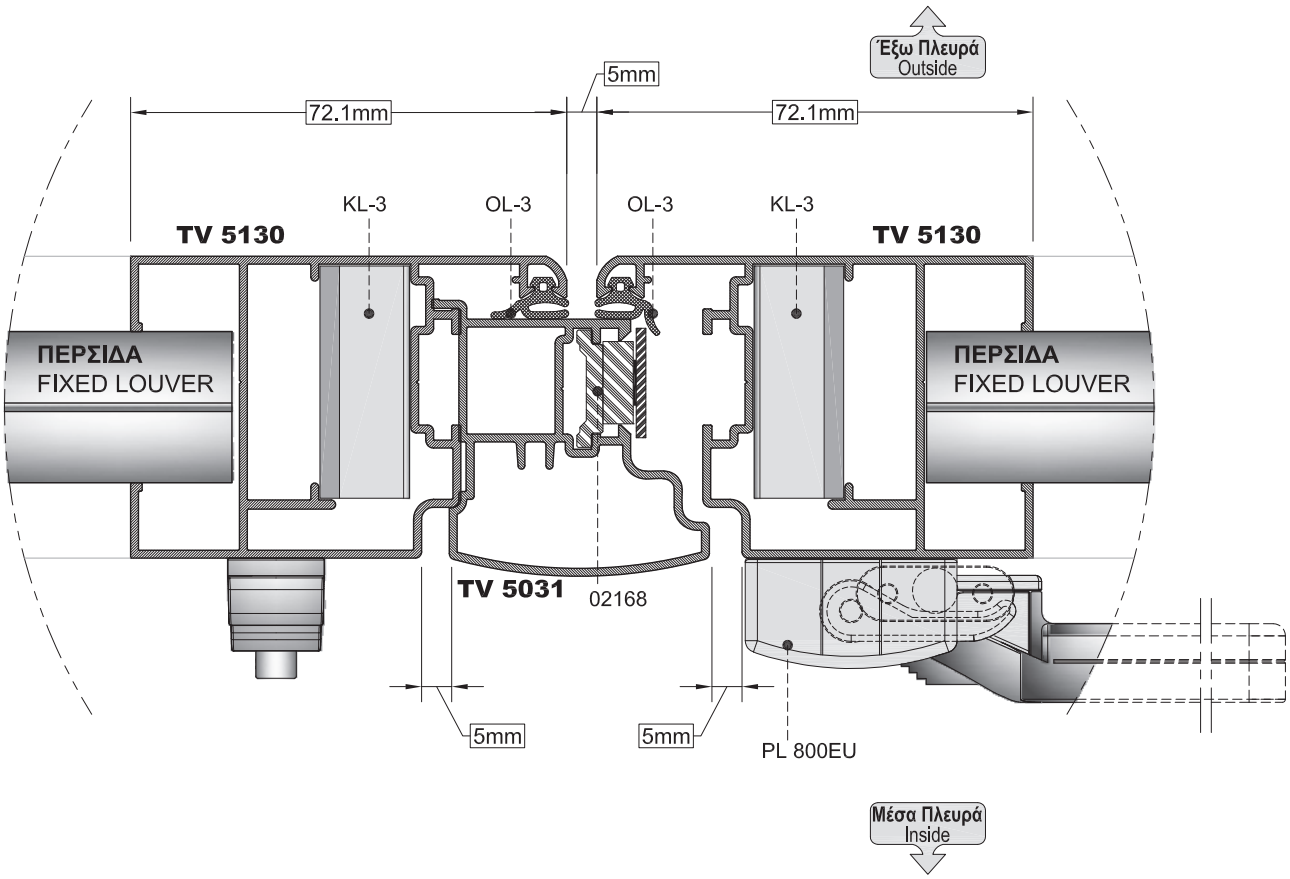

ΚΛΙΜΑΚΑ / SCALE: 0.8

ΤΟΜΗ 13
SECTION 13

ΟΨΗ
SIDE VIEW

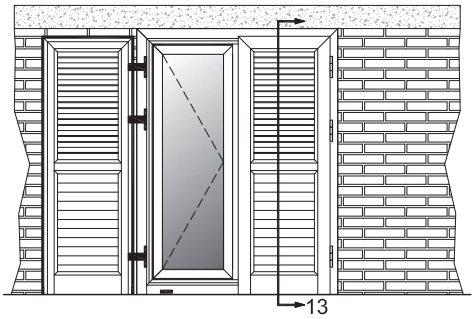

ΚΑΤΟΨΗ
TOP VIEW

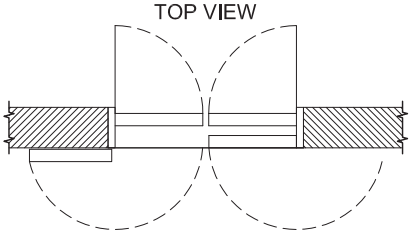

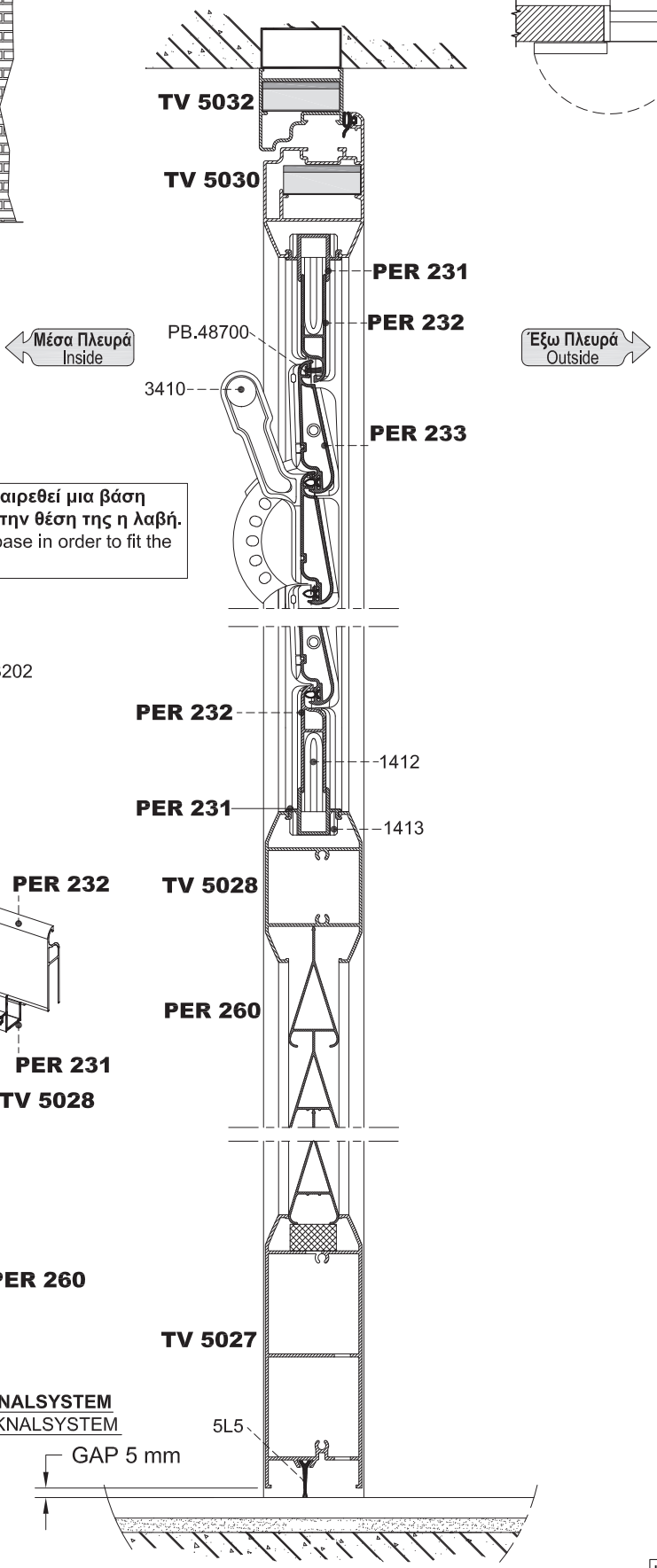

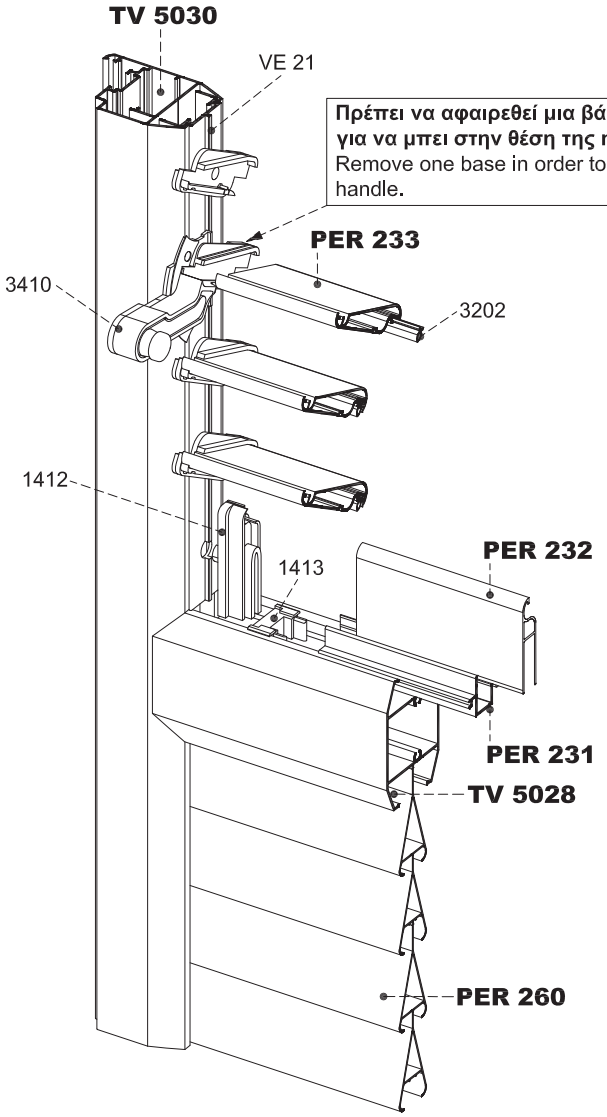

Μηχανισμός κινητής περσίδας TEKNALSYSTEM
Mechanism of movable fixed louver TEKNALSYSTEM

ΚΛΙΜΑΚΑ / SCALE: 0.3

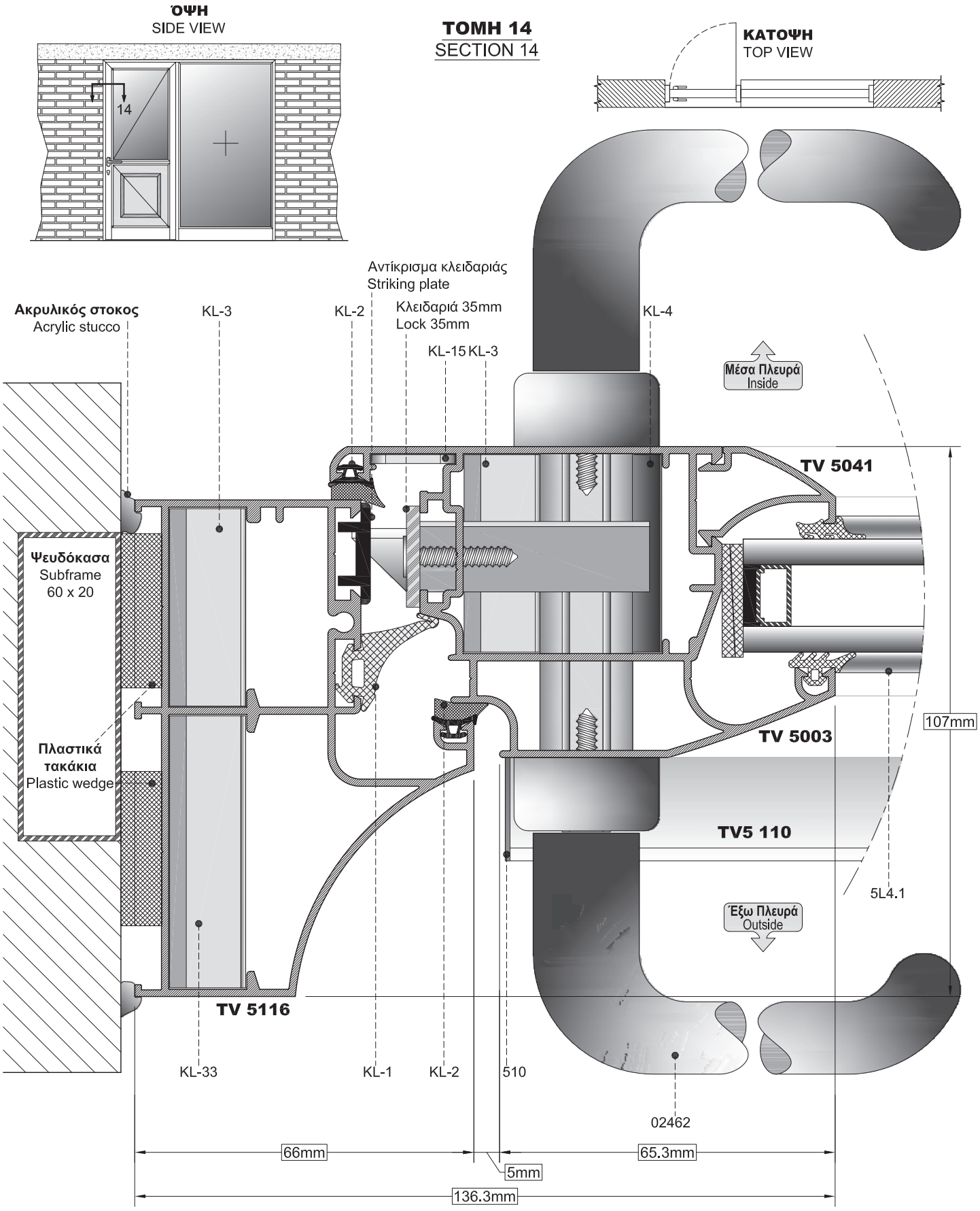
ΌΨΗ
SIDE VIEW
14
ΤΟΜΗ 14
SECTION 14
ΚΑΤΟΨΗ
TOP VIEW
Αντίκρισμα κλειδαριάς
Striking plate
Ακρυλικός στοκος
Acrylic stucco
KL-3
KL-2
Κλειδαριά 35mm
Lock 35mm
KL-15
KL-3
KL-4
Μέσα Πλευρά
Inside
TV 5041
Ψευδόκασα
Subframe
60 x 20
Πλαστικά
τακάκια
Plastic wedge
TV 5003
107mm
TV5 110
5L4.1
Έξω Πλευρά
Outside
TV 5116
KL-33
KL-1
KL-2
510
02462
66mm
65.3mm
5mm
136.3mm

ΟΨΗ
SIDE VIEW

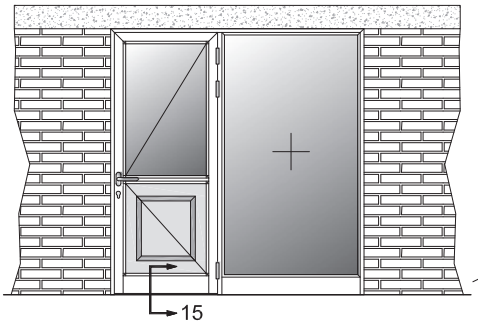

ΤΟΜΗ 15
SECTION 15

ΚΑΤΟΨΗ
TOP VIEW

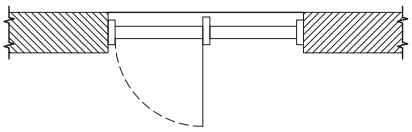

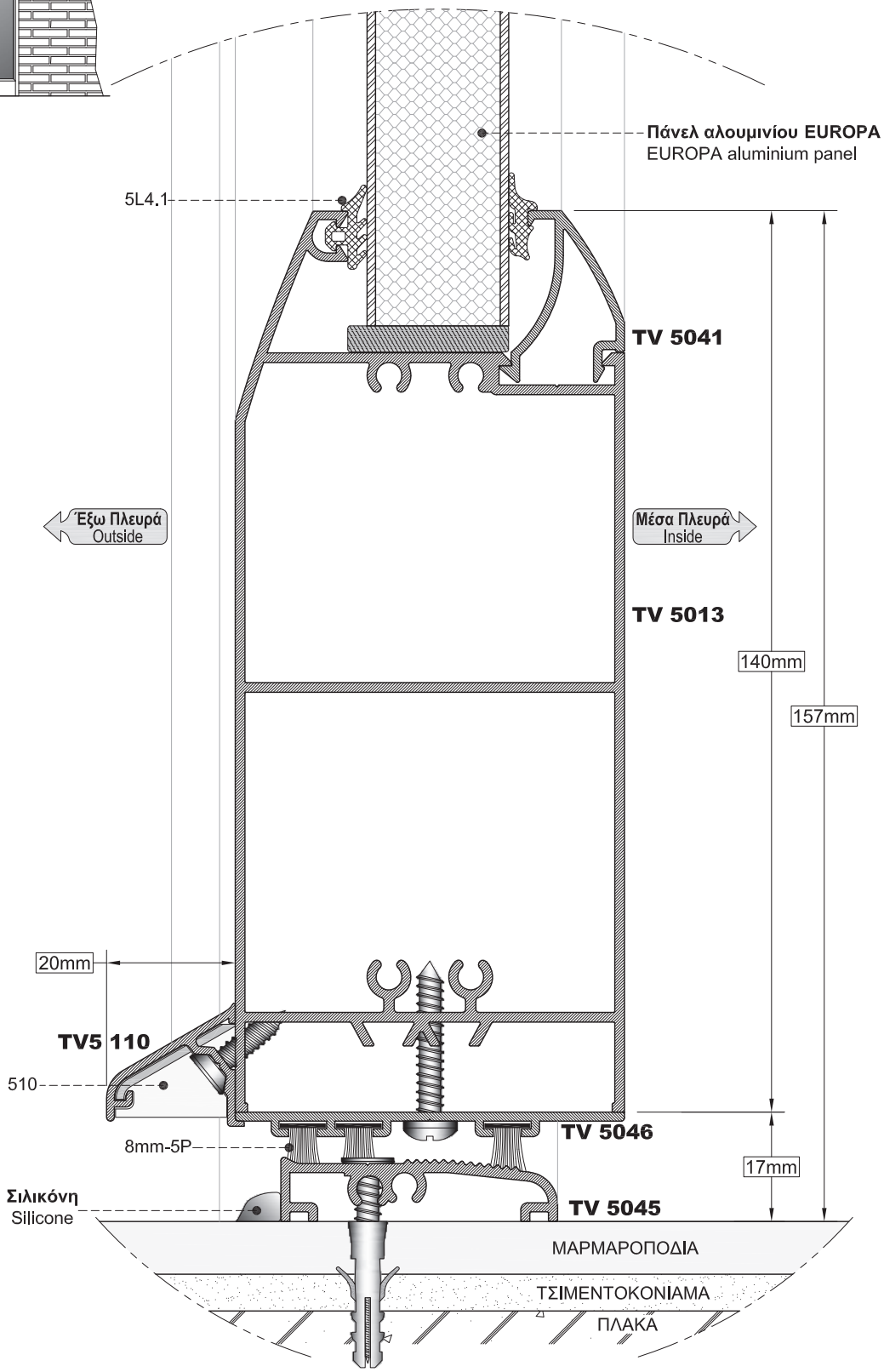

ΟΨΗ
SIDE VIEW

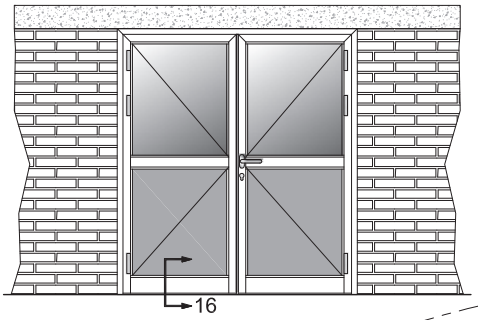

ΤΟΜΗ 16
SECTION 16

ΚΑΤΟΨΗ
TOP VIEW

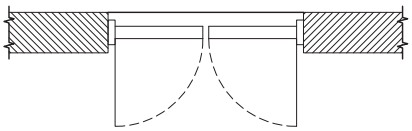

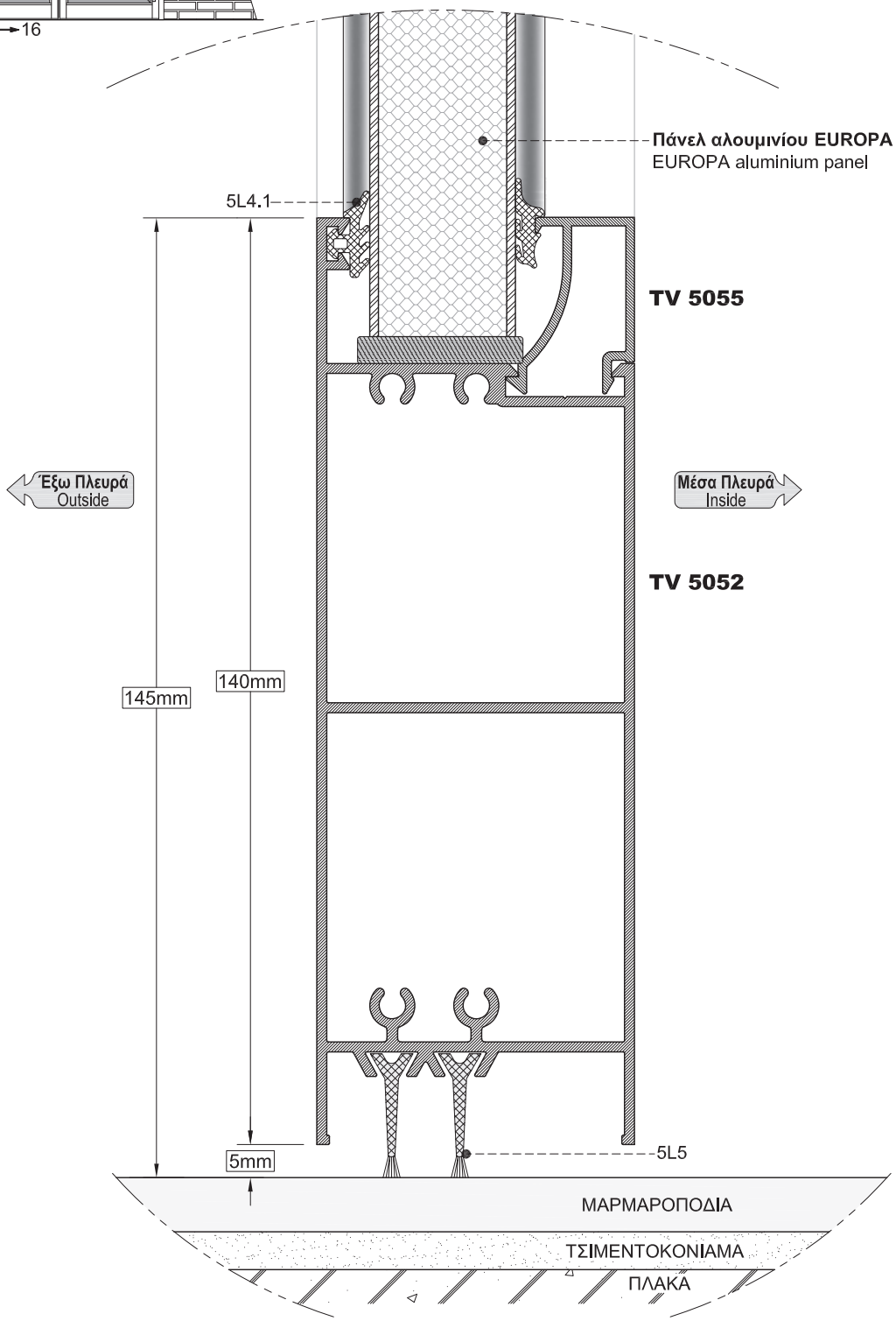

ΌΨΗ
SIDE VIEW

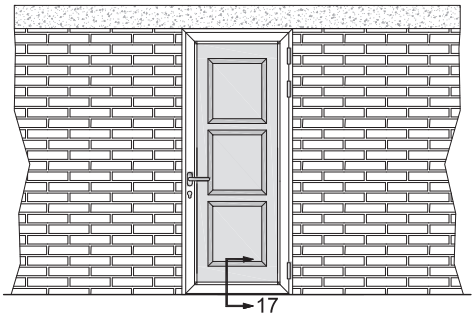

ΤΟΜΗ 17
SECTION 17

ΚΑΤΟΨΗ
TOP VIEW

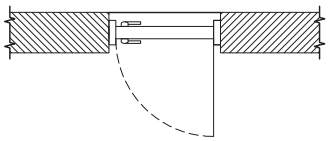

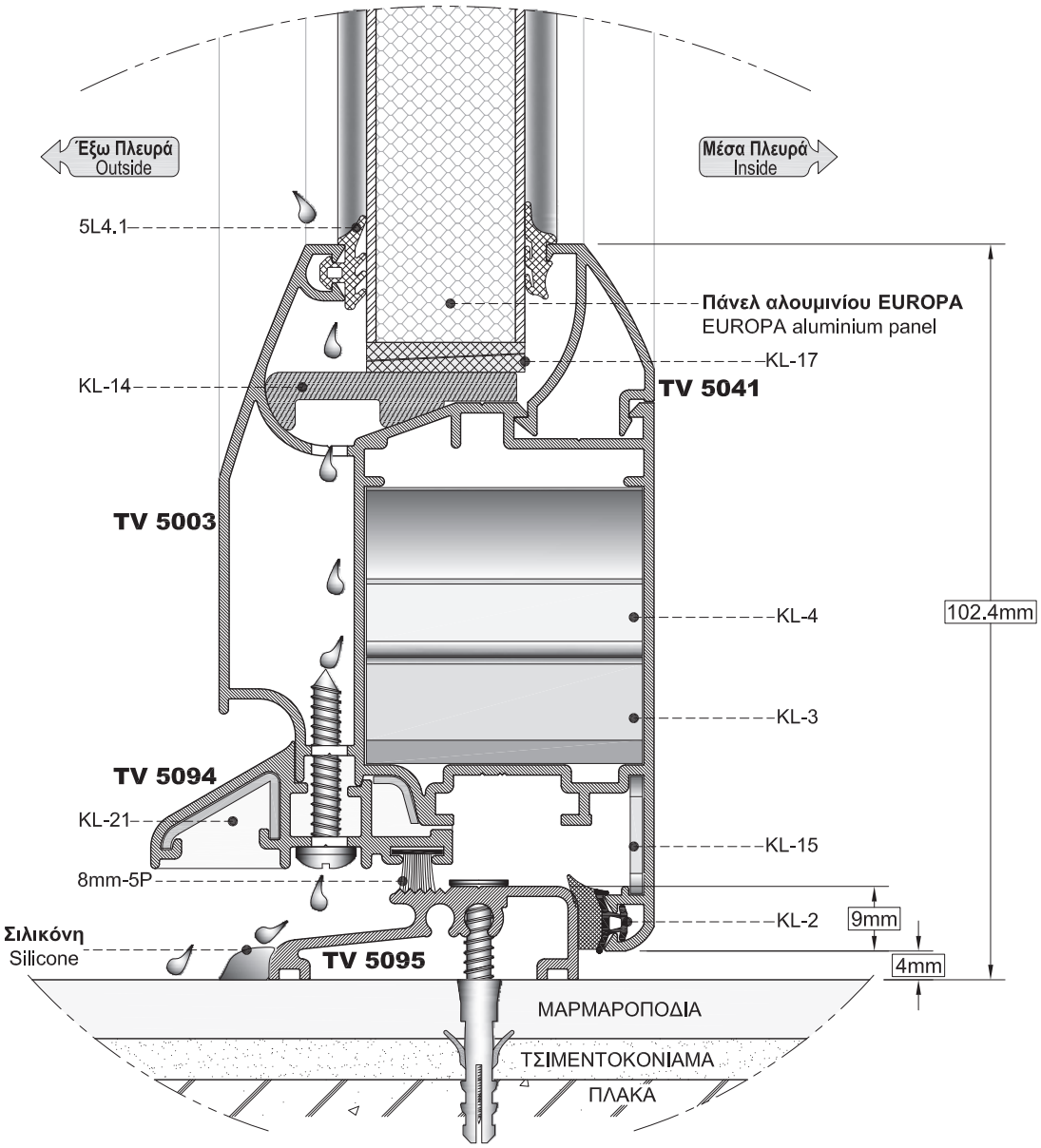

ΌΨΗ
SIDE VIEW

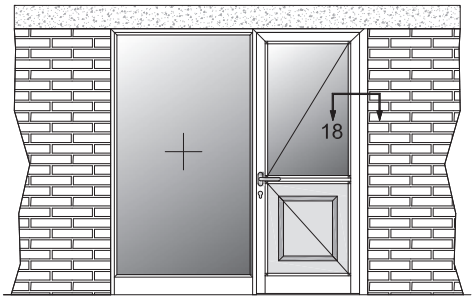

ΤΟΜΗ 18
SECTION 18

ΚΑΤΟΨΗ
TOP VIEW

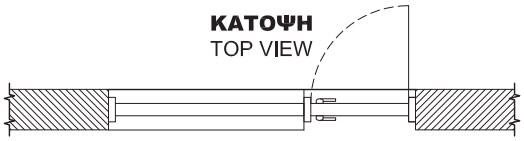

Ακρυλικός στοκος
Acrylic stucco

157.3mm

98.3mm

59mm

5L4.1 KL-17 KL-4 KL-3 KL-15 KL-2 916.N

Έξω Πλευρά
Outside

1022.S

Ψευδόκασα
Subframe
60 x 20

Πλαστικά τακάκια
Plastic wedge

TV 5041

TV 5006

TV 5034

TV 5015

KL-2 KL-1 KL-3 KL-3

22mm

43.3mm

87mm

5mm

Μέσα Πλευρά
Inside

Ακρυλικός στοκος
Acrylic stucco

ΟΨΗ
SIDE VIEW

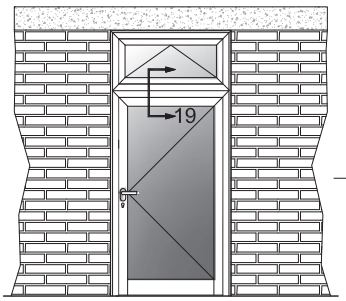

ΚΑΤΟΨΗ
TOP VIEW

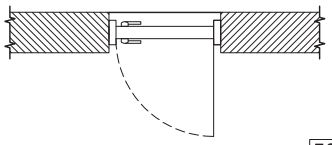

ΤΟΜΗ 19
SECTION 19

5L4.1
TV 5041
22mm
KL-17
KL-14
36.3mm
KL-3
5mm
TV 5001
KL-2
47.3mm
KL-15
KL-1
KL-2
50mm
KL-3
916.N
KL-12
TV 5014
44mm
FL-23
FL-24
TV 5014
KL-3
Έξω Πλευρά
Outside
Μέσα Πλευρά
Inside
211.6mm
50mm
KL-2
KL-15
1022.S
KL-2
5mm
KL-3
76.3mm
KL-4
TV 5003
65.3mm
22mm
TV 5041
5L4.1

ΌΨΗ
SIDE VIEW

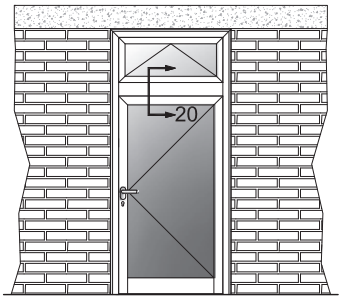

ΤΟΜΗ 20
SECTION 20

ΚΑΤΟΨΗ
TOP VIEW

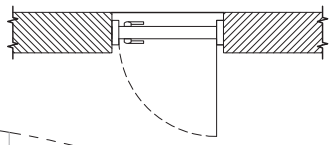

5L4.1
TV 5041
22mm
KL-17
KL-14
36.3mm
KL-3
5mm
TV 5001
KL-2
47.3mm
KL-15
KL-1
KL-12
KL-2
KL-7(B)
72mm
TV 5024
16mm
916.N
183.6mm
KL-2
KL-15
Έξω Πλευρά
Outside
KL-2
Μέσα Πλευρά
Inside
5mm
KL-3
76.3mm
KL-4
TV 5003
65.3mm
22mm
TV 5041
5L4.1

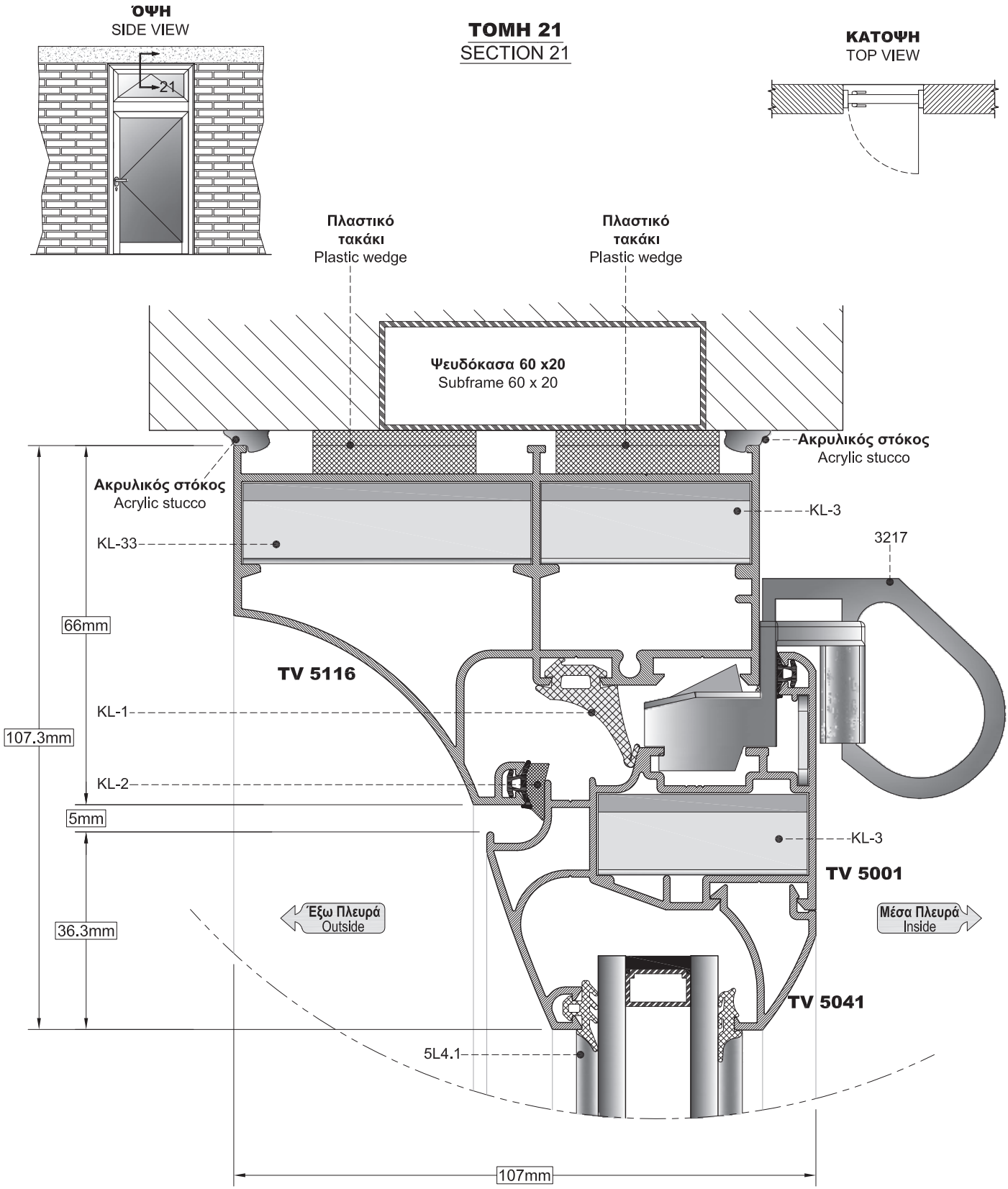
ΌΨΗ
SIDE VIEW
21
ΤΟΜΗ 21
SECTION 21
ΚΑΤΟΨΗ
TOP VIEW
Πλαστικό τακάκι
Plastic wedge
Πλαστικό τακάκι
Plastic wedge
Ψευδόκασα 60 x20
Subframe 60 x 20
Ακρυλικός στόκος
Acrylic stucco
Ακρυλικός στόκος
Acrylic stucco
KL-3
KL-33
3217
66mm
TV 5116
KL-1
107.3mm
KL-2
5mm
KL-3
TV 5001
Έξω Πλευρά
Outside
Μέσα Πλευρά
Inside
36.3mm
TV 5041
5L4.1
107mm

ΟΨΗ
SIDE VIEW

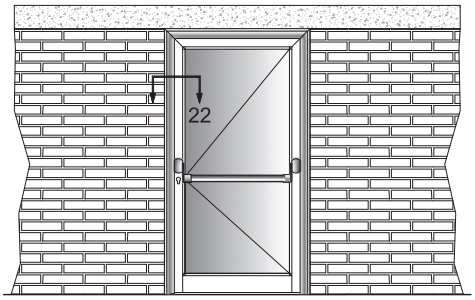

ΤΟΜΗ 22
SECTION 22

ΚΑΤΟΨΗ
TOP VIEW

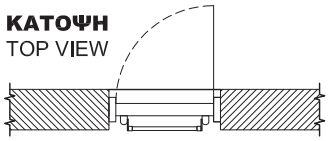

ΠΟΡΤΑ ΜΕ ΜΠΑΡΑ ΠΑΝΙΚΟΥ GIESSE
DOOR WITH PANIC BAR GIESSE

Πλαστικό τακάκι
Plastic wedge

Ακρυλικός στοκος
Acrylic stucco

KL-3

Έξω Πλευρά
Outside

KL-2

Κλειδαριά 35mm
Lock 35mm

KL-15

KL-3

5L4.1

KL-4

TV 5006

TV 5041

145.7mm

56.6mm

Μπάρα πανικού GS AP100
Panic bar GS AP100

GIESSE

TV 5116

KL-33

KL-1

KL-2

Ψευδόκασα 60 x20
Subframe 60 x 20

66mm

50mm

5.5mm

Μέσα Πλευρά
Inside

ΚΛΙΜΑΚΑ / SCALE: 0.8

ΚΑΤΟΨΗ
TOP VIEW

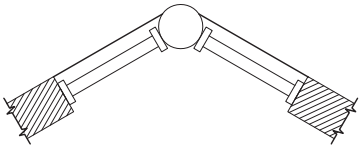

ΤΟΜΗ 23
SECTION 23

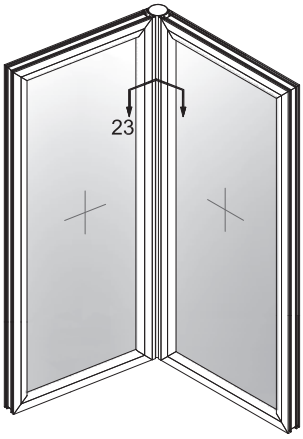

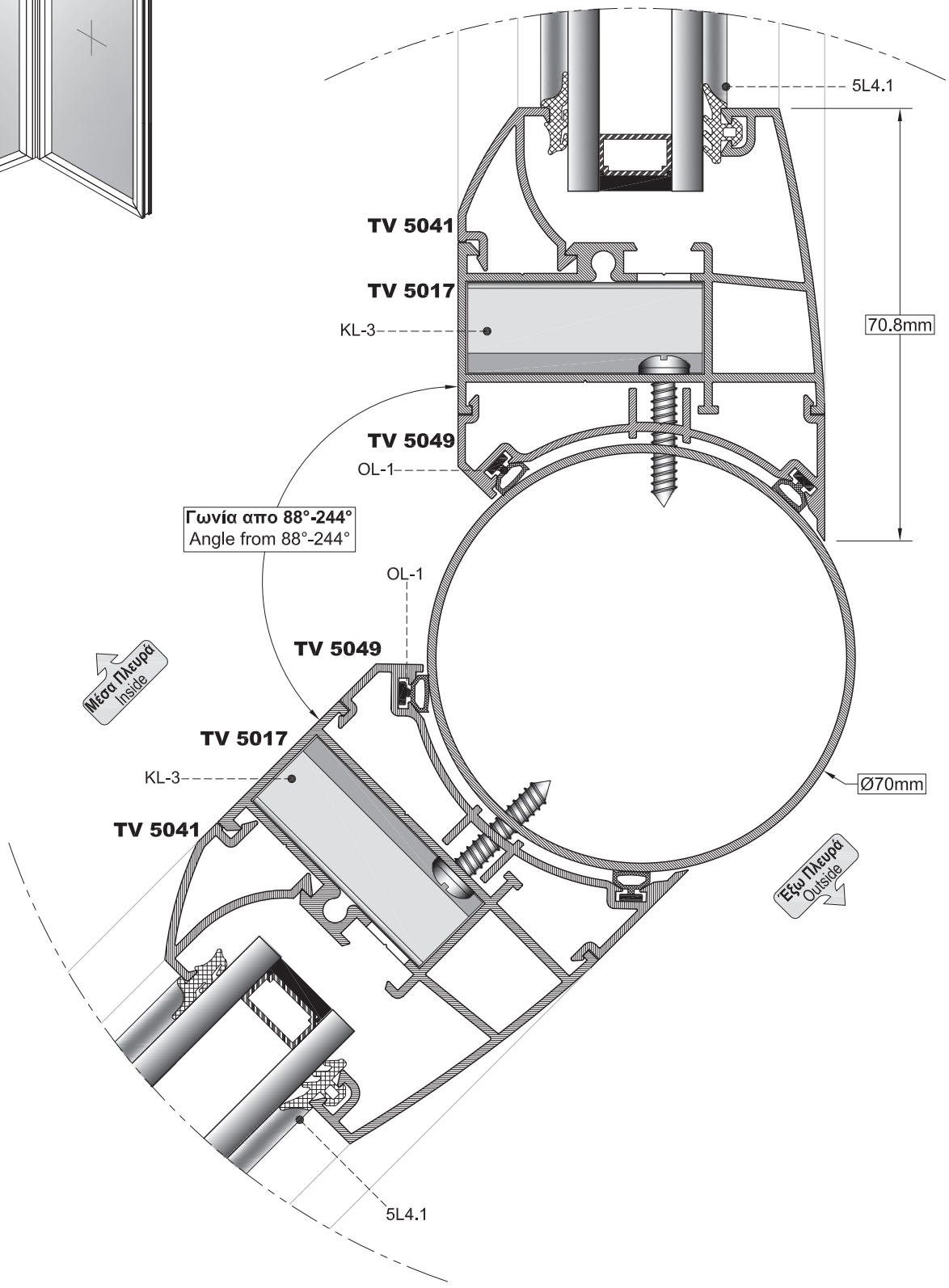

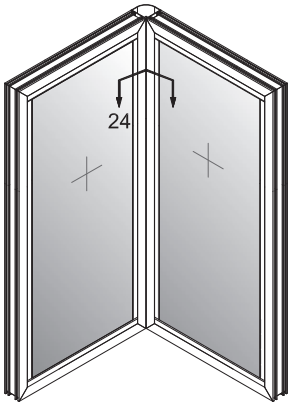

ΤΟΜΗ 24
SECTION 24

ΚΑΤΟΨΗ
TOP VIEW

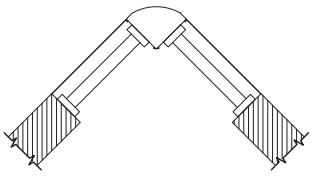

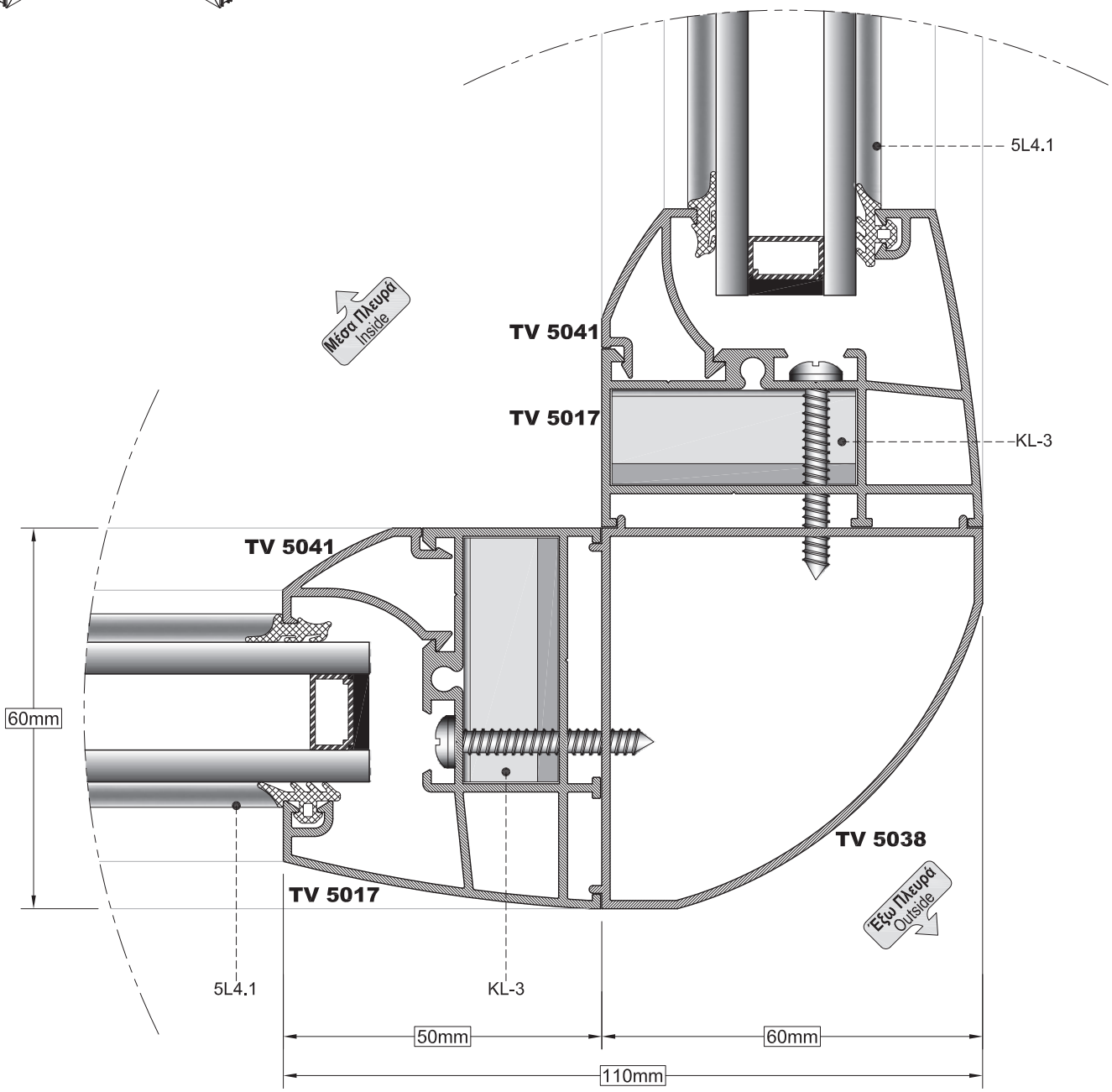

ΤΟΜΗ 25
SECTION 25

ΚΑΤΟΨΗ
TOP VIEW

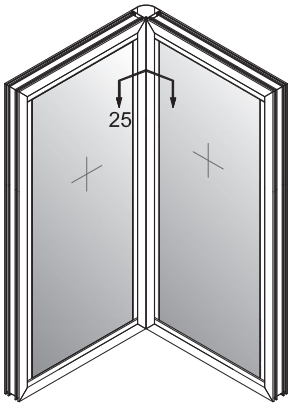

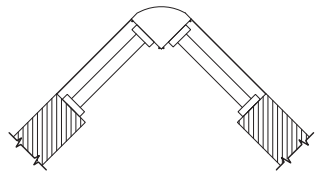

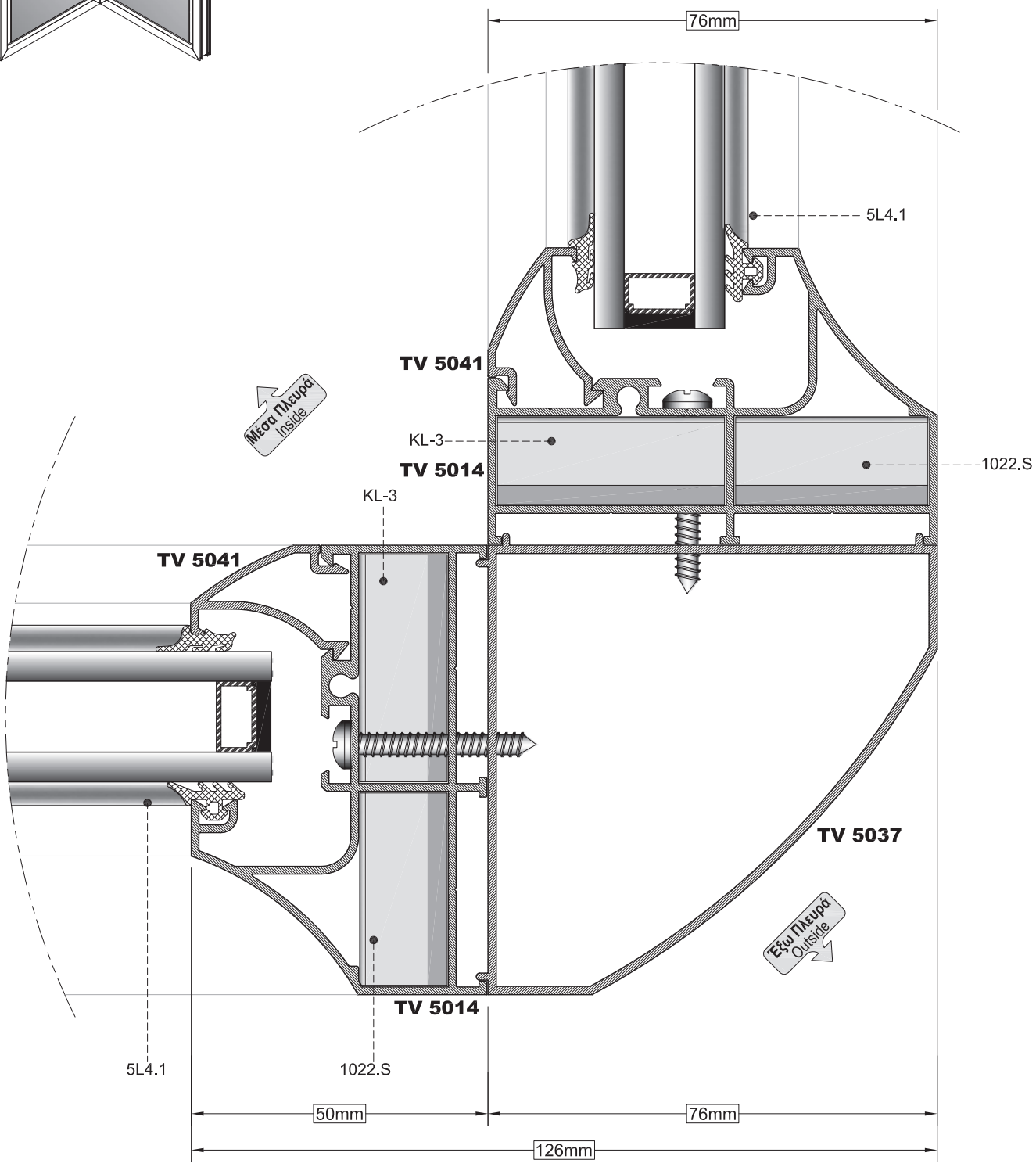

ΟΨΗ
SIDE VIEW

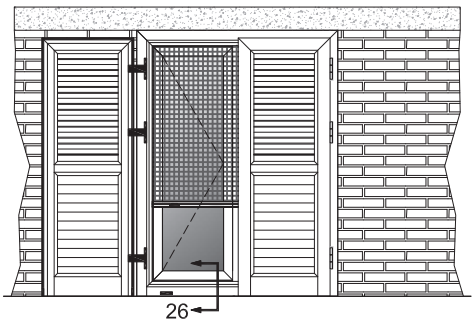

ΤΟΜΗ 26
SECTION 26

ΣΥΝΔΥΑΣΜΟΣ 5000 ΜΕ 880
COMBINATION OF 5000 WITH 880

ΚΑΤΟΨΗ
TOP VIEW

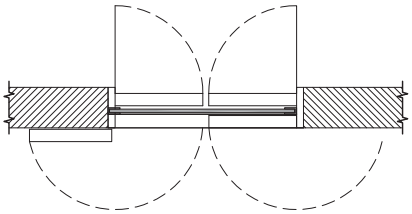

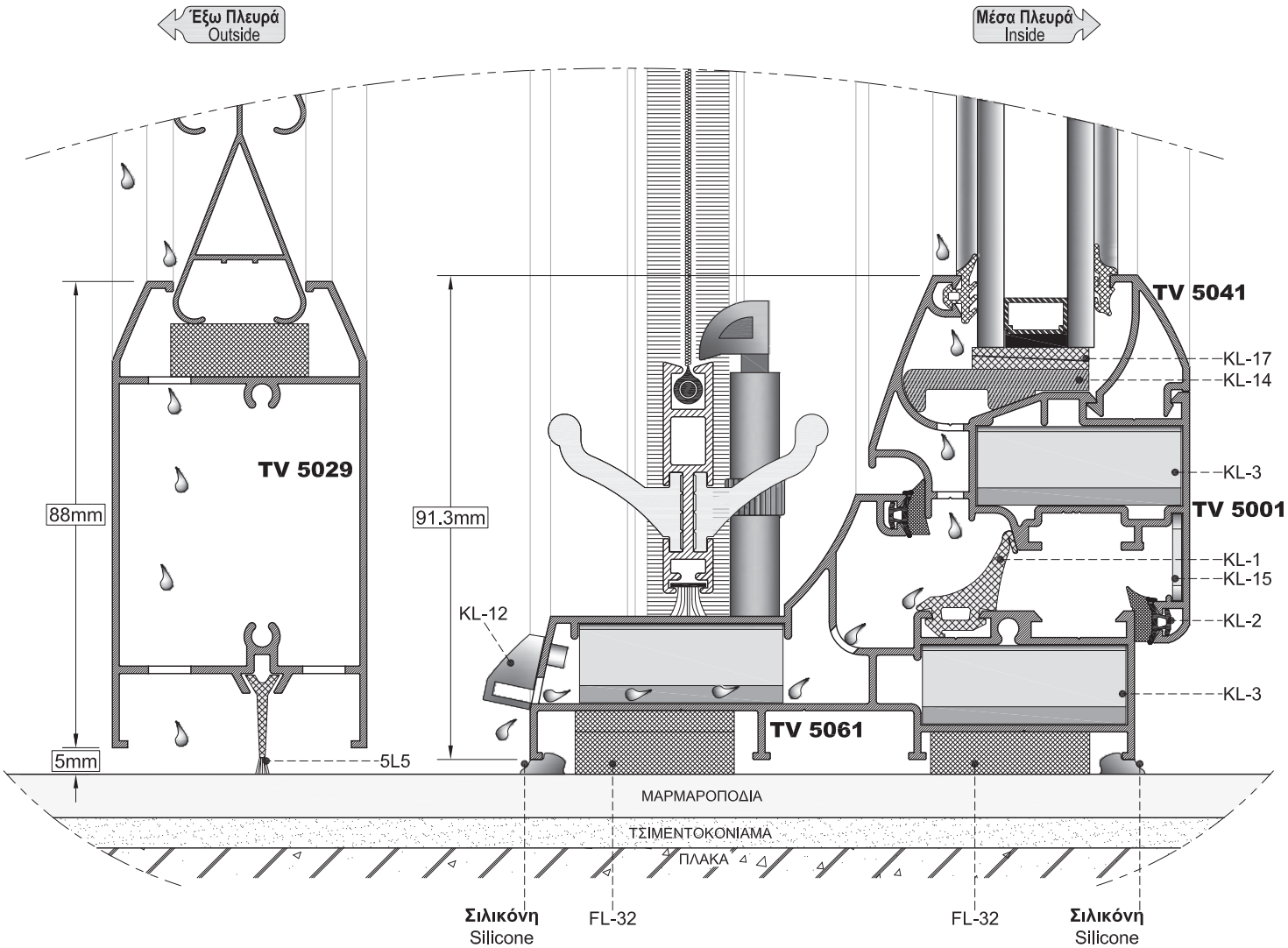

ΚΛΙΜΑΚΑ / SCALE: 0.8

ΟΨΗ
SIDE VIEW

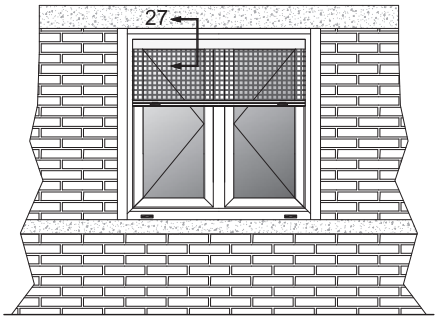

ΤΟΜΗ 27
SECTION 27

ΚΑΤΟΨΗ
TOP VIEW

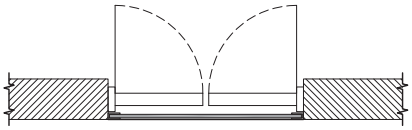

ΣΥΝΔΥΑΣΜΟΣ 5000 ΜΕ 880
COMBINATION OF 5000 WITH 880

114mm

Πλαστικά τακάκια
Plastic wedges

Ψευδόκασα 40 x20
Subframe 40 x 20

Πλαστικά τακάκια
Plastic wedges

Ψευδόκασα 40 x20
Subframe 40 x 20

Ακρυλικός στόκος
Acrylic stucco

TV 5061

KL-3

Ακρυλικός στόκος
Acrylic stucco

KL-3

KL-2

KL-1

KL-15

KL-2

91.4mm

TV 5001

KL-3

NSR 08

TV 5041

Έξω Πλευρά
Outside

Μέσα Πλευρά
Inside

5L4.1

ΟΨΗ
SIDE VIEW

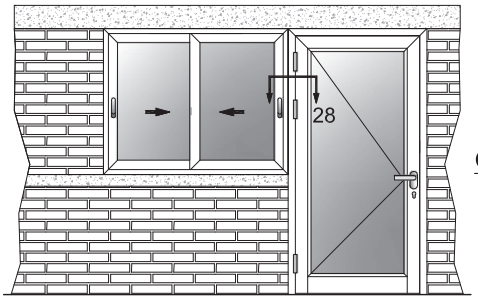

ΤΟΜΗ 28
SECTION 28

ΚΑΤΟΨΗ
TOP VIEW

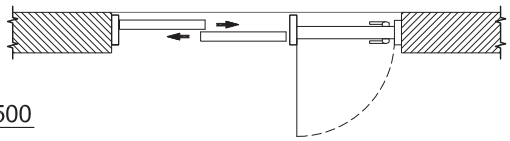

ΣΥΝΔΥΑΣΜΟΣ 5000 ΜΕ 2500
COMBINATION OF 5000 WITH 2500

Για περισσότερες πληροφορίες, ανατρέξετε στον τεχνικό κατάλογο της Europa 2500.
For more information, see to the technical catalogue of Europa 2500.

Σιλικόνη
Silicone

149.6mm

Έξω Πλευρά
Outside

3.8mm

TV 2531

KL-3

TV 5063

TV 2513

KL-1 KL-2 5L4.1

TV 5001

TV 2520

TV 2530

Μέσα Πλευρά
Inside

TV 5041

916.N KL-2 KL-15 KL-3 KL-14 KL-17

72.1mm 58.5mm 69.4mm

200mm

ΚΛΙΜΑΚΑ / SCALE: 0.8

ΟΨΗ
SIDE VIEW

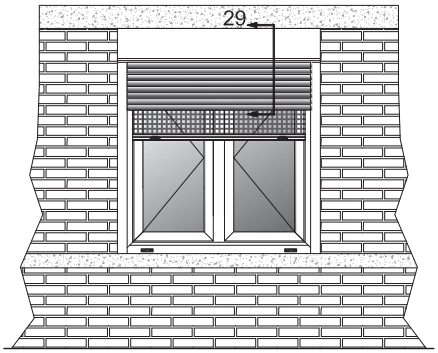

ΤΟΜΗ 29
SECTION 29

ΚΑΤΟΨΗ
TOP VIEW

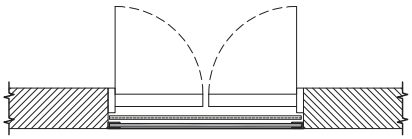

ΣΥΝΔΥΑΣΜΟΣ 5000 ΜΕ 880 ΚΑΙ 990
COMBINATION OF 5000 WITH 880 AND 990

Ακρυλικός στοκος
Acrylic stucco

180mm

TV 5048

KL-15

35mm

TV 9006

TV 9018

140mm

149.4mm

Έξω Πλευρά
Outside

Μέσα Πλευρά
Inside

267.6mm

TV 9019

TV 9008

TV 5061

18.7mm

KL-3

KL-2

KL-1

KL-15

50mm

KL-3

NSR 08

TV 5001

TV 5041

198mm

Για περισσότερες πληροφορίες, ανατρέξετε στούς τεχνικούς καταλόγους των Europa 880 και 990.
For more information, see to the technical catalogues of Europa 880 and 990.

ΚΛΙΜΑΚΑ / SCALE: 0.6

ΜΕΘΟΔΟΙ ΕΛΕΓΧΟΥ ΠΟΙΟΤΗΤΑΣ ΠΡΟΪΟΝΤΩΝ ΔΙΕΛΑΣΗΣ ΚΑΙ ΗΛΕΚΤΡΟΣΤΑΤΙΚΗΣ ΒΑΦΗΣ

QUALITY CONTROL METHODS FOR ELECTROSTATIC COATING FINISH AND EXTRUDED PRODUCTS

ΓΕΩΜΕΤΡΙΚΑ ΧΑΡΑΚΤΗΡΙΣΤΙΚΑ

ΔΙΑΣΤΑΣΕΙΣ

Για μια κρίσιμη ονομαστική διάσταση 50mm δίνεται ανοχή (+/-)0.40 mm που σημαίνει ότι η διάσταση αυτή μπορεί να κυμανθεί από 49.60 έως 50.40 mm.

ΕΥΘΥΤΗΤΑ

Για μια βέργα μήκους 6 m δίνεται επιτρεπόμενο βέλος 3 mm. Ο έλεγχος μπορεί να γίνει στηρίζοντας τη βέργα στις δύο άκρες της επάνω σε ένα επίπεδο πάγκο, έτσι ώστε η απόκλιση να περιοριστεί λόγω του βάρους της. Τότε, το βέλος στη μέση της βέργας δεν πρέπει να ξεπερνά τα 3 mm.

ΣΤΡΕΒΛΩΣΗ (ΠΕΤΣΙΚΟ)

Για ένα προφίλ μεσαίων διαστάσεων δίνεται ανοχή στρέβλωσης 2mm στην άκρη βέργας μήκους 5-6m. Για να ελεγχθεί η στρέβλωση, πρέπει η βέργα να τοποθετηθεί σε επίπεδο πάγκο, να κρατηθεί εφαπτόμενη η πλευρά του προφίλ στη μια άκρη και να μετρηθεί η απόκλιση του πάγκου στην άλλη άκρη της βέργας.

ΒΑΡΟΣ ΤΩΝ ΠΡΟΦΙΛ

Το βάρος των προφίλ είναι θεωρητικό και βασίζεται στις διαστάσεις των προφίλ με τις ανοχές σύμφωνα με EN 12020-2. Επίσης στο αναγραφόμενο βάρος των προφίλ δεν περιλαμβάνεται το βάρος της βαφής

GEOMETRICAL CHARACTERISTICS

DIMENSIONS

For a critical dimension of 50 mm there is a tolerance of (+/-) 0.40 mm, which means that the dimension varies from, 49.60 to 50.40 mm.

STRAIGHTNESS

For a piece of metal 6 m length the maximum swept allowed is 3 mm. The check can be done by supporting the piece of metal on its two edges on a stable plane table, in a way that its variation will be restricted by its weight. Then, the maximum swept in the middle of the piece should not exceed 3 mm.

BENDING

For the medium dimensions profile the bending tolerance is 2 mm at the edge of a 5-6 m long piece of metal. To check the bending, the piece of metal has to be put on a stable level table, one edge of the profile must be kept attached to the table's edge and the variation must be measured, from the table's level at the other end of the profile.

PROFILES WEIGHT

Weight of the profiles is theoretical and it is based on the dimensions of the profiles with tolerances according to EN 12020-20. Also the profile's weight as shown, it does not include the weight of paint.

ΗΛΕΚΤΡΟΣΤΑΤΙΚΗ ΒΑΦΗ

ΟΨΗ - ΕΜΦΑΝΙΣΗ

Η επικάλυψη των σημαντικών επιφανειών πρέπει να εξετάζεται από σωστή οπτική γωνία, από απόσταση 2m (οι προδιαγραφές της QUALICOAT αναφέρουν απόσταση 3m). Διάφορα ελαττώματα στην επιφάνεια, δεν πρέπει να είναι ορατά από αυτή την απόσταση.

ELECTROSTATIC PAINT

LOOK APPEARANCE

The covering of important surfaces must be examined under the correct visual angle from 2 m distance (The QUALICOAT'S specifications rebates 3 m distance). Various defects in the surface should not be visible from that distance.

ΚΑΤΑΣΚΕΥΗ ΠΕΡΙΣΤΡΕΦΟΜΕΝΟΥ ΠΑΡΑΘΥΡΟΥ ΜΕ ΜΥΛΟΥΣ
CONSTRUCTION OF ROTATING WINDOW

ΠΡΟΦΙΛ ΓΙΑ ΠΕΡΙΣΤΡΕΦΟΜΕΝΑ
PROFILES FOR ROTATE WINDOWS

1. **ΚΑΣΑ ΠΡΟΦΙΛ TV 5017 (ΜΠΟΡΟΥΝ ΝΑ ΧΡΗΣΙΜΟΠΟΙΗΘΟΥΝ ΚΑΙ ΑΛΛΕΣ ΚΑΣΕΣ)**
FRAME TV 5017 (OTHER FRAMES CAN BE USED)
2. **ΦΥΛΛΟ ΠΡΟΦΙΛ TV 5007**
SASH TV 5007
3. **ΜΠΙΝΙ ΠΡΟΦΙΛ TV 5009**
REBATE TV 5009
4. **ΠΗΧΑΚΙ TV 5041 (ΜΠΟΡΟΥΝ ΝΑ ΧΡΗΣΙΜΟΠΟΙΗΘΟΥΝ ΚΑΙ ΑΛΛΑ ΠΗΧΑΚΙΑ)**
CLIP TV 5041 (OTHER CLIPS CAN BE USED)
5. **ΝΕΡΟΧΥΤΗΣ ΠΡΟΦΙΛ TV 5047**
WATER DRAINAGE TV 5047

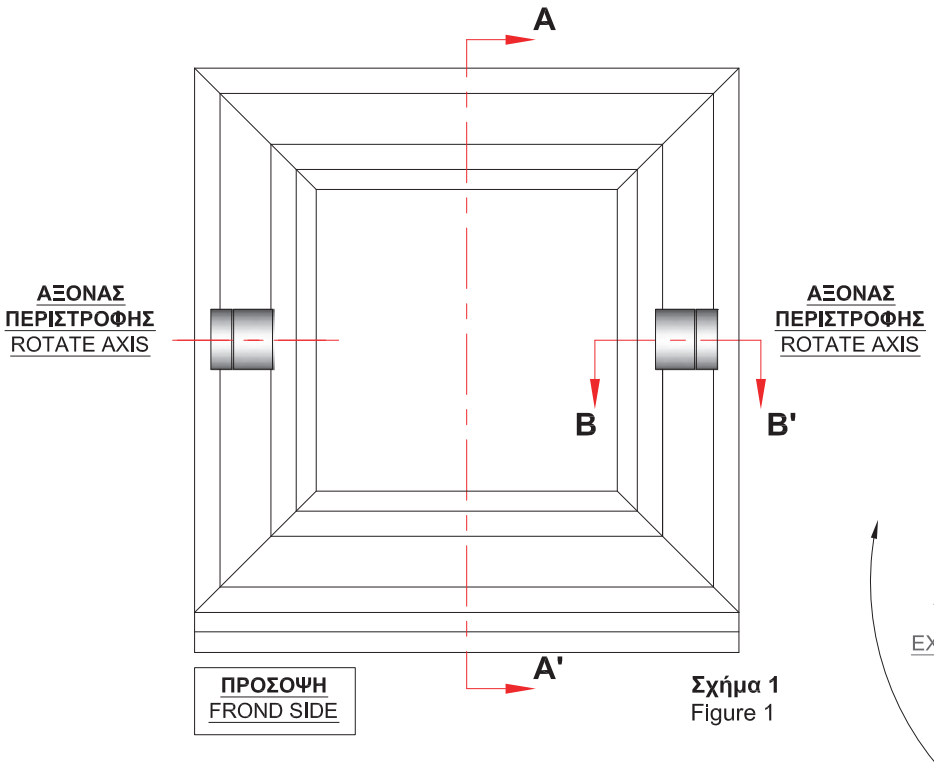

Σχήμα 1
Figure 1

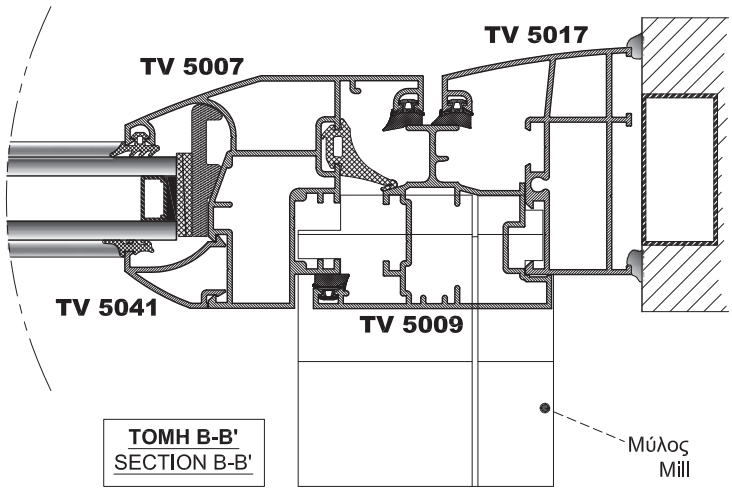

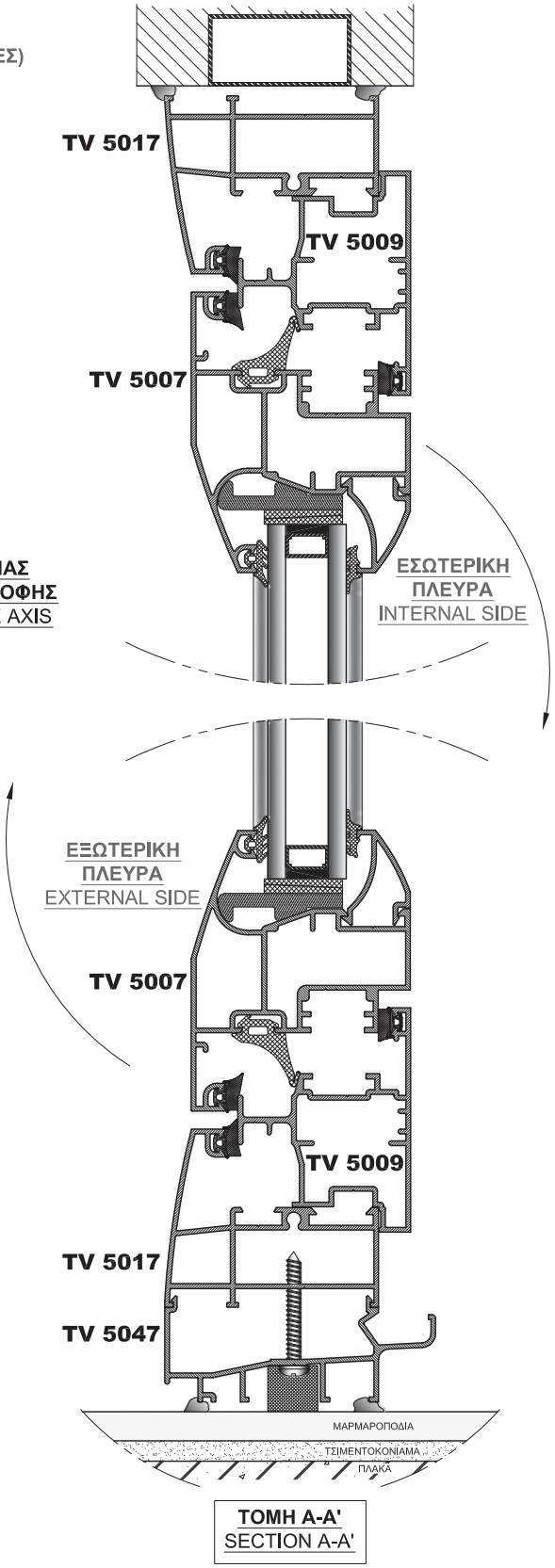

ΚΛΙΜΑΚΑ / SCALE: 0.5

ΣΤΑΔΙΑ ΚΑΤΑΣΚΕΥΗΣ ΠΕΡΙΣΤΡΕΦΟΜΕΝΟΥ ΠΑΡΑΘΥΡΟΥ

STEPS FOR ROTATING WINDOW CONSTRUCTION

1. Συναρμολογούμε πρώτα την κάσα (TV 5017) σε μορφή (πλάγιου Π) (σχ.2).
2. Τοποθετούμε από την μέση και κάτω τα μπινί προφίλ (TV 5009) επάνω στην κάσα.(σχ.2).
3. Συναρμολογούμε το φύλλο με τα προφίλ (TV 5007) και τοποθετούμε από την μέση και πάνω τα μπινί επάνω στο πλαίσιο του φύλλου. (σχ.3).
4. Τοποθετούμε το ένα κομμάτι από τον μύλο επάνω στην κάσα (πλάγιο Π) και το άλλο κομμάτι του μύλου στην κάθετη πλευρά της κάσας που είναι ελεύθερη στην περιοχή B και C στο (σχ.2).
5. Τοποθετούμε το άλλο κομμάτι από τον μύλο δεξιά και αριστερά από το πλαίσιο του φύλλου στη περιοχή D και E στο (σχ.3).
6. Σύρουμε το φύλλο μέσα στον ένα μύλο της κάσας σε (σχήμα Π) και κλείνουμε το παράθυρο μοντάροντας την ελεύθερη πλευρά της κάσας με την υπόλοιπη κατασκευή.
7. Τέλος τοποθετούμε το νεροσταλλάκτη (TV 5047) στο κάτω μέρος.

1. Assemble the case frame profile (TV 5017) (Figure 2).
2. Fit the middle and down side of frame on the rebate profile (TV 5009) (Figure 2).
3. Assemble the sash profile (TV 5007) and fit the middle and up side of sash on the rebate profile (Figure 3).
4. Fit the frame on the first place of the mill and fit the other on the vertical side of the case in B and C area (Figure 2).
5. Fit the sash on the piece of mill in D and E area (Figure 3).
6. Pull the sash into the mill of the frame and close the window.
7. Finally put on the drainage profile (TV 5047).

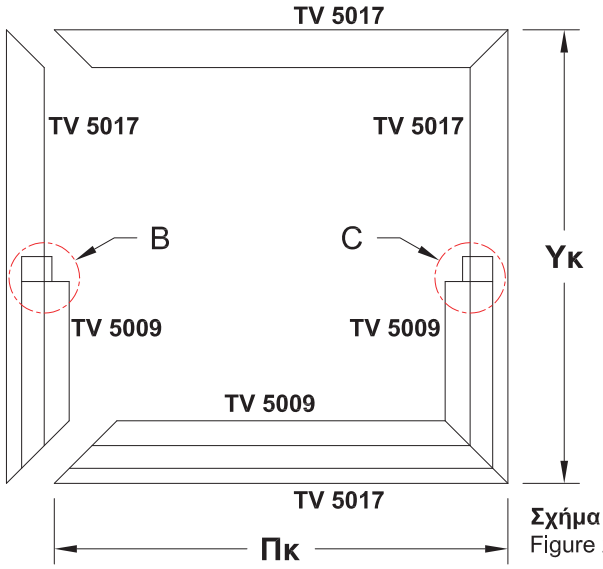

Σχήμα 2
Figure 2

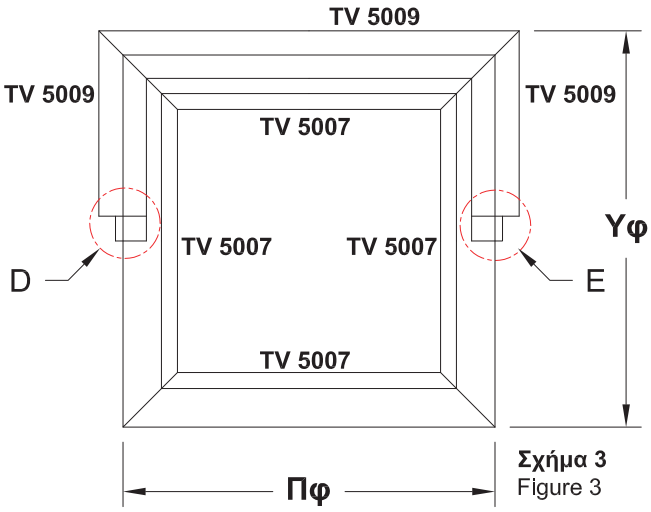

Σχήμα 3
Figure 3

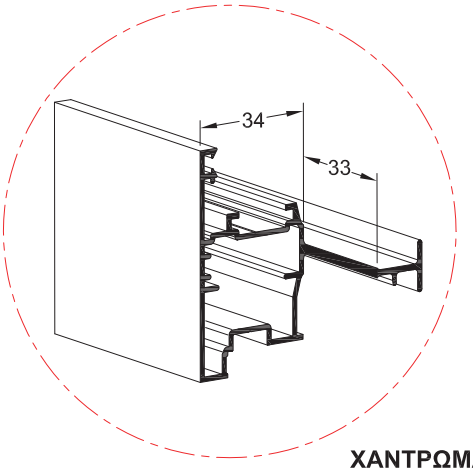

ΧΑΝΤΡΩΜΑ ΜΠΙΝΙ
PIERCING OF REBATE PROFILE

ΜΕΤΡΑ ΚΟΠΗΣ
CUTTING INSTRUCTIONS

Υφ = Υκ-110mm (TV 5007)
Πφ = Πκ-110mm (TV 5007)

*** Στα μέτρα κοπής δεν συμπεριλαμβάνεται το προφίλ TV 5047.**
*Profile TV 5047 is not included.

Υφ :	**Ύψος φύλλου** Height of sash
Πφ :	**Πλάτος φύλλου** Width of sash
Υκ :	**Ύψος κάσας** Height of frame
Πκ :	**Πλάτος κάσας** Width of frame

ΚΑΤΑΣΚΕΥΗ ΠΟΡΤΑΣ ΑΛΕΡ-ΡΕΤΟΥΡ
CONSTRUCTION OF ALLER-RETOUR DOOR

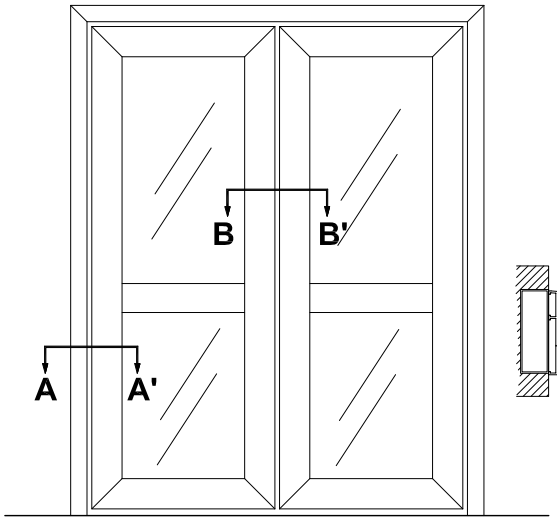

ΠΡΟΣΟΨΗ
FROND SIDE

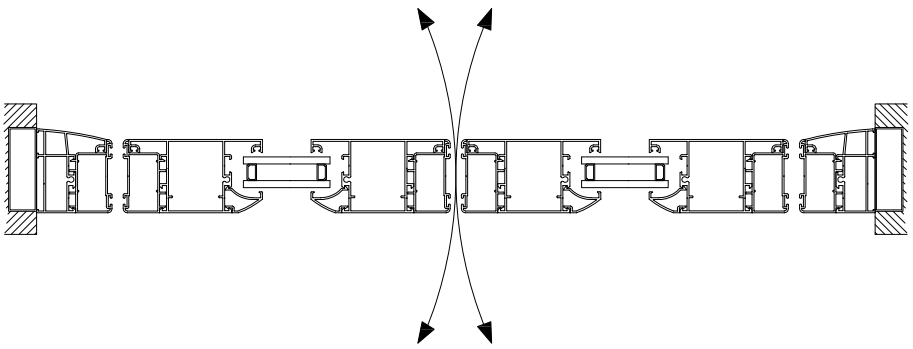

ΚΑΤΟΨΗ
BOTTOM SIDE

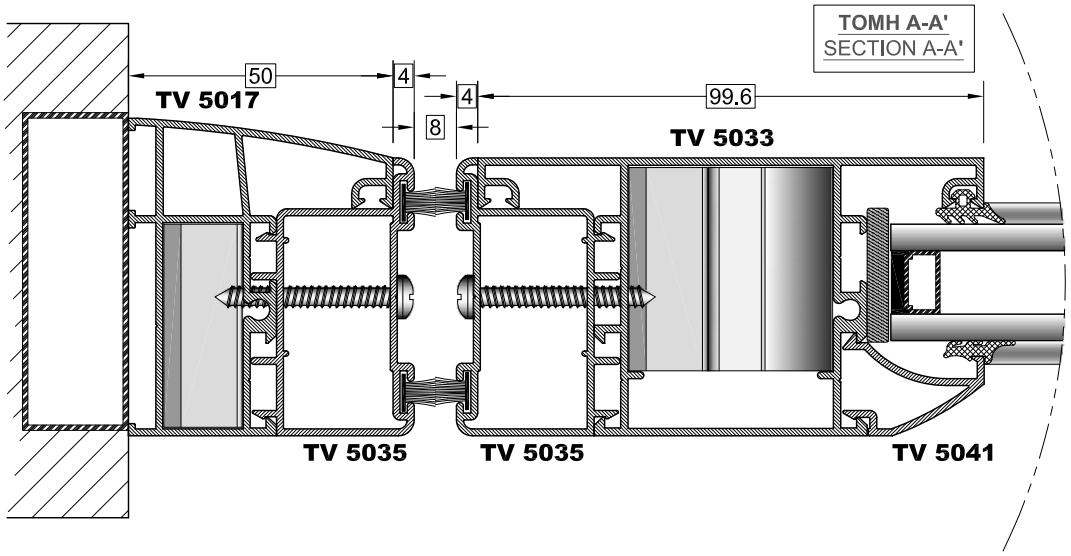

ΤΟΜΗ A-A'
SECTION A-A'

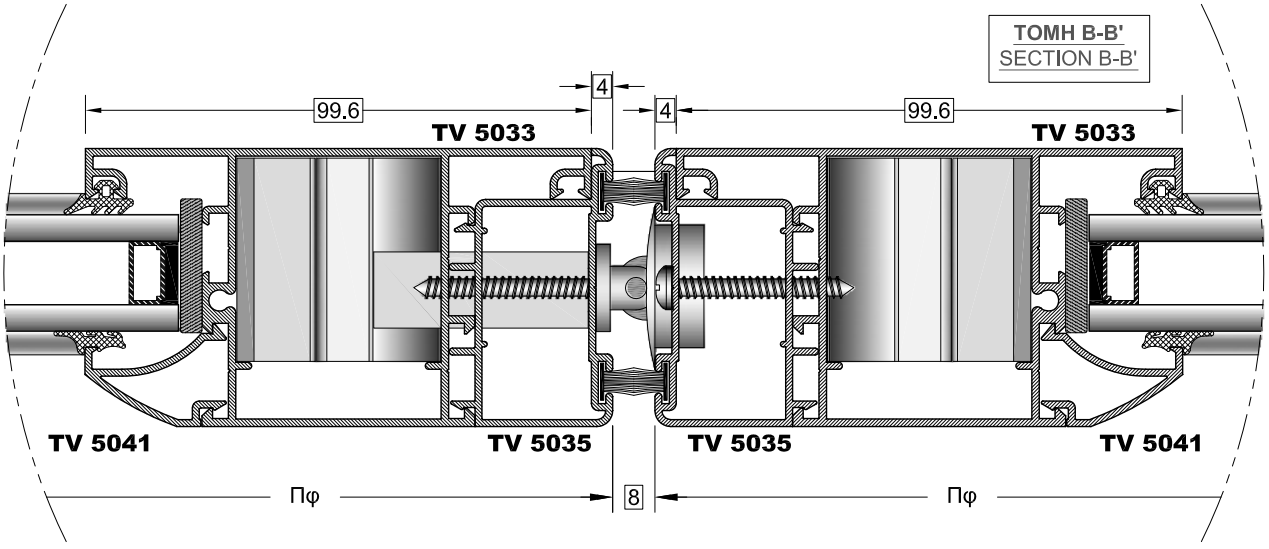

ΤΟΜΗ B-B'
SECTION B-B'

ΚΛΙΜΑΚΑ / SCALE: 0.7

ΜΕΤΡΑ ΚΟΠΗΣ ΠΟΡΤΑΣ ΑΛΕΡ-ΡΕΤΟΥΡ
CUTTING INSTRACTION OF ALLER-RETOUR DOOR

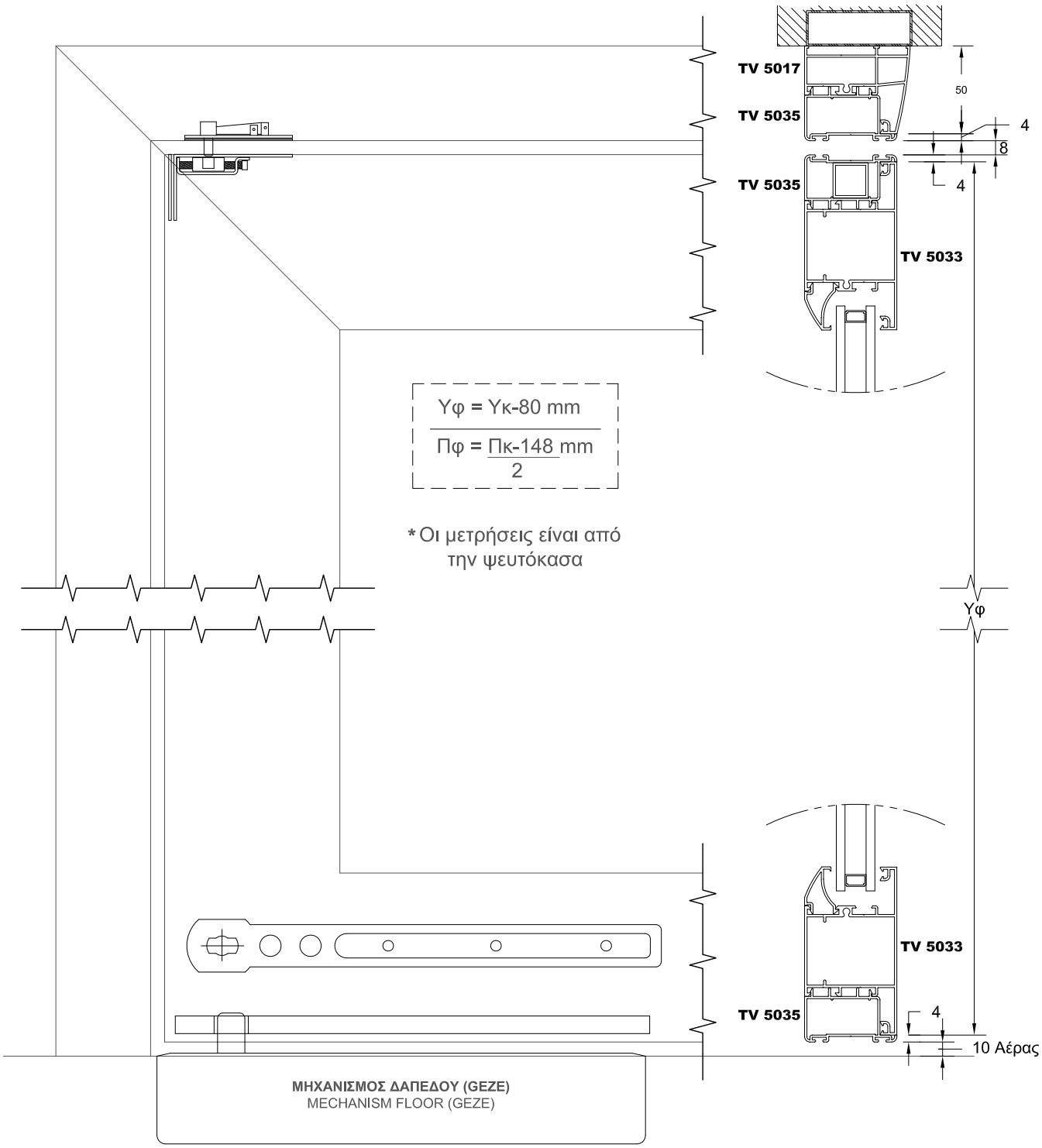

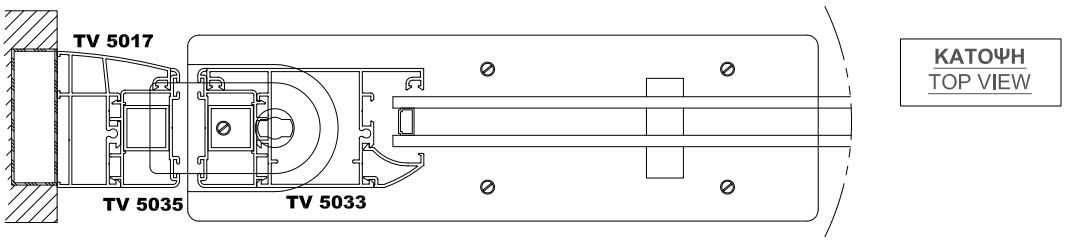

ΑΠΟΡΡΟΗ ΥΔΑΤΩΝ ΚΑΣΑΣ
WATER DRAINAGE FOR FRAME

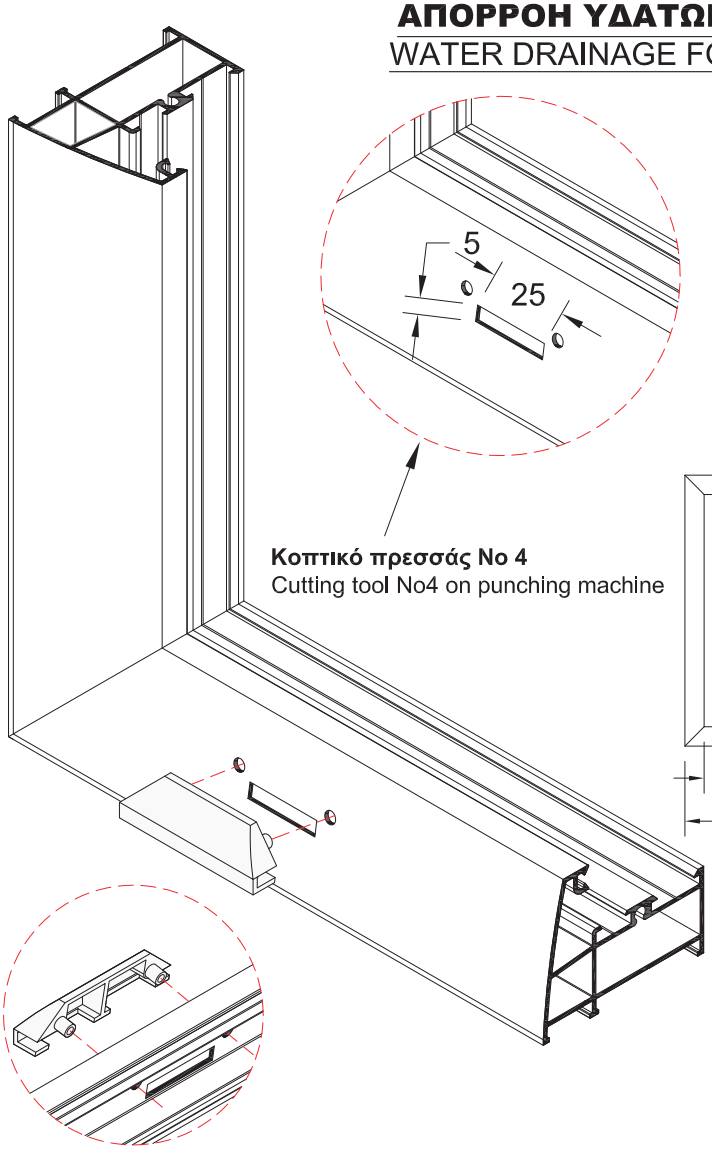

Κοπτικό πρεσσάς No 4
Cutting tool No4 on punching machine

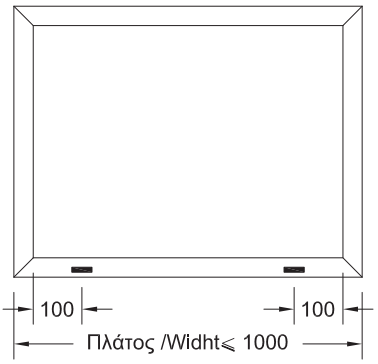

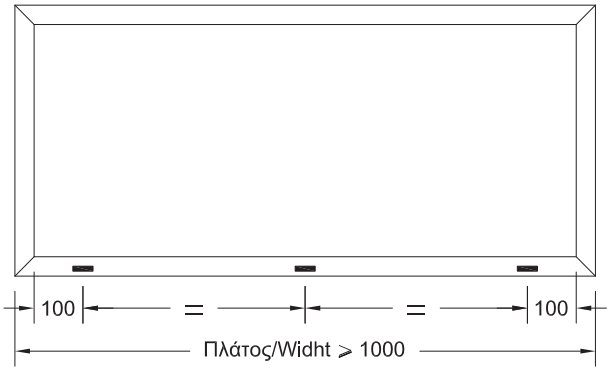

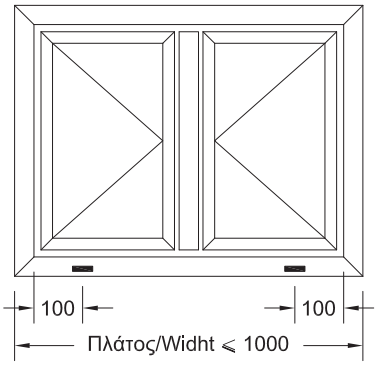

Χαντρώνουμε την κάσα στο πρεσσάκι (κοπτικό No 4), δημιουργώντας τους νεροχύτες για την απορροή των υδάτων. Στα ανοίγματα των νεροχυτών τοποθετούμε πλαστικές τάπες οι οποίες περιορίζουν την άμεση εισροή του αέρα και συμβάλουν στην ομαλή απορροή του νερού.

Cut the sash at the piercing machine (cutting tool No4), in order to open the drainage. Set the plastic covers at the drainage for the best water effluence.

Ο αριθμός απορροών εξαρτάται πάντοτε από το πλάτος και τη θέση του κουφώματος. Στα δίπλα σχήματα φαίνεται ο ελάχιστος αριθμός απορροών σε ένα κούφωμα.

The number of drainage depends always on the width and position of the system. Right at the figure you can see the minimum number of drainages in a system.

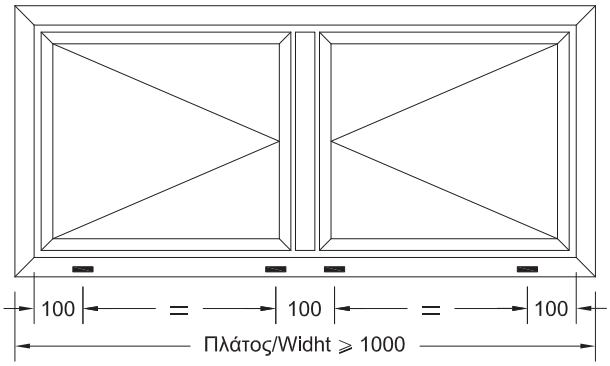

ΑΠΟΡΡΟΗ ΥΔΑΤΩΝ ΦΥΛΛΟΥ ΚΑΙ ΚΑΣΑΣ
WATER DRAINAGE FOR SASH AND FRAME

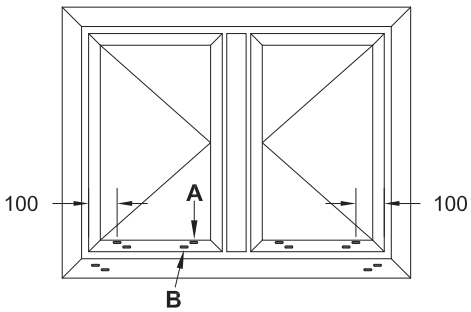

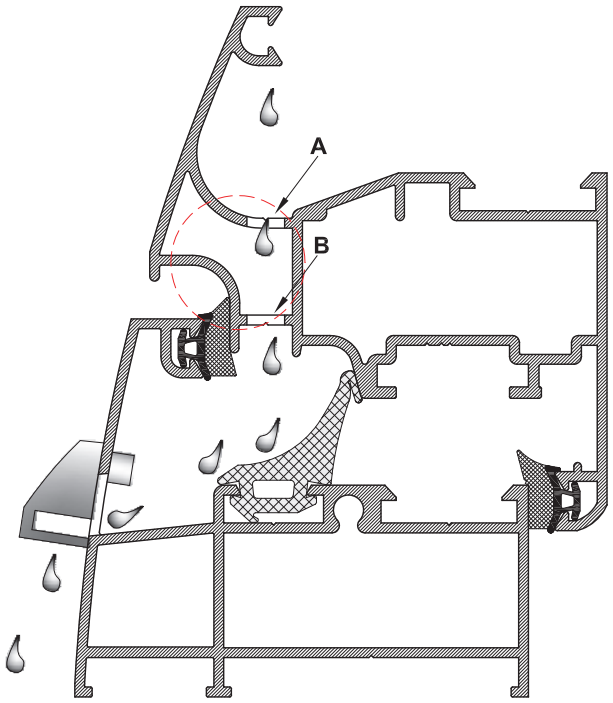

Σημείωση: Διαμορφώνουμε δύο τρύπες σε καθε φύλλο μία δέξια μία αριστερά με απόσταση περίπου 100mm όπως φαίνεται στο σχέδιο.
Η τρύπα Α με την τρύπα Β δεν θα πρέπει να γίνεται η μία κάτω από την άλλη αλλά να γίνεται γύρω στα 50mm δεξιά η αριστερά αυτής.
Note: Open two holes in each sash. One to the left and one to the right, 100mm away from the vertical sash, as shows the drawing below.
Hole A from the hole B should have 50mm distance between them.

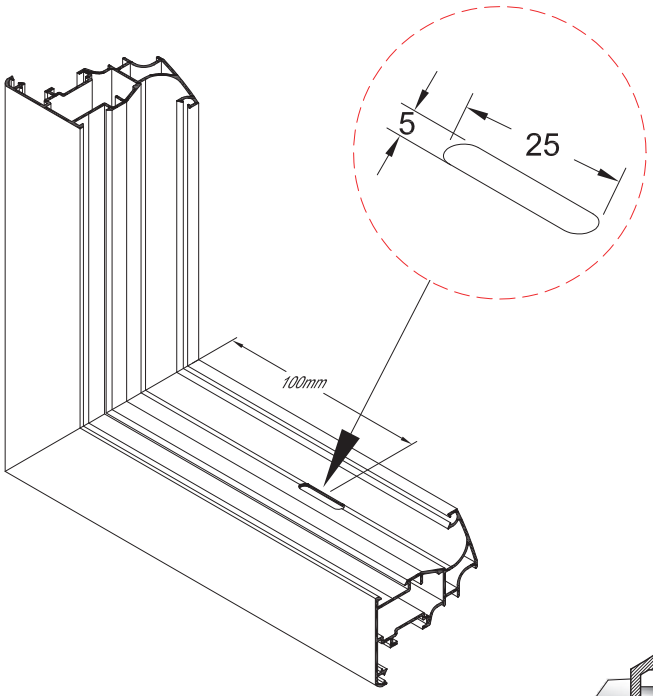

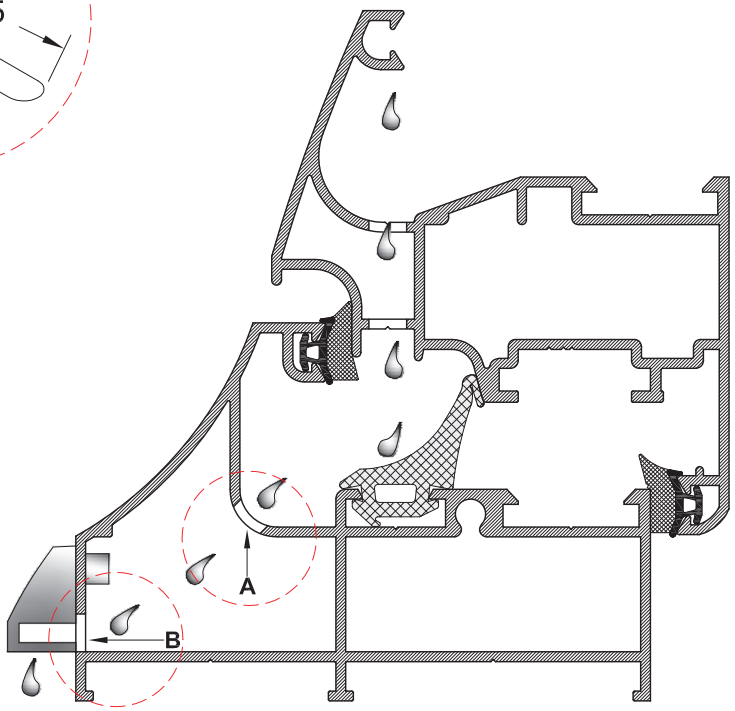

ΑΠΟΡΡΟΗ ΥΔΑΤΩΝ ΠΑΤΖΟΥΡΙΟΥ

WATER DRAINAGE FOR SHUTTER

TV 5030

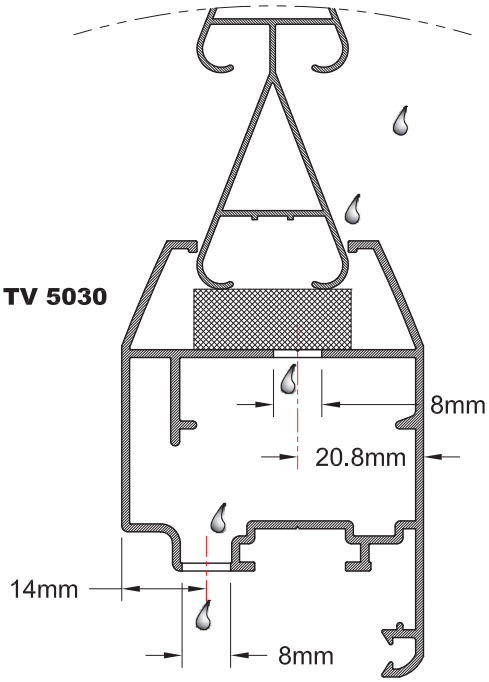

TV 5030

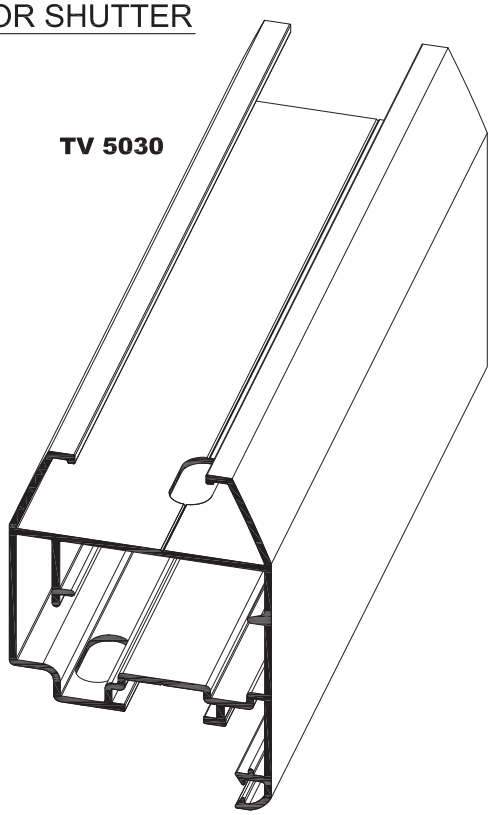

TV 5027

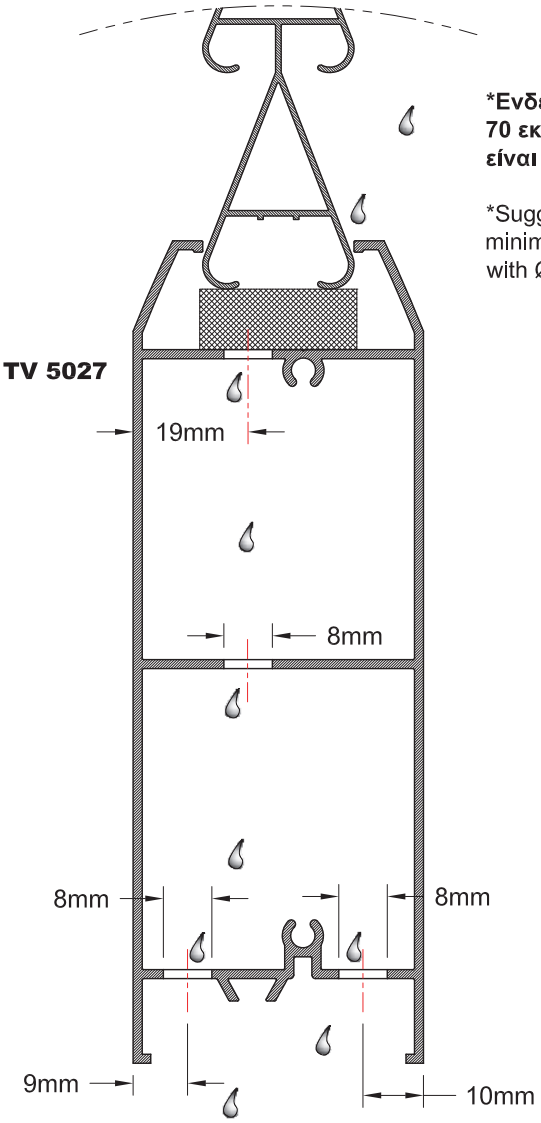

***Ενδεικτικά για ενα φύλλο πατζουριού 70 εκ. ο ελάχιστος αριθμός απορροών είναι 3 οπές με Ø8X14.**

*Suggestively for a 70cm sash, the minimum drainage number is 3 holes with Ø8X14.

TV 5027

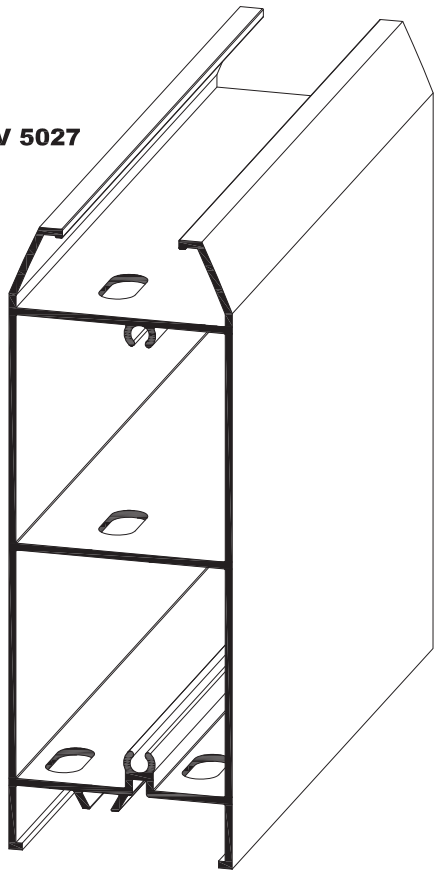

ΤΟΠΟΘΕΤΗΣΗ ΧΩΡΙΣΜΑΤΟΣ ΣΕ ΚΑΣΑ ΚΑΙ ΦΥΛΛΟ
PLACEMENT OF TRANSOM TO FRAME AND SASH

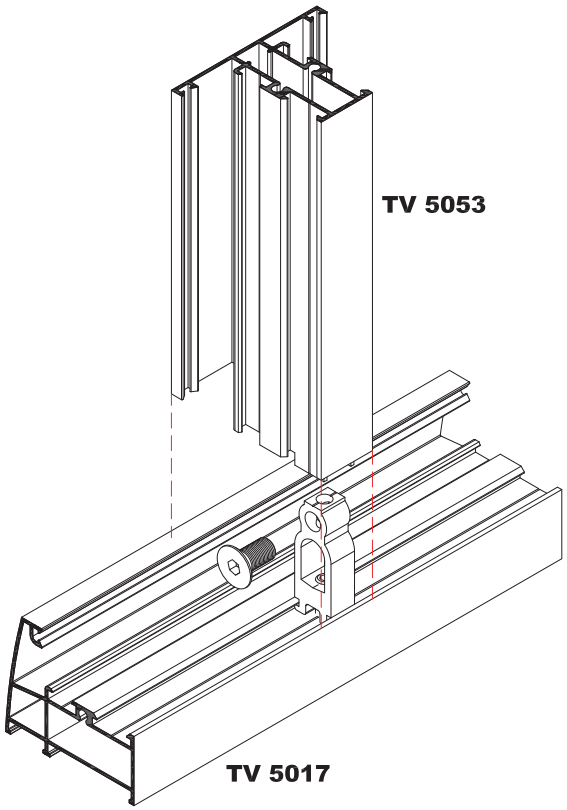

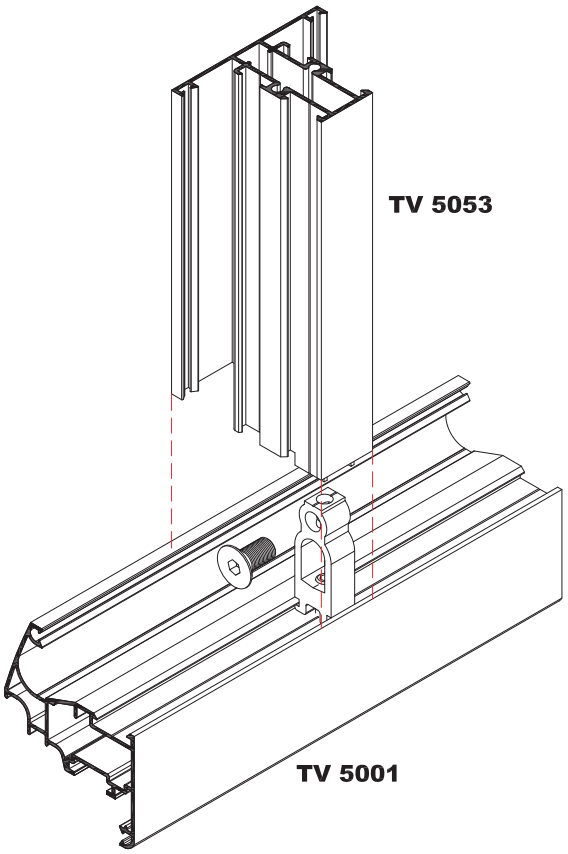

ΤΟΠΟΘΕΤΗΣΗ ΤΑΜΠΛΑ ΣΕ ΚΑΣΑ ΚΑΙ ΦΥΛΛΟ
PLACEMENT OF BOTTOM RAIL TO FRAME AND SASH

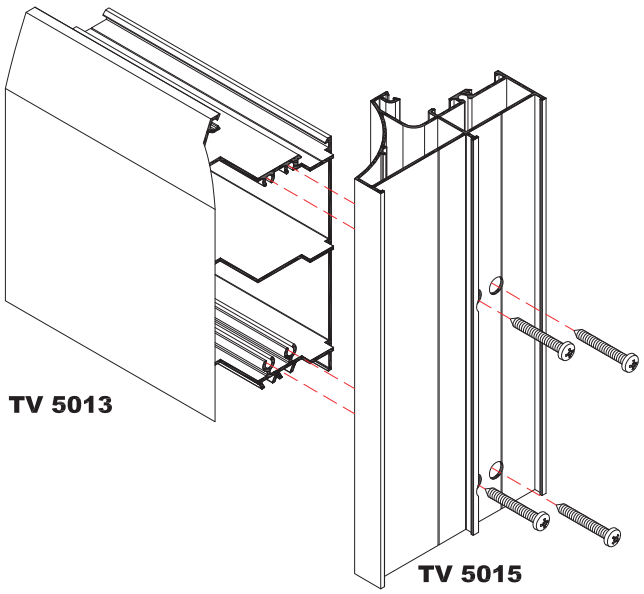

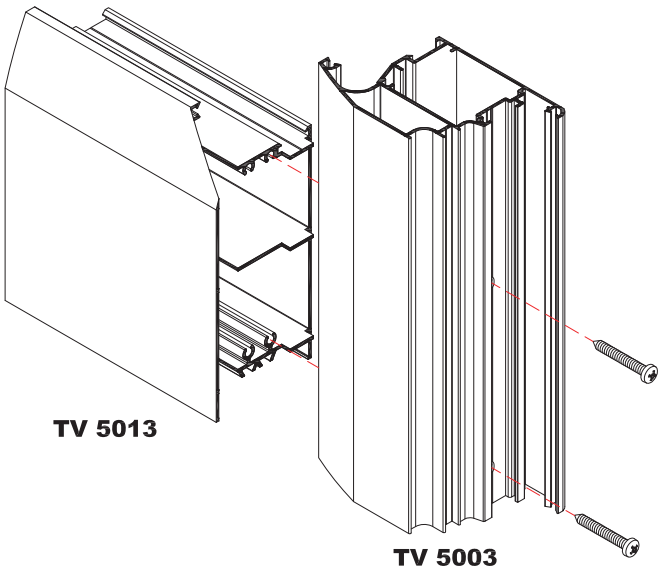

ΤΟΠΟΘΕΤΗΣΗ ΣΥΝΔΕΣΜΟΥ ΣΕ ΧΩΡΙΣΜΑ
PLACEMENT OF JOINT TO TRANSOM

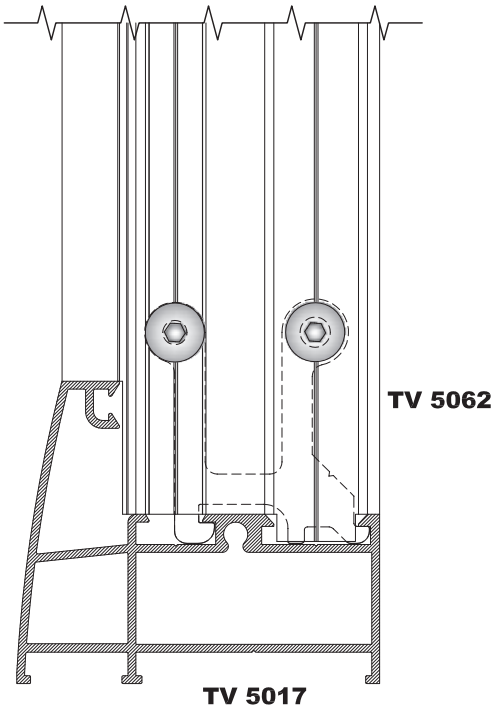

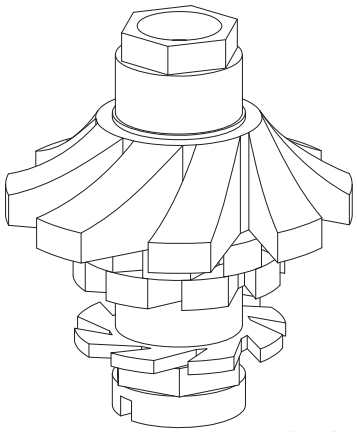

Ξελουριστικός δίσκος κάσας
Milling component for frame

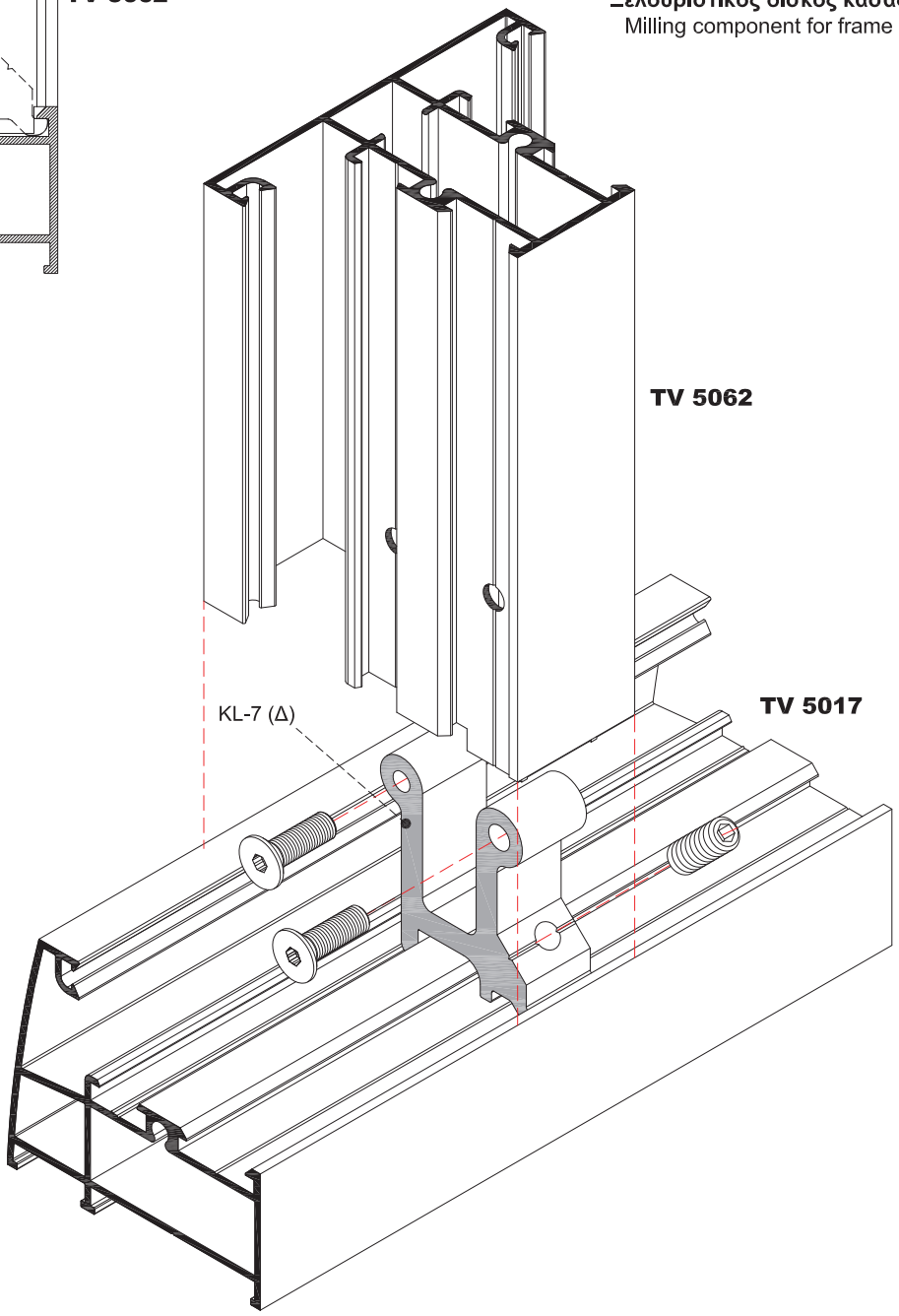

Προφίλ Profile	**Σύνδεσμος** Joint
TV 5010	KL-19(A)
TV 5011	KL-19(Γ)
TV 5024	KL-7(B)
TV 5025	KL-7(B)
TV 5026	KL-7(Γ)
TV 5053	KL-19(A)
TV 5062	KL-7(Δ)

ΤΟΠΟΘΕΤΗΣΗ ΤΑΜΠΛΑ ΣΕ ΙΣΙΟ ΦΥΛΛΟ ΠΑΤΖΟΥΡΙΟΥ

PLACEMENT OF BOTTOM RAIL TO STRAIGHT SHUTTER

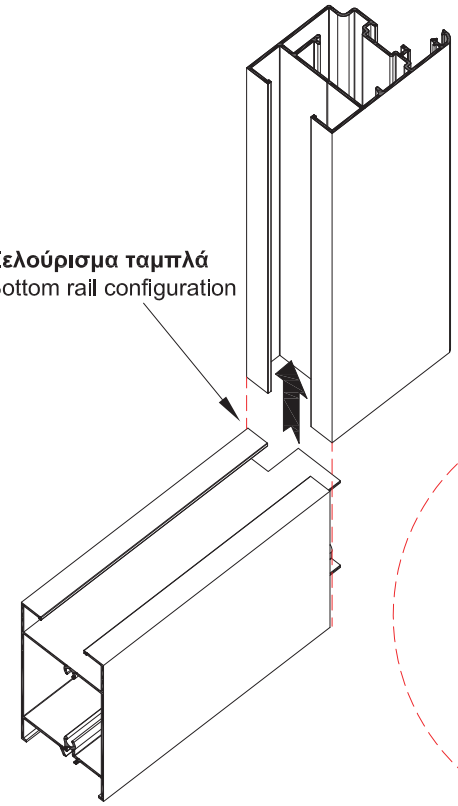

Ξελούρισμα ταμπλά
Bottom rail configuration

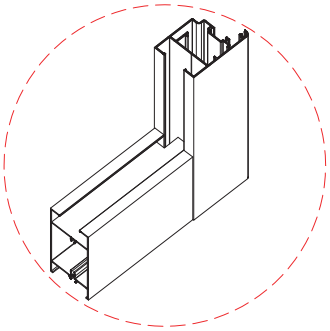

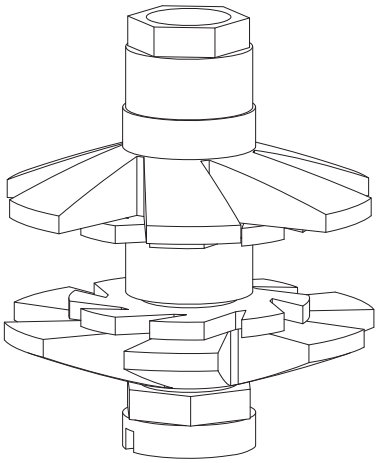

Ξελουριστικός δίσκος φύλλου
Milling component for sash

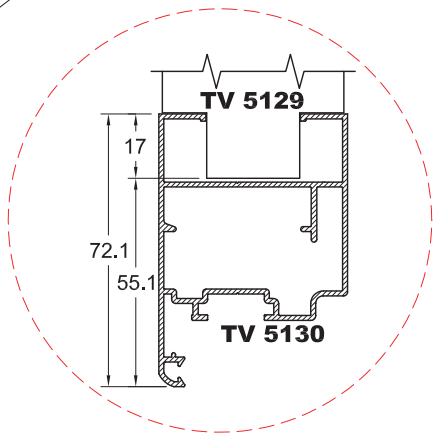

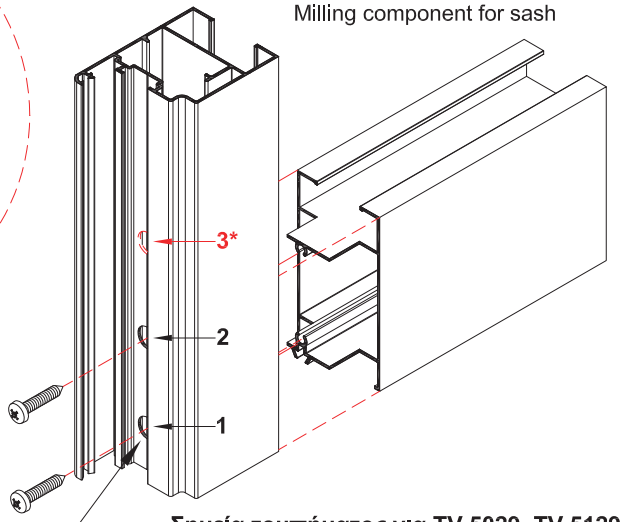

Κοπτικό πρεσσάς No 7
Cutting tool No7 on punching machine

Σημεία τρυπήματος για TV 5029, TV 5129
Hole points for profiles TV 5029, TV 5129

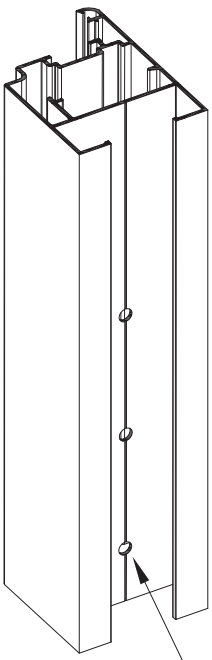

***Αναλόγα με τον ταμπλά (μικρός-μεγάλος), θα χρησιμοποιήσουμε και τις ανάλογες τρύπες για την σύνδεση με το φύλλο.**
*Depending on the bottom rail profiles (large-small), we use the corresponding holes for the connection of sash and bottom rail.

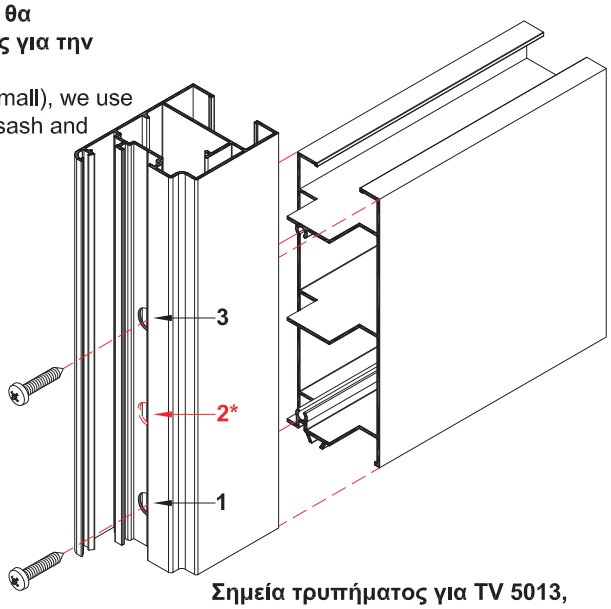

Κοπτικό πρεσσάς No 9
Cutting tool No9 on punching machine

Σημεία τρυπήματος για TV 5013, TV 5052, TV 5127, TV 5027
Hole points for profiles TV 5013, TV 5052, TV 5127, TV 5027

ΞΕΛΟΥΡΙΣΜΑ ΚΑΙΤΙΟΥ
CONFIGURATION OF TRANSOM MULLION PROFILE

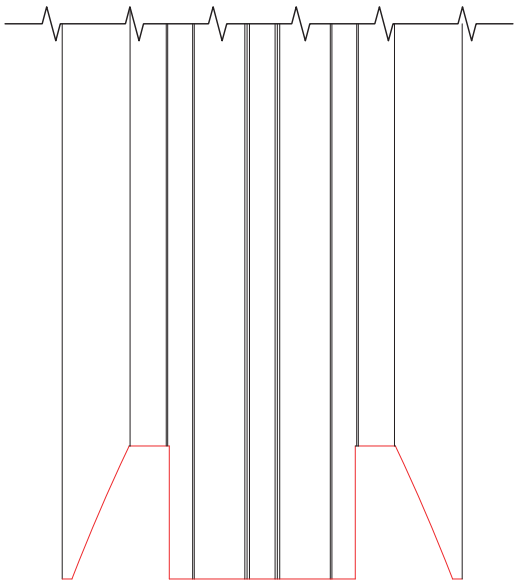

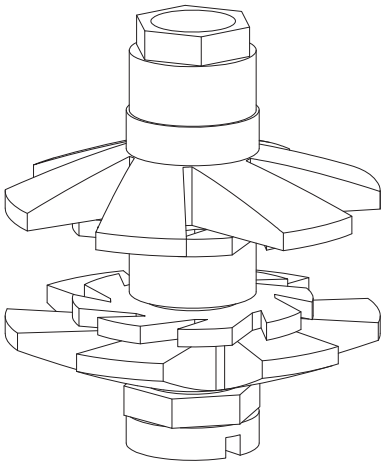

Ξελουριστικός δίσκος πατζουριού
Milling component for shutter

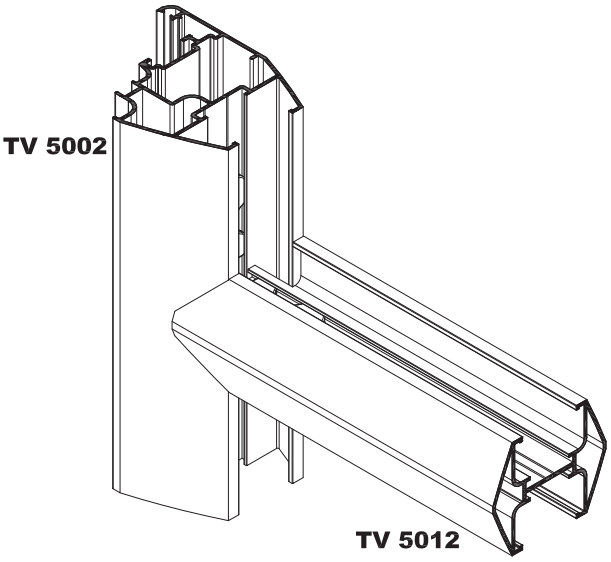

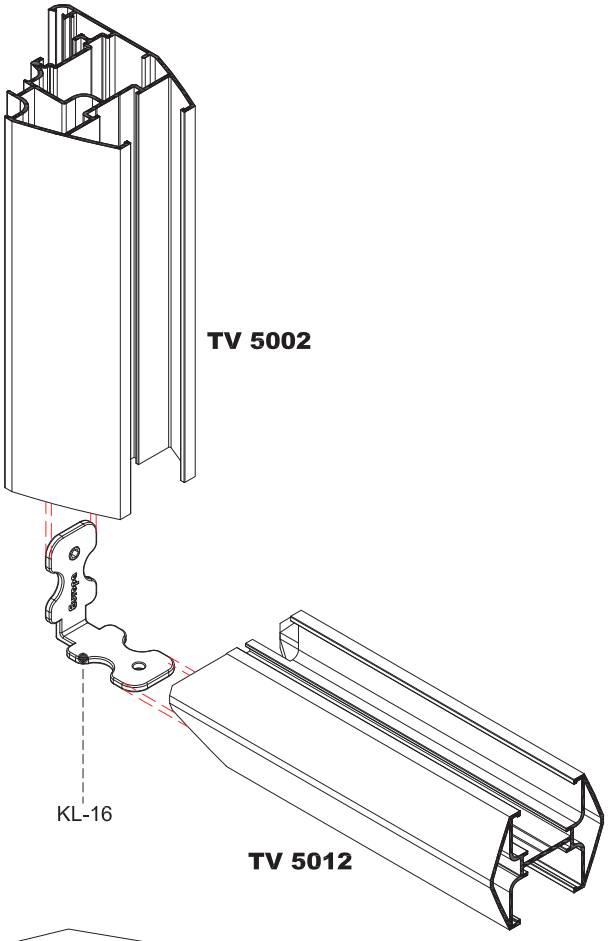

Σημείωση: Για να χαντρωθεί το καϊτι πατζουριού θα πρέπει να τοποθετηθεί η αποστατική λάμα 2,5 mm.

Note: Use 2.5mm spacer before you cut the transom shutter.

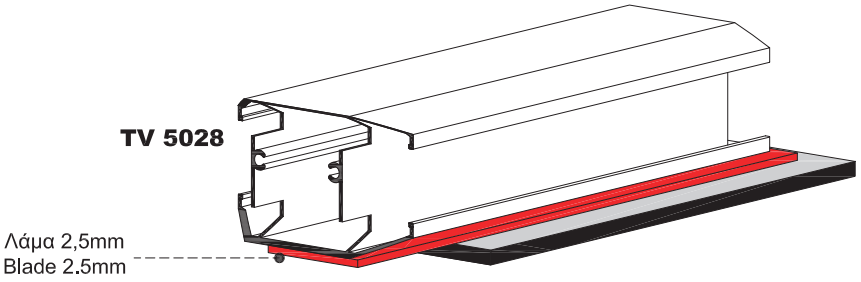

ΞΕΝΥΧΙΑΣΜΑ ΦΥΛΛΟΥ ΓΙΑ ΧΡΗΣΗ ΜΗΧΑΝΙΣΜΟΥ ΑΝΑΚΛΙΣΗΣ

CONFIGURATION OF SASH FOR USE OF TILT AND TURN MECHANISM

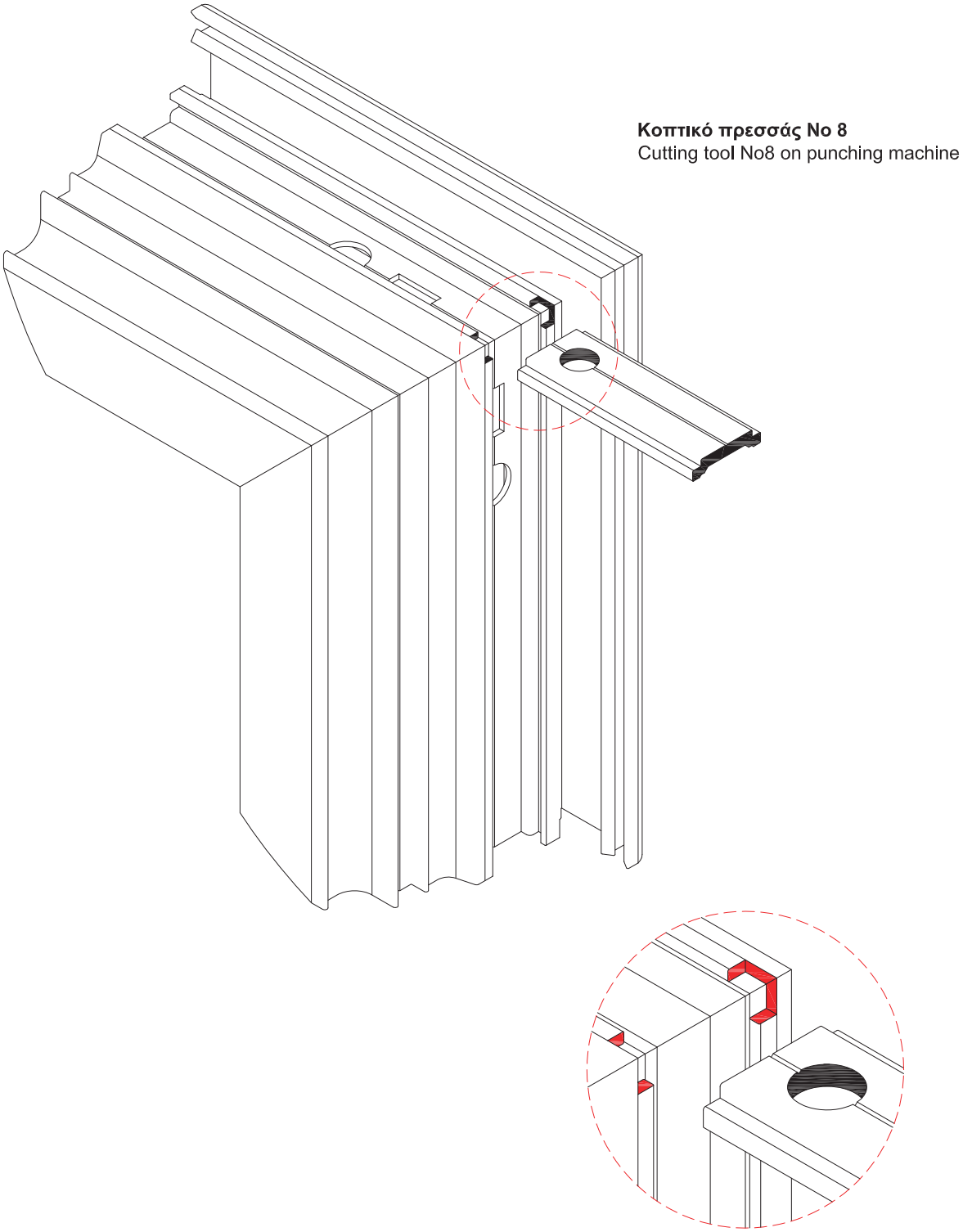

ΣΥΝΑΡΜΟΓΗ ΚΑΙ ΤΟΠΟΘΕΤΗΣΗ ΠΡΟΦΙΛ ΚΑΙ ΤΑΠΑΣ ΜΠΙΝΙ

PROFILE AND PLUG'S PLACEMENT OF REBATE PROFILE

Βίδες συγκράτησης προφίλ μπινί
Screws on rebate profile

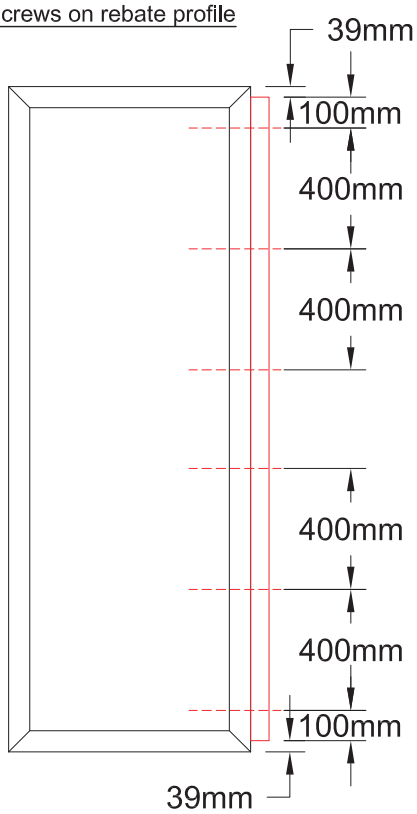

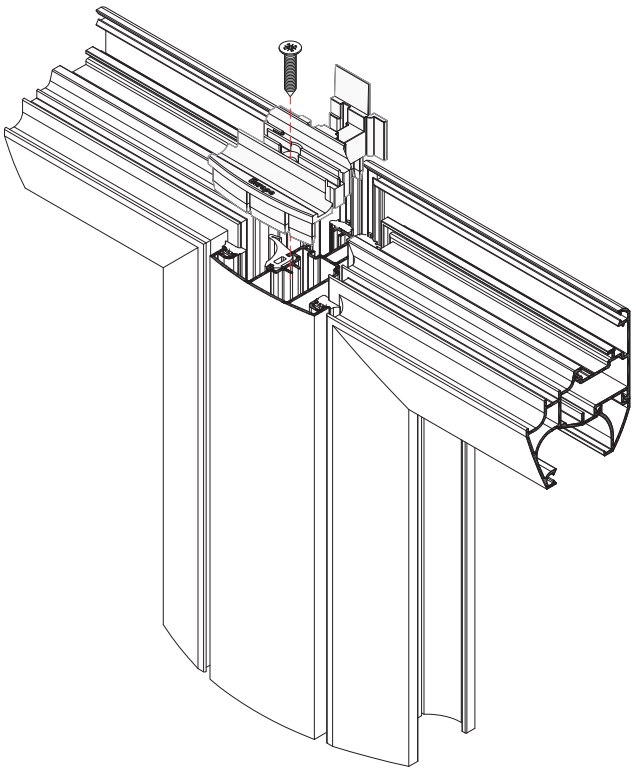

Σημείωση: Πριν τη τοποθέτηση του μπινί, φροντίζουμε να χαντρώσουμε το ελαστικό στο φύλλο που θα κουμπώσει το μπινί, όπως δείχνει το σχέδιο. Πρέπει το λάστιχο του φύλλου να χαντρωθεί σε όλο το μήκος του, εκτός των δύο άκρων του που θα αφήσουμε 50mm.

Note: Before we set the adjoining profile, cut the gasket, as shows the drawing below. Must cut the KL-2 all along, except the two ends of which will leave 50mm.

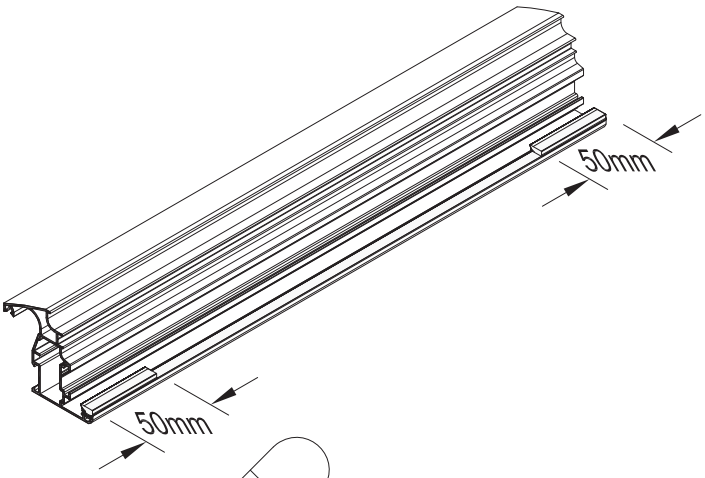

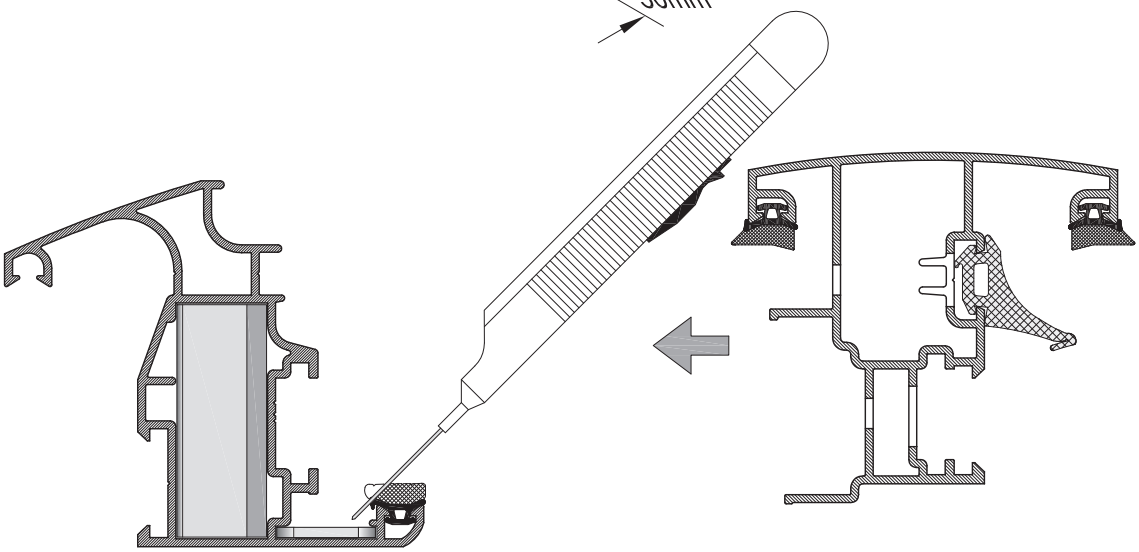

ΧΑΝΤΡΩΜΑ ΛΑΣΤΙΧΟΥ ΣΤΕΓΑΝΩΣΗΣ ΓΙΑ ΤΟΠΟΘΕΤΗΣΗ ΜΕΝΤΕΣΕ

GASKETS'S CUT FOR HINGE ASSEMBLY

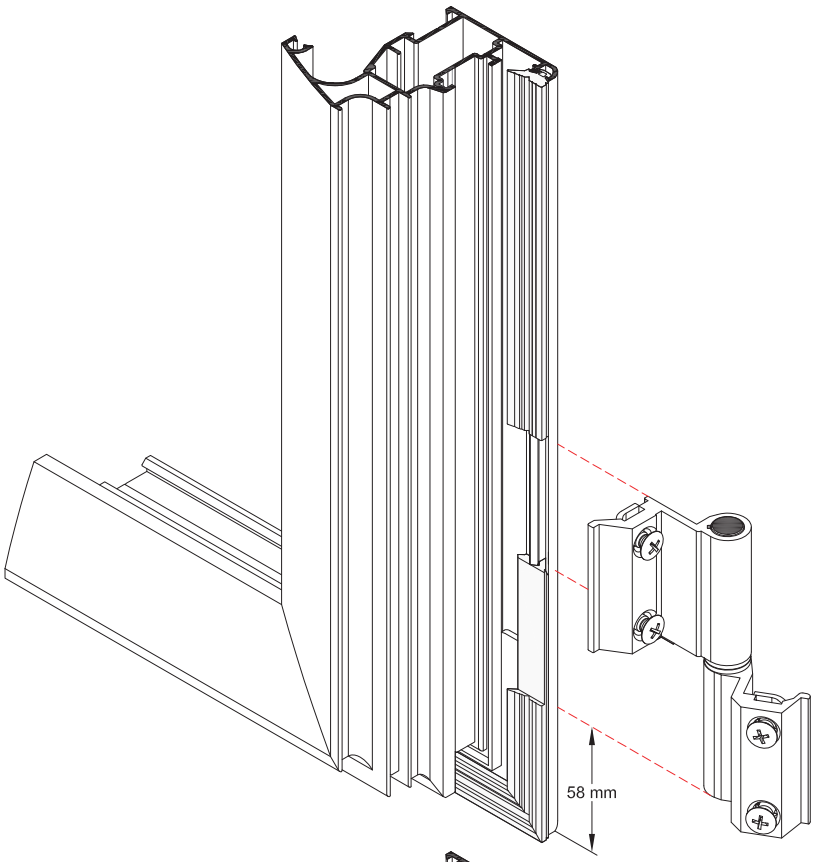

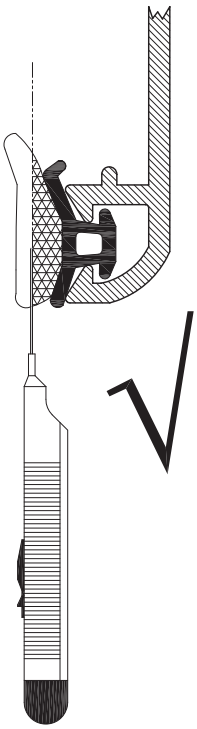

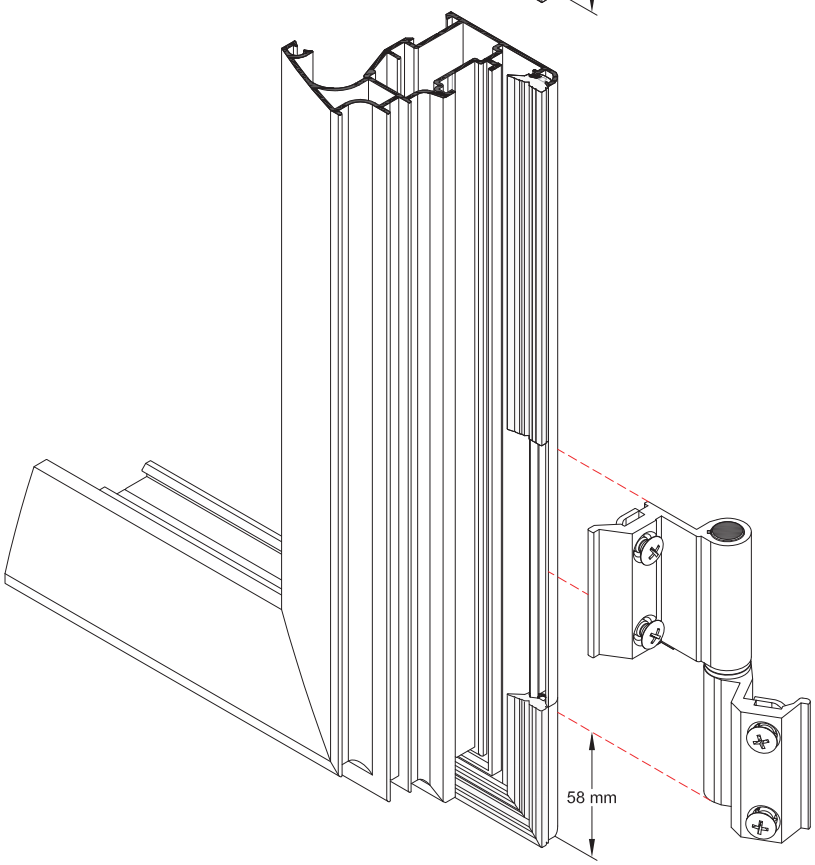

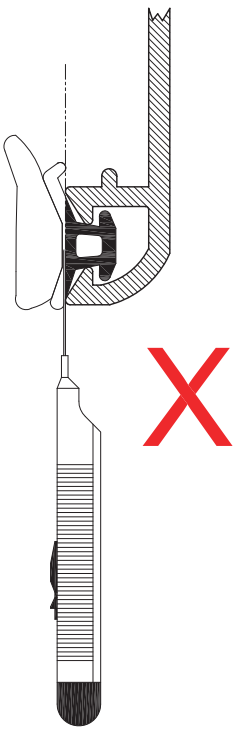

ΤΟΠΟΘΕΤΗΣΗ ΝΕΡΟΣΤΑΛΛΑΚΤΗ ΣΕ ΤΑΜΠΛΑ
PLACEMENT OF WATER DRIP IN BOTTOM RAIL PROFILE

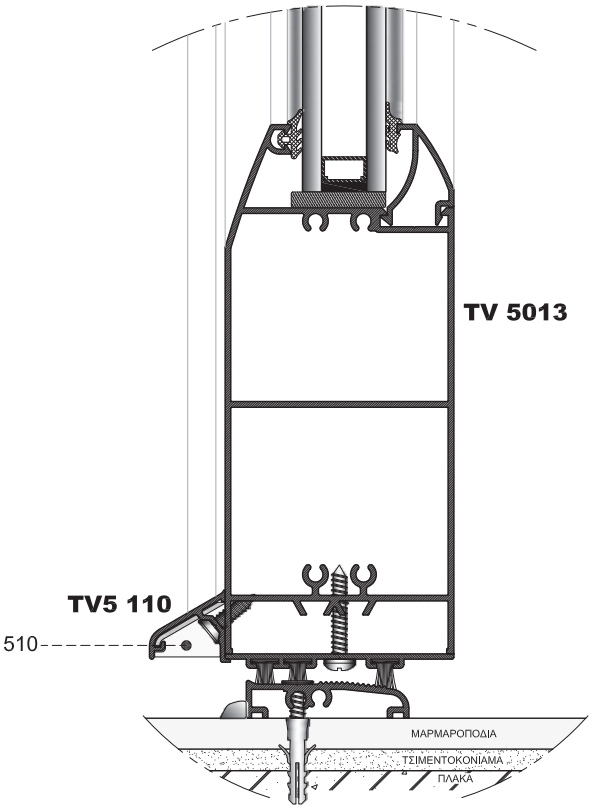

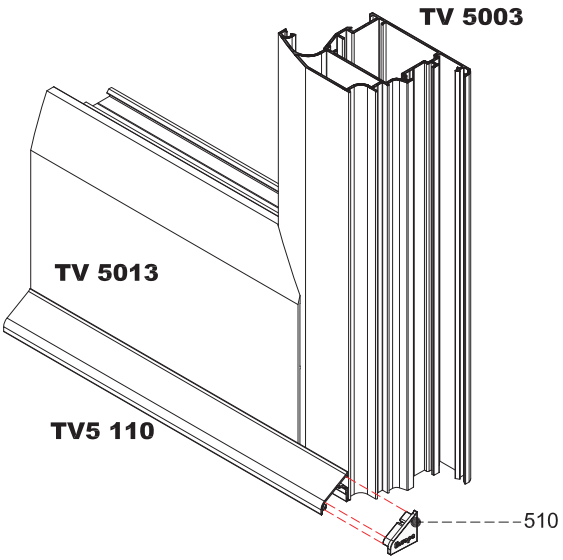

Σημείωση: TV5-110= Πφ-76mm
Note: TV5-110=Πφ-76mm

ΤΟΠΟΘΕΤΗΣΗ ΝΕΡΟΣΤΑΛΛΑΚΤΗ ΣΕ ΦΥΛΛΟ ΠΟΡΤΑΣ Η ΠΑΡΑΘΥΡΟΥ
PLACEMENT OF WATER DRIP IN DOOR SASH AND WINDOW SASH

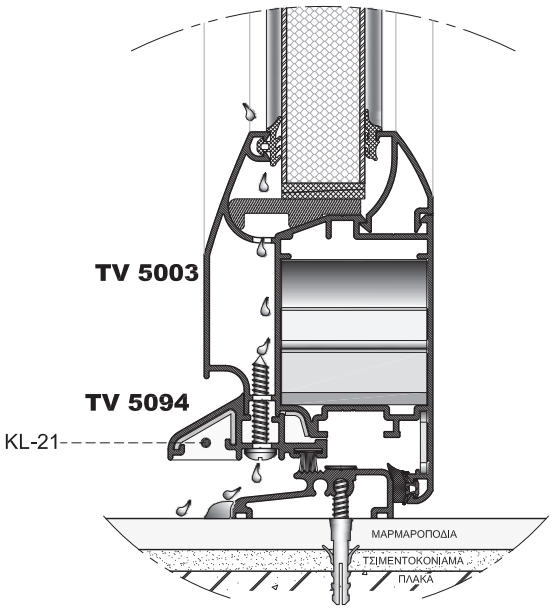

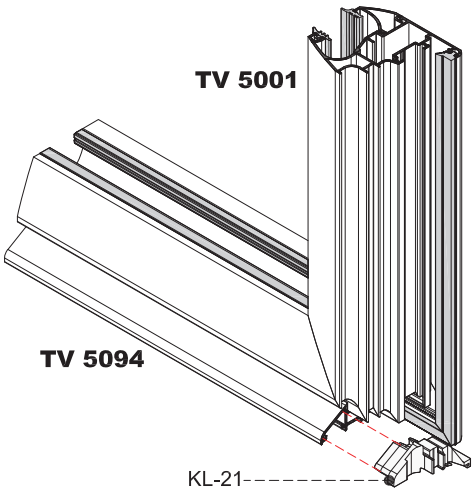

Σημείωση: TV-5094= Πφ-76mm
Note: TV-5094=Πφ-76mm

ΠΡΟΤΕΙΝΟΜΕΝΗ ΘΕΣΗ ΜΑΓΝΗΤΙΚΩΝ ΕΠΑΦΩΝ ΣΥΝΑΓΕΡΜΟΥ ΣΕ ΑΝΟΙΓΟΜΕΝΟ ΚΟΥΦΩΜΑ

SUGGESTED POSITION OF ALARM'S MAGNETIC CONTACTS AT OPENING FRAMES

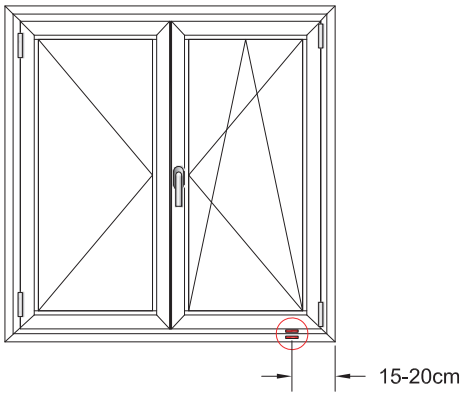

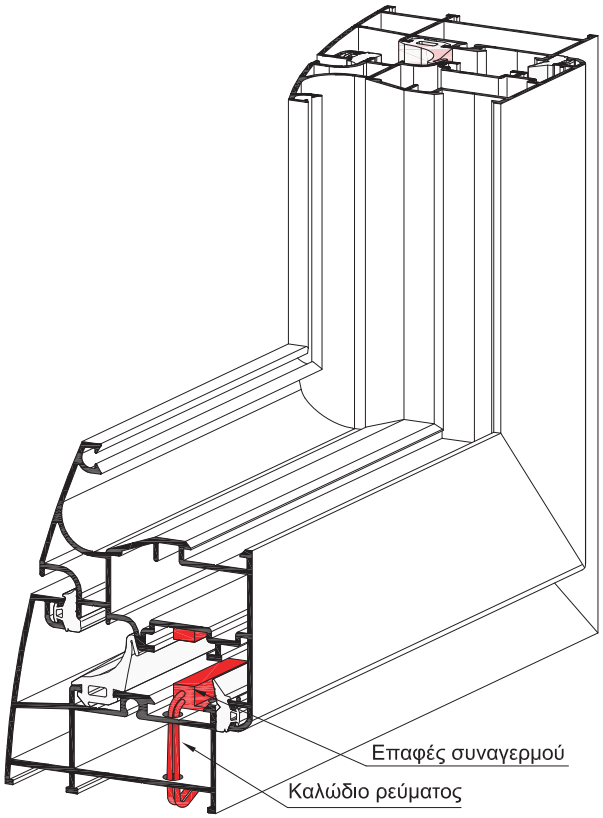

ΠΡΟΤΕΙΝΟΜΕΝΗ ΘΕΣΗ ΜΑΓΝΗΤΙΚΩΝ ΕΠΑΦΩΝ ΣΥΝΑΓΕΡΜΟΥ ΣΕ ΠΟΡΤΑ

SUGGESTED POSITION OF ALARM'S MAGNETIC CONTACTS AT DOOR

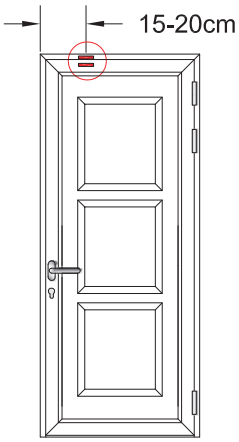

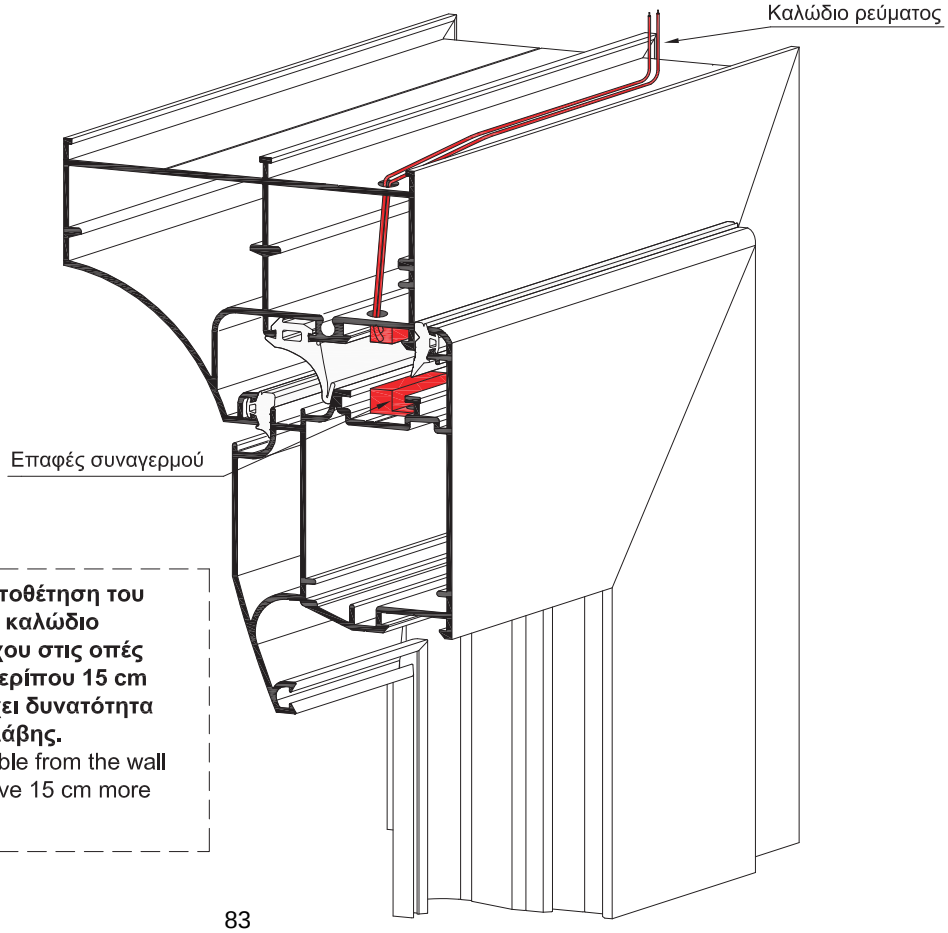

Ο αλουμινοκατασκευαστής κατά τη τοποθέτηση του κουφώματος, θα πρέπει να περάσει το καλώδιο συναγερμού από την αναμονή του τοίχου στις οπές του οδηγού ή της κάσας, αφήνοντας περίπου 15 cm περισσότερο καλώδιο, ώστε να υπάρχει δυνατότητα αλλαγής της επαφής σε περίπτωση βλάβης.

The constructor should pass the alarm cable from the wall through frame's or driver 's holes and leave 15 cm more cable in case of replacement.

ΧΑΝΤΡΩΜΑ ΦΥΛΛΟΥ ΠΑΡΑΘΥΡΟΥ ΓΙΑ ΑΝΟΙΓΟΜΕΝΟ ΜΗΧΑΝΙΣΜΟ ΚΑΙ ΜΗΧΑΝΙΣΜΟ ΑΝΑΚΛΙΣΗΣ GIESSE ΜΕ ΚΑΡΕ 7 mm

PIERCING OPERATION FOR OPENING MECHANISM AND TILT AND TURN MECHANISM GIESSE FOR WINDOW SASH WITH SQUARE LOCK 7mm

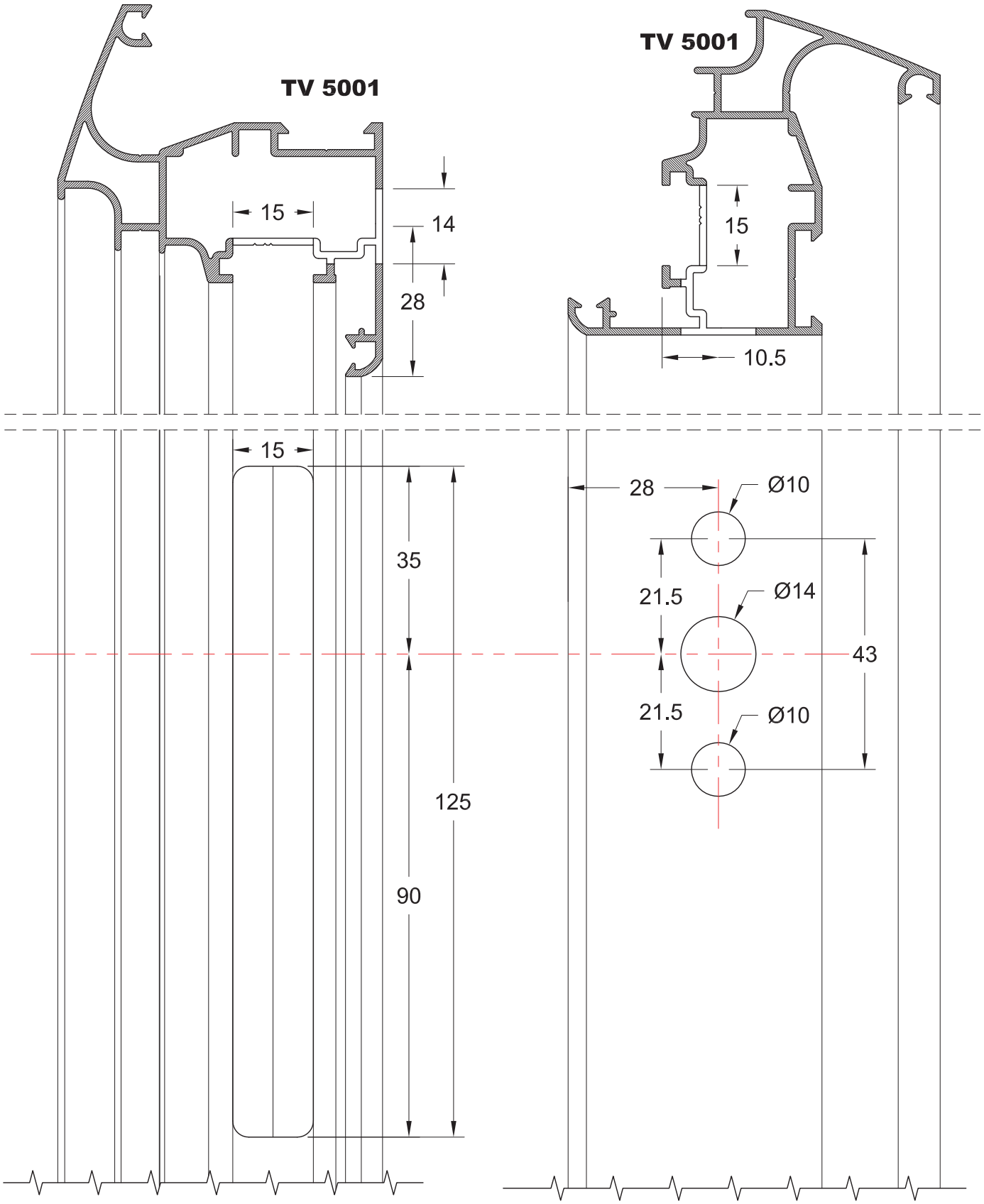

ΚΛΙΜΑΚΑ / SCALE: 1:1

ΑΠΕΙΚΟΝΙΣΗ ΑΝΟΙΓΟΜΕΝΟΥ ΜΗΧΑΝΙΣΜΟΥ ΚΑΙ ΜΗΧΑΝΙΣΜΟΥ ΑΝΑΚΛΙΣΗΣ ΜΕ ΠΟΜΟΛΟ ΣΕ ΦΥΛΛΟ

VIEW OF OPENING MECHANISM AND TILT AND TURN MECHANISM WITH HANDLE ON WINDOW SASH

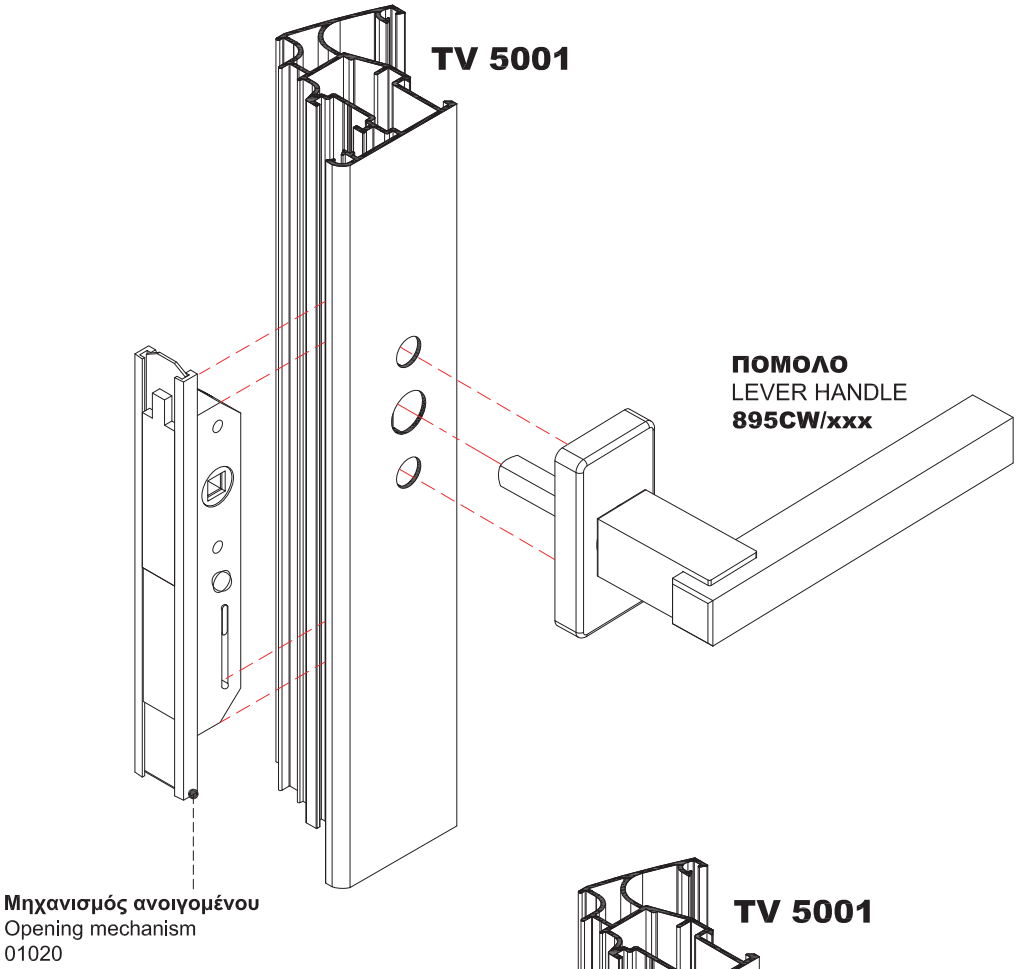

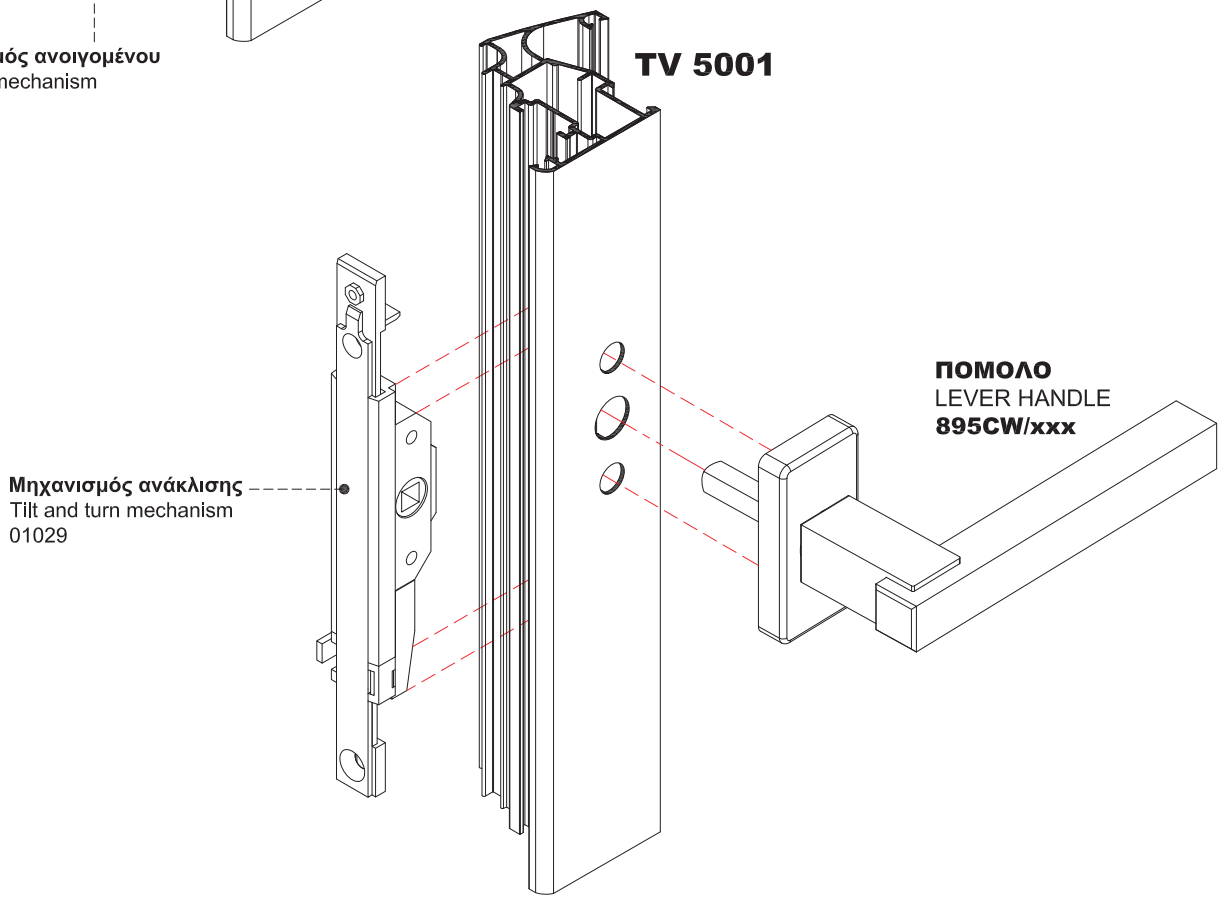

ΧΑΝΤΡΩΜΑ ΦΥΛΛΟΥ ΠΟΡΤΑΣ

PIERCING OPERATION FOR DOOR SASH

TV 5003

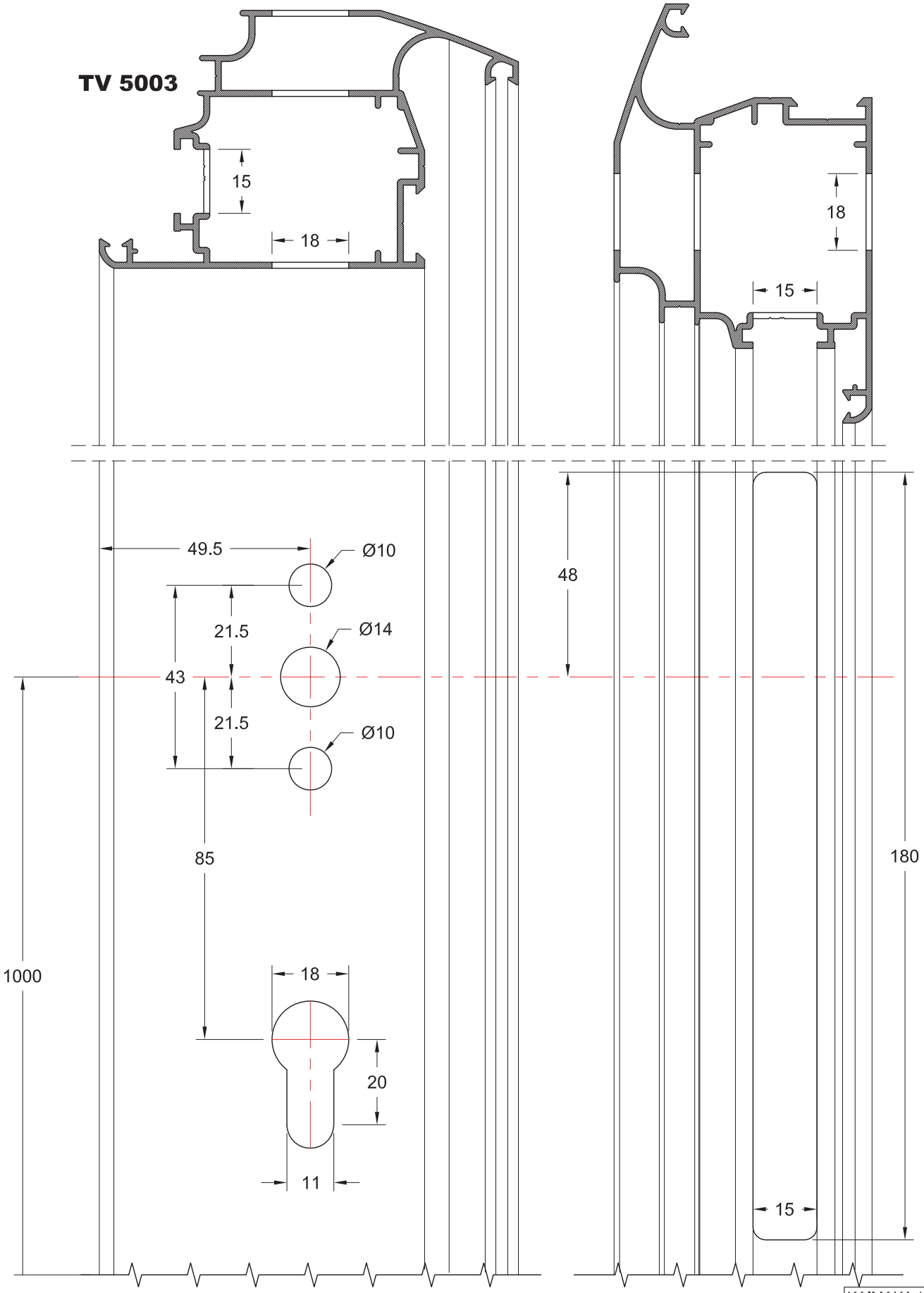

ΚΛΙΜΑΚΑ / SCALE: 0.8

ΑΠΕΙΚΟΝΙΣΗ ΚΛΕΙΔΑΡΙΑΣ ΣΕ ΦΥΛΛΟ ΠΟΡΤΑΣ

VIEW OF LOCKING MECHANISM ON DOOR SASH

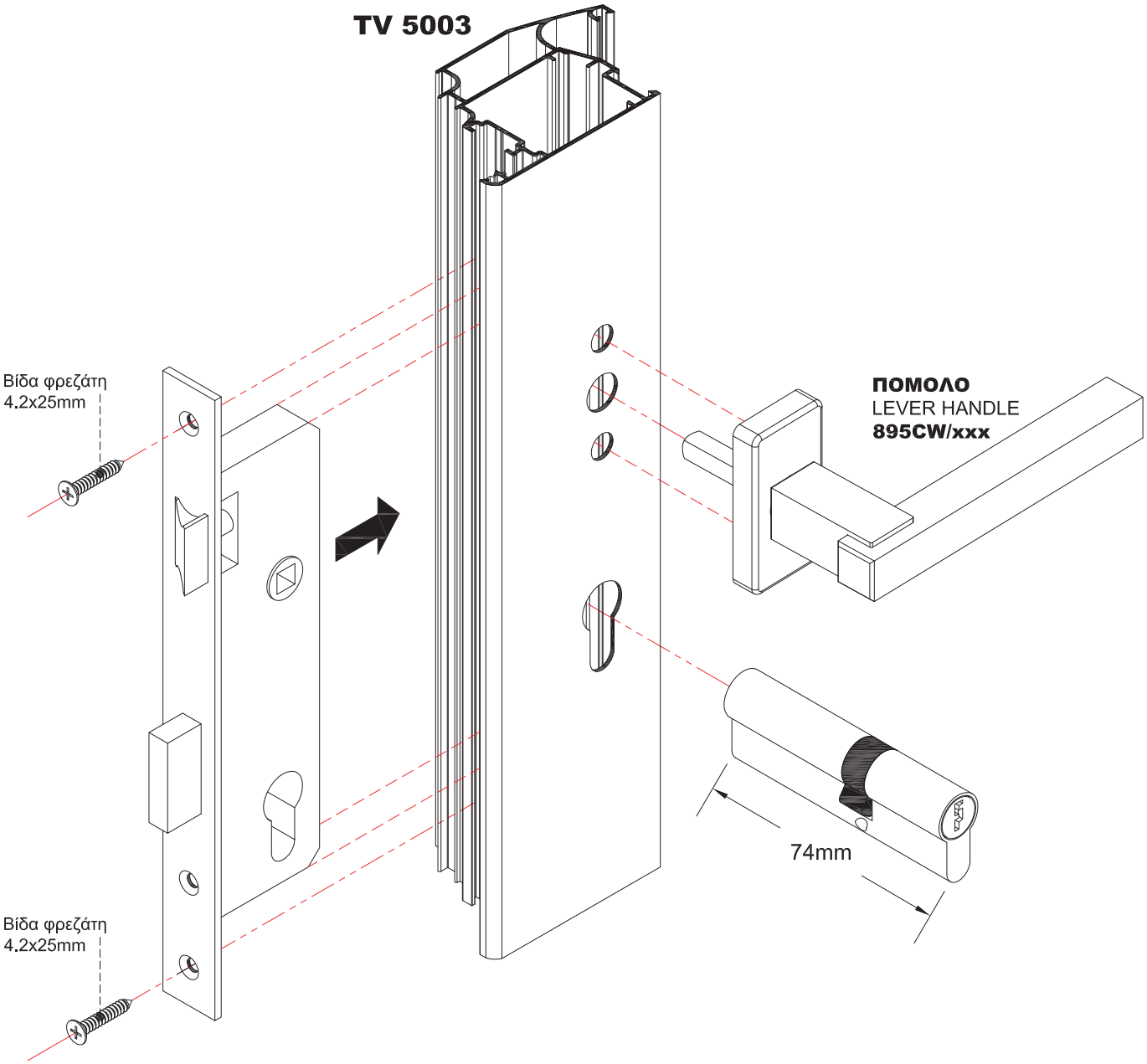

ΧΑΝΤΡΩΜΑ ΦΥΛΛΟΥ ΠΟΡΤΑΣ ΓΙΑ ΚΛΕΙΔΑΡΙΑ ΜΑΣΟ

PIERCING OPERATION FOR DOOR SASH

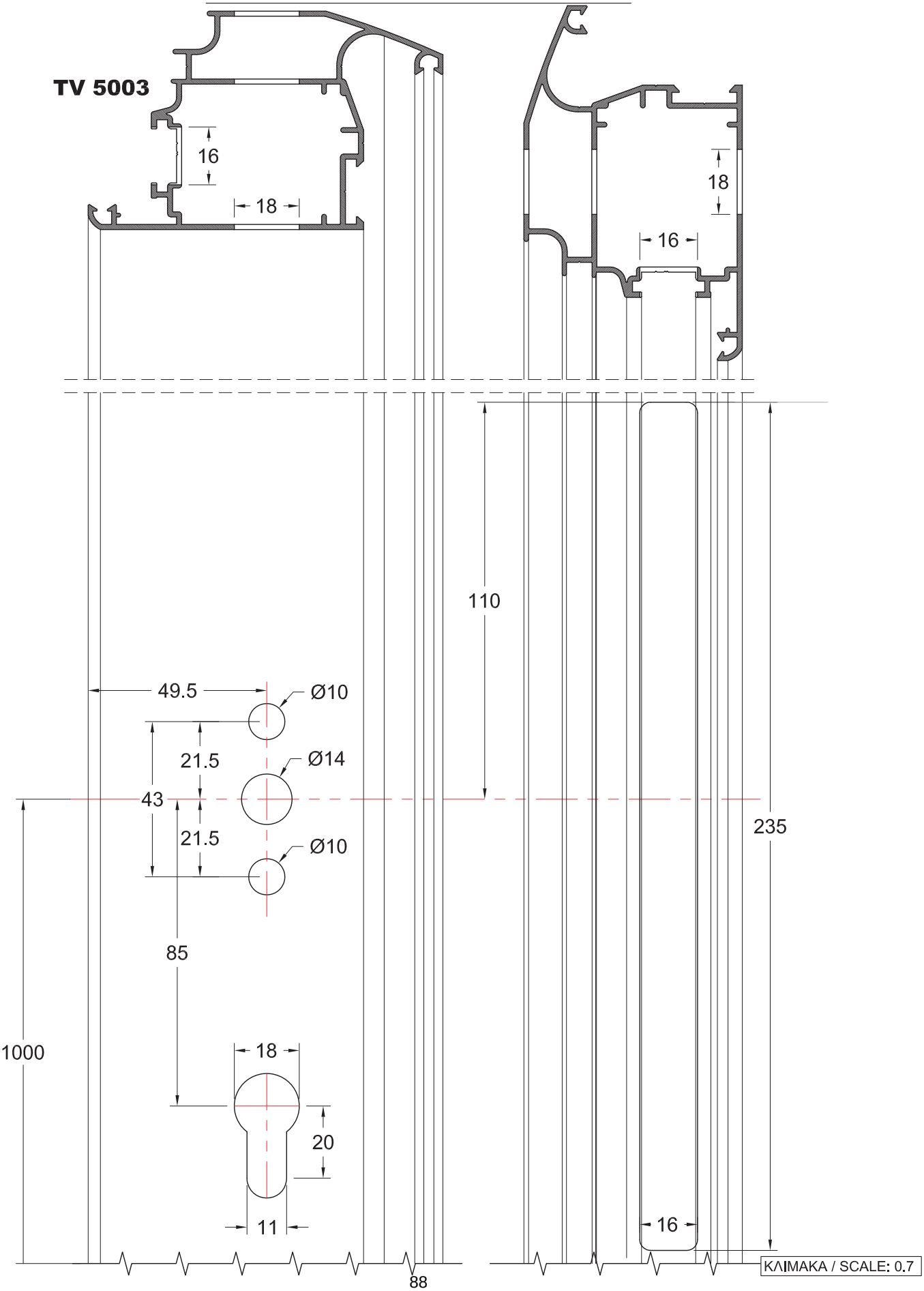

ΑΠΕΙΚΟΝΙΣΗ ΚΛΕΙΔΑΡΙΑΣ MACO

VIEW OF LOCKING MECHANISM MACO

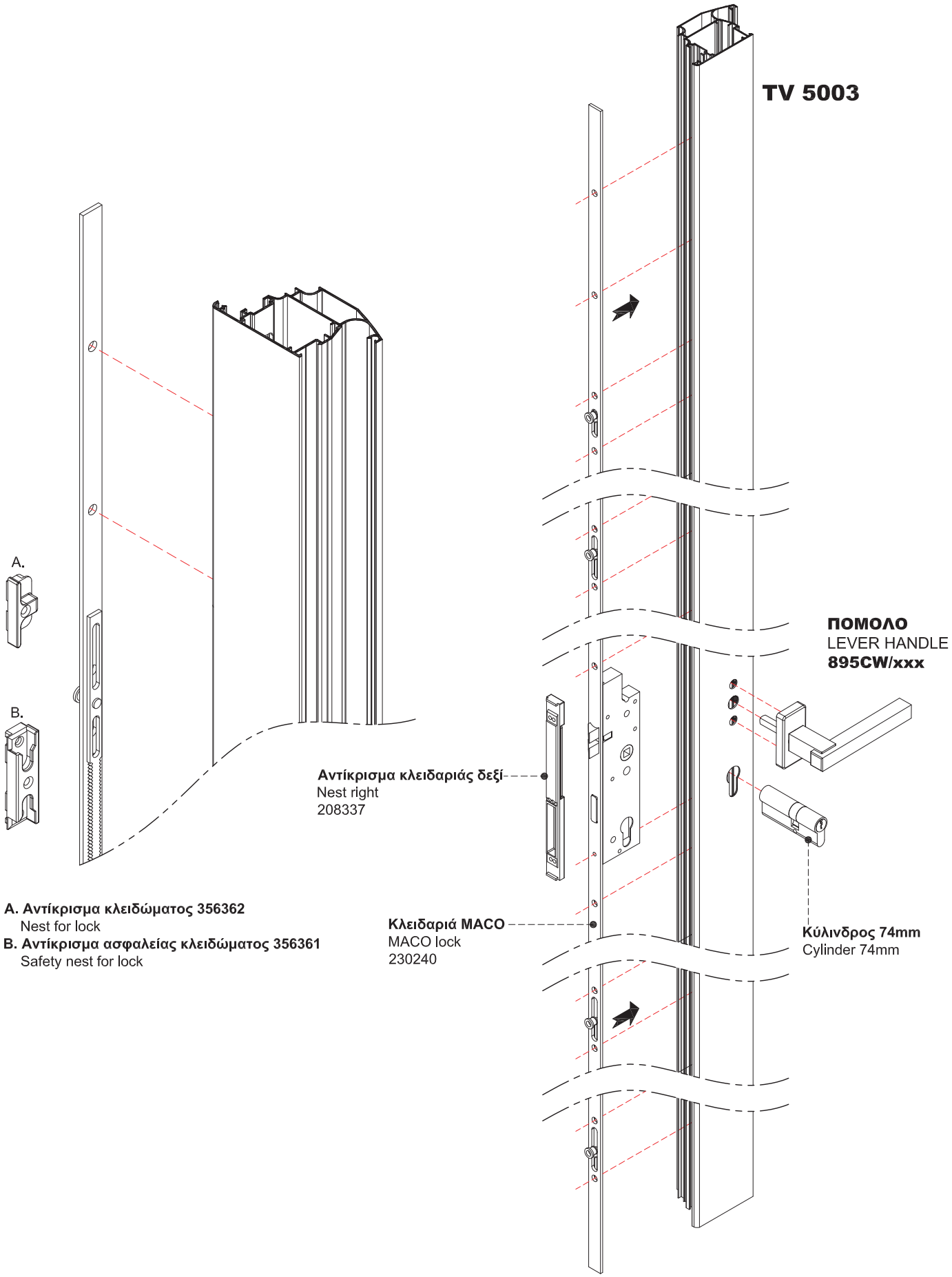

A. Αντίκρισμα κλειδώματος 356362
Nest for lock
B. Αντίκρισμα ασφαλείας κλειδώματος 356361
Safety nest for lock

ΧΑΝΤΡΩΜΑ ΦΥΛΛΟΥ ΠΑΤΖΟΥΡΙΟΥ ΓΙΑ ΤΟΠΟΘΕΤΗΣΗ ΚΛΕΙΔΑΡΙΑΣ (ΚΑΡΕ 7 mm)

PIERCING OF SHUTTER FOR HANDLE WITH SQUARE PIN 7mm

TV 5030

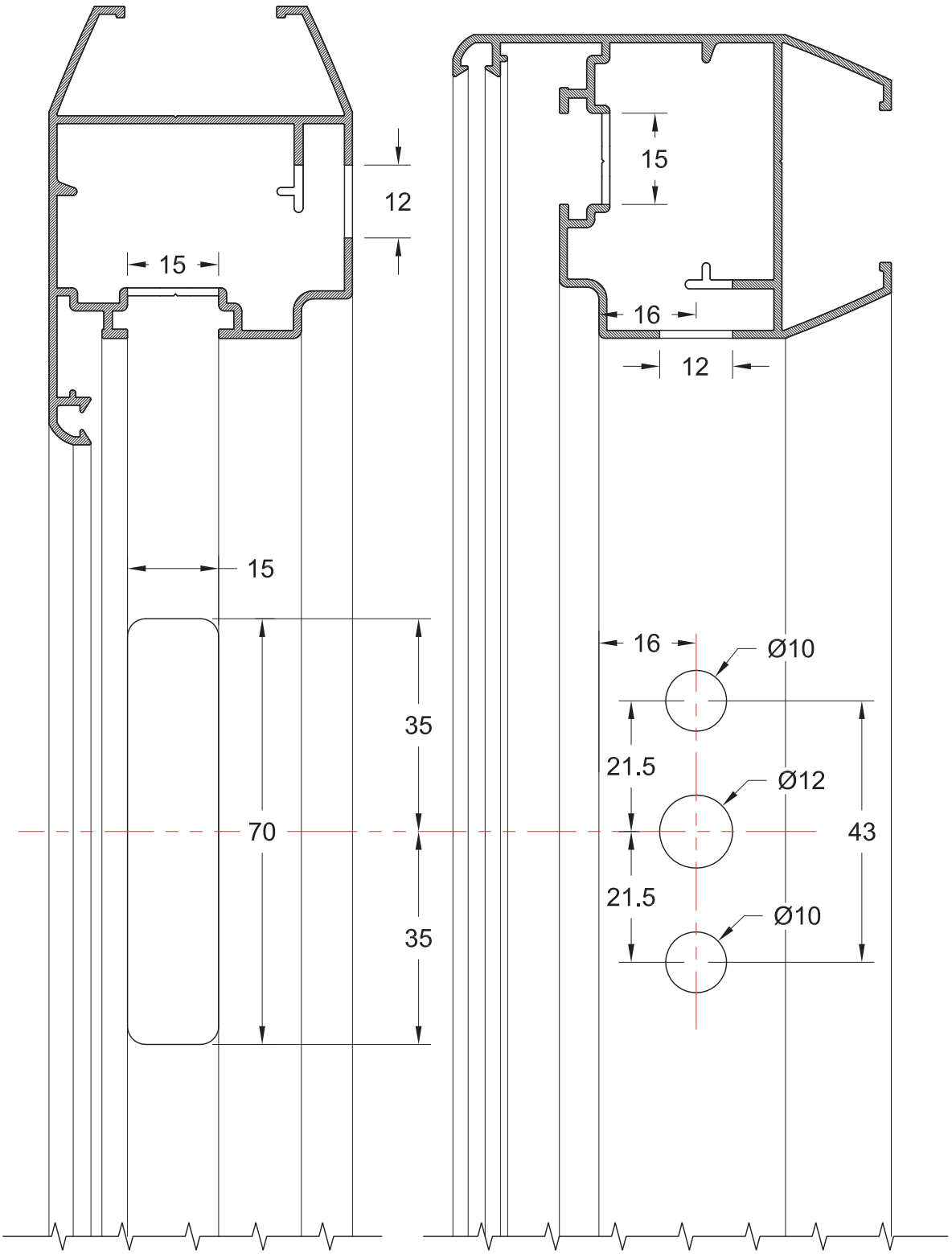

ΚΛΙΜΑΚΑ / SCALE: 1:1

ΑΠΕΙΚΟΝΙΣΗ ΚΛΕΙΔΑΡΙΑΣ ΠΑΤΖΟΥΡΙΟΥ ΚΑΙ ΛΑΒΗΣ ΜΕ ΚΑΡΕ (7mm)

VIEW OF LOCK FOR SHUTTER SASH AND HANDLE WITH SQUARE PIN (7mm)

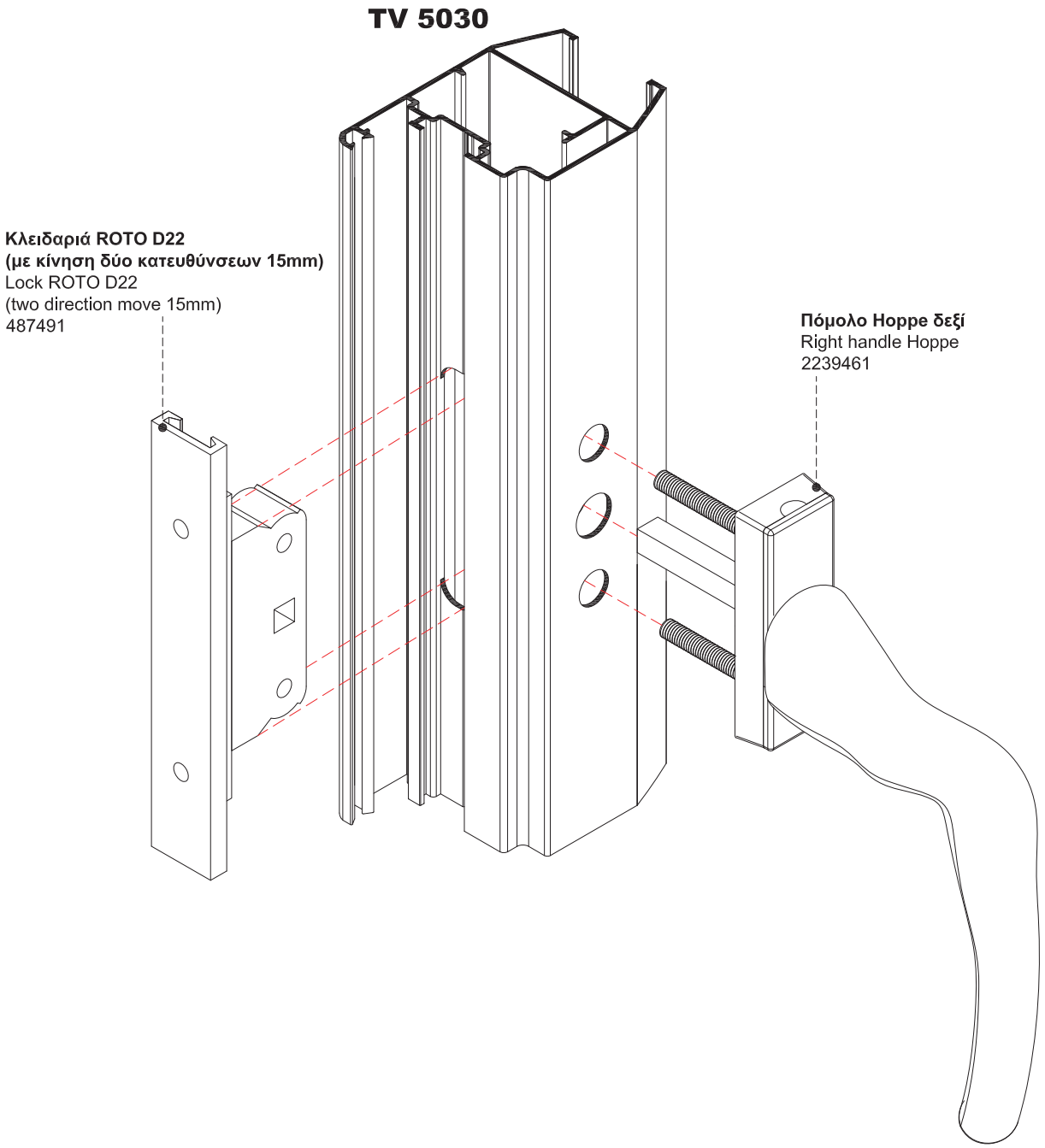

ΧΑΝΤΡΩΜΑ ΦΥΛΛΟΥ ΠΟΥ ΑΝΟΙΓΕΙ ΕΞΩ ΓΙΑ ΤΟΠΟΘΕΤΗΣΗ ΚΛΕΙΔΑΡΙΑΣ (ΚΑΡΕ 7 mm)

PIERCING FOR SASH WHICH OPENING OUT WITH SQUARE PIN 7mm

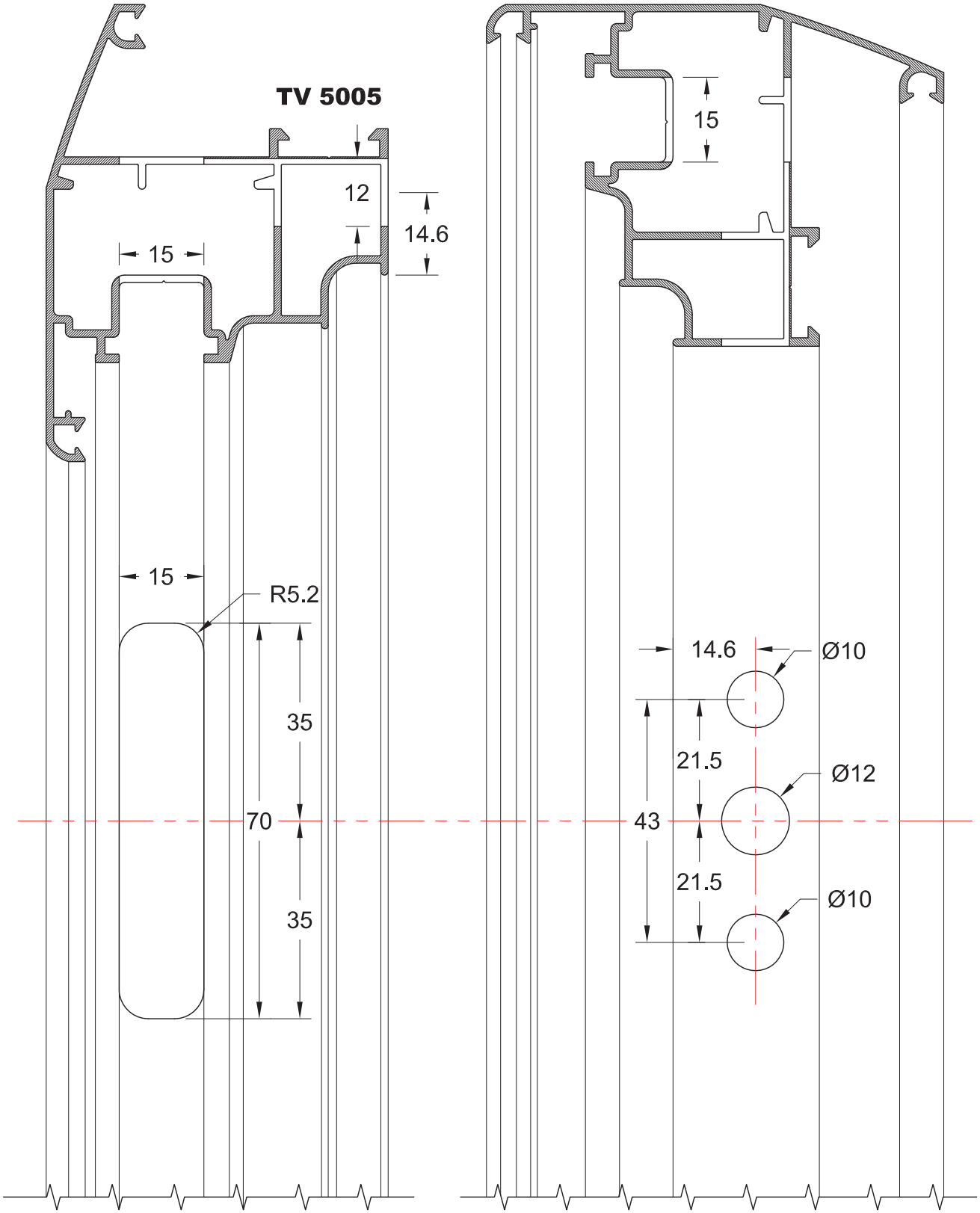

ΚΛΙΜΑΚΑ / SCALE: 1:1

ΑΠΕΙΚΟΝΙΣΗ ΚΛΕΙΔΑΡΙΑΣ ΦΥΛΛΟΥ ΚΑΙ ΛΑΒΗΣ ΜΕ ΚΑΡΕ (7mm)

VIEW OF LOCK FOR SASH AND HANDLE WITH SQUARE PIN (7mm)

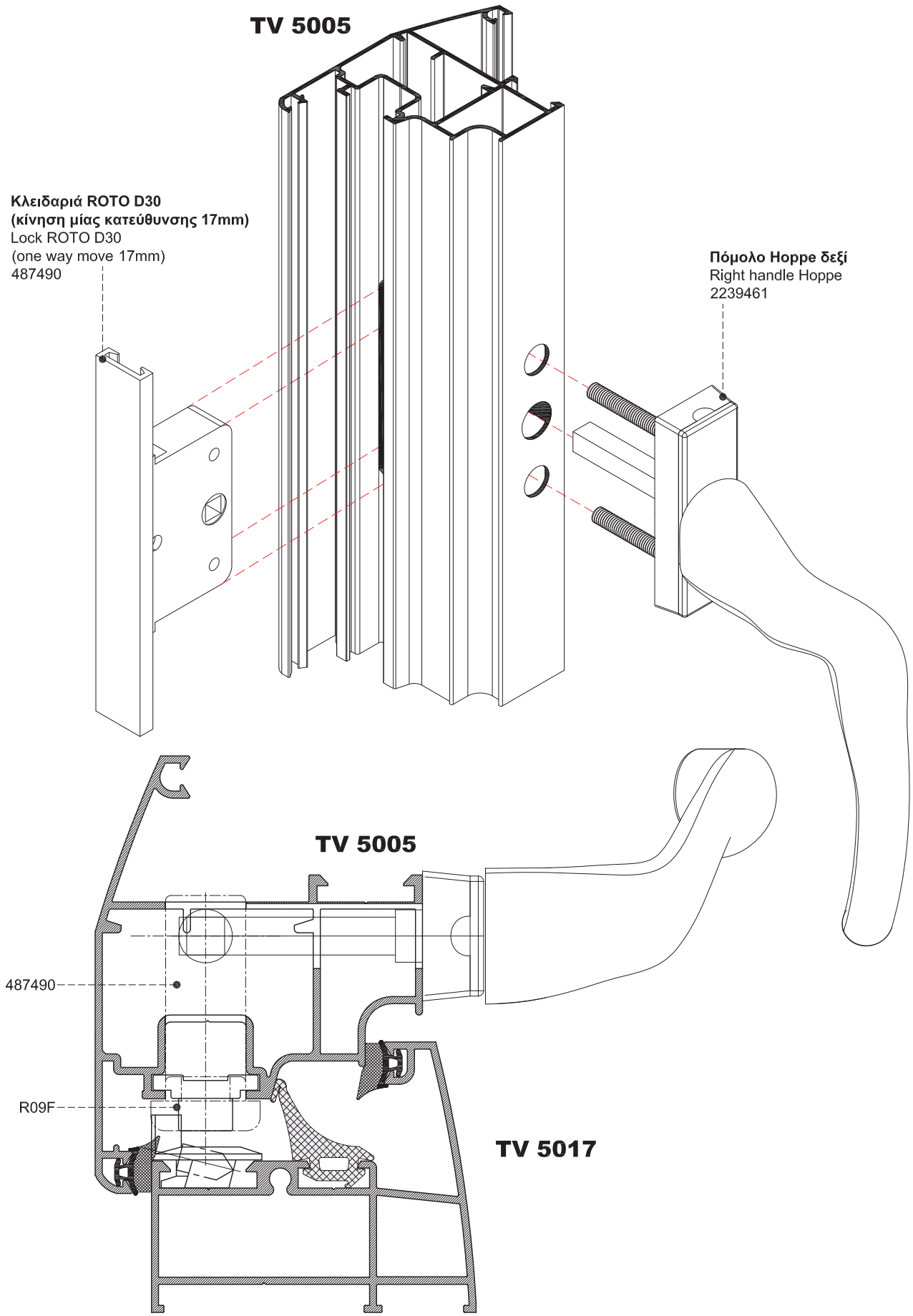

ΜΗΧΑΝΙΣΜΟΣ ΚΛΕΙΔΩΜΑΤΟΣ ROTO ΓΙΑ ΠΑΤΖΟΥΡΙ (7mm)

LOCKING MECHANISM ROTO FOR SHUTTER (7mm)

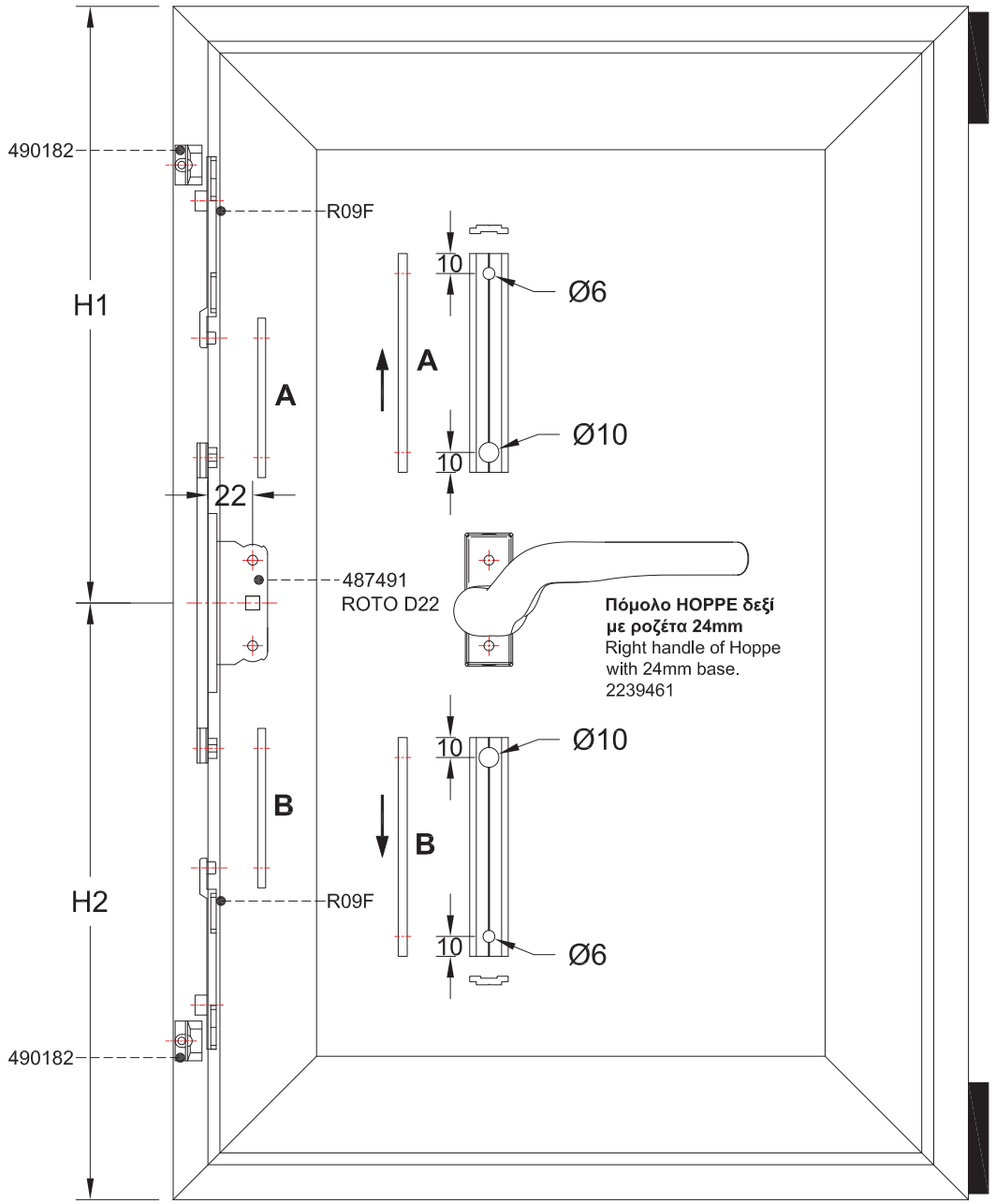

Σημείωση: Με τον συγκεκριμένο μηχανισμό υπάρχει η δυνατότητα να κλειδώσει το φύλλο εναλλακτικά στις φωλιές της κάσας (πάνω κάτω) με την χρήση σύρτη.

Note: This locking mechanism could have an alternative lock at the upper and lower position on the frame using dead bolts

ΜΗΧΑΝΙΣΜΟΣ ΚΛΕΙΔΩΜΑΤΟΣ ROTO ΓΙΑ ΦΥΛΛΑ ΠΟΥ ΑΝΟΙΓΟΥΝ ΕΞΩ ΚΑΙ ΠΕΡΙΣΤΡΕΦΟΜΕΝΑ ΠΑΡΑΘΥΡΑ (7mm)

LOCKING MECHANISM ROTO FOR OUT OPENING SASHES AND ROTATING WINDOWS (7mm)

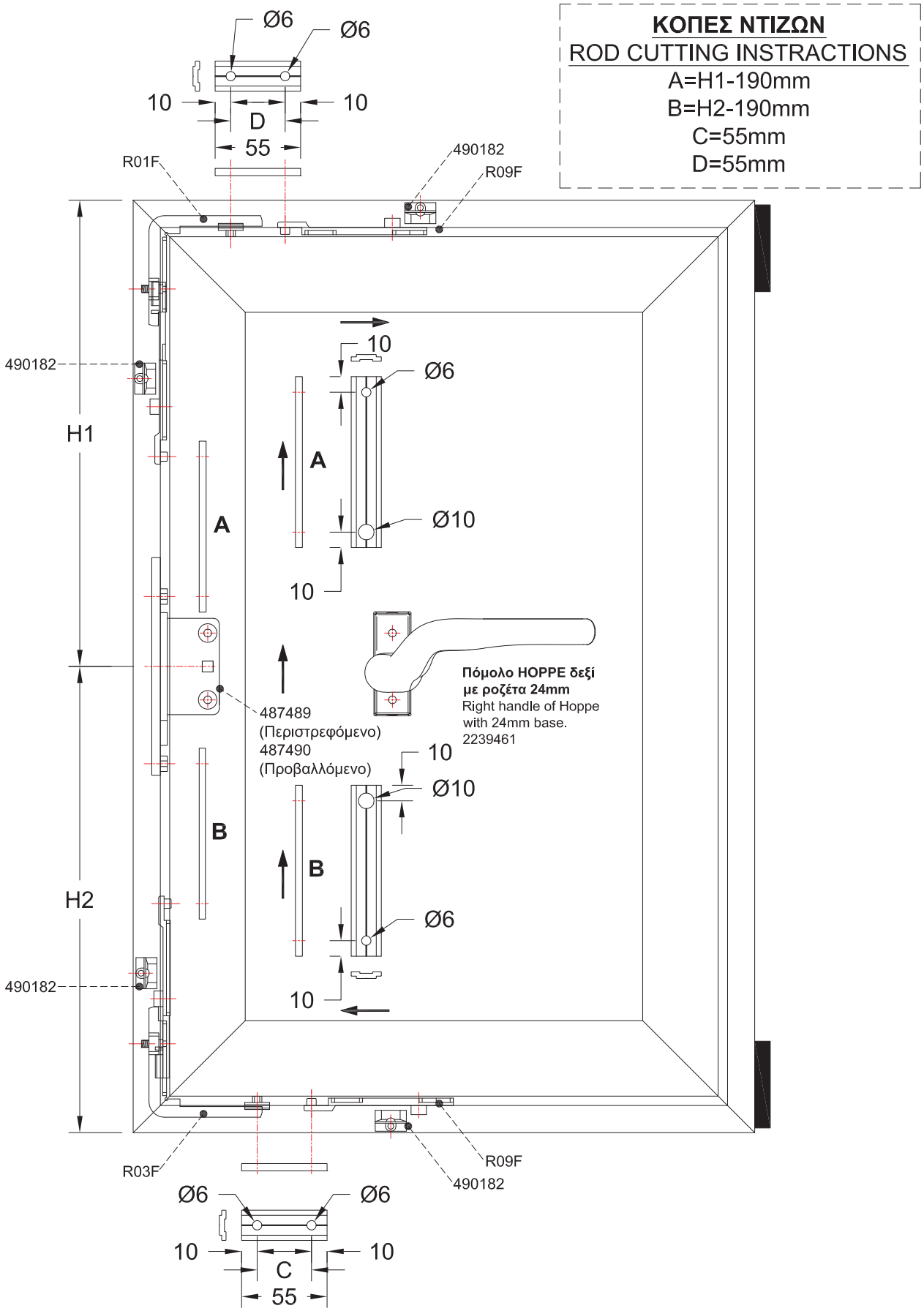

ΟΔΗΓΙΕΣ ΤΟΠΟΘΕΤΗΣΗΣ ΚΑΙ ΜΕΤΡΑ ΚΟΠΗΣ ΟΒΑΛΙΝΑΣ (ΣΚΑΛΙΕΡΑ)

FIXED LOUVER INSTRUCTION AND CUTTING DIMENSIONS

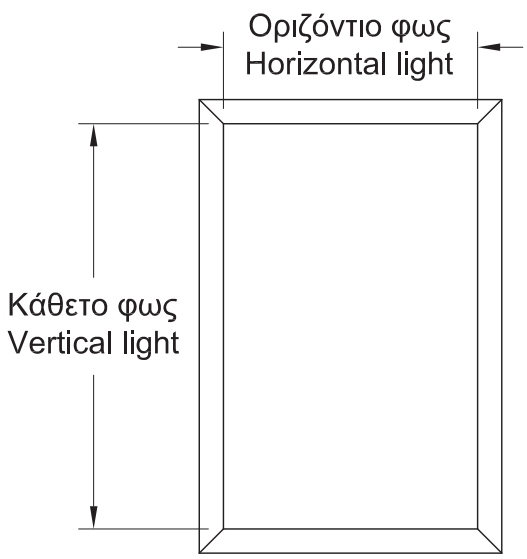

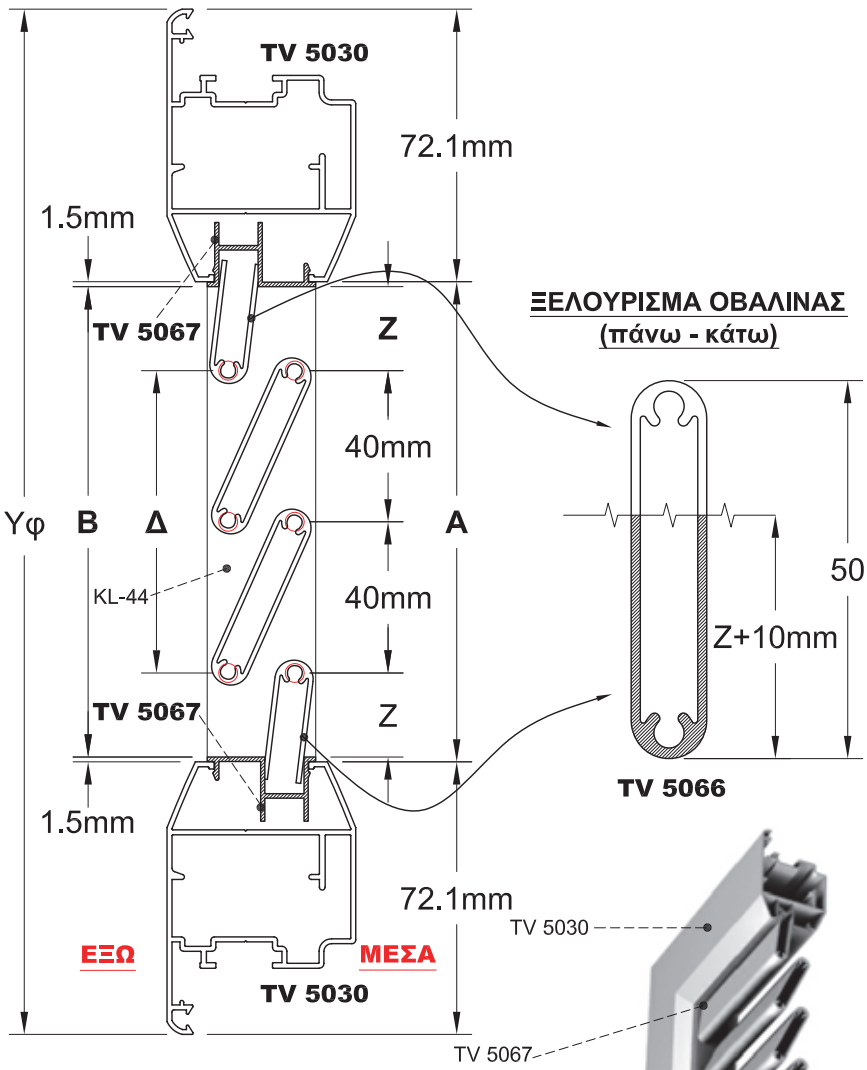

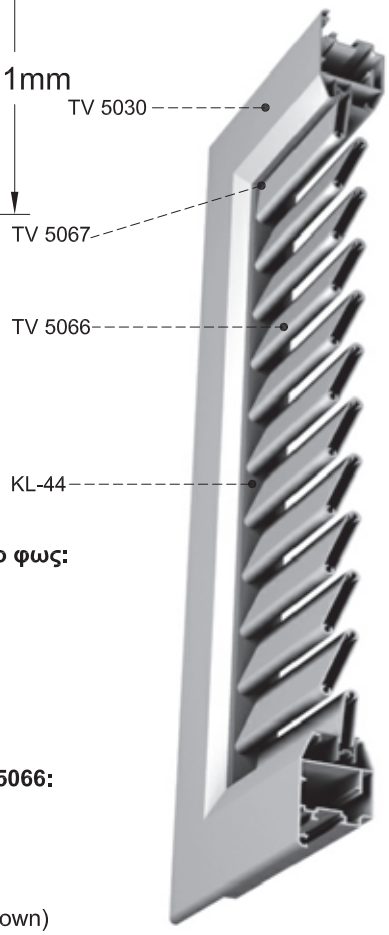

ΟΔΗΓΙΕΣ ΥΠΟΛΟΓΙΣΜΟΥ ΚΑΙ ΚΟΠΗΣ

CUTTING INSTRACTIONS AND CALCULATIONS

1. **Κοπή σκαλιέρας περσίδας KL-44: Ύψος σκαλιέρας KL-44= Κάθετο φως -3mm**
   Cutting of KL-44: Height of KL-44= Vertical light -3mm.
2. **Τελάρωμα περσίδας προφίλ TV 5067: Πλάτος TV 5067= Οριζόντιο φως.**
   Joint of TV 5067: Width TV 5067= Horizontal light
3. **Κοπή περσίδας προφίλ TV 5066: Μήκος περσίδας TV 5066= Οριζόντιο φως -3mm**
   Cutting of TV 5066: Length TV 5066= Horizontal light -3mm
4. **Υπολογισμός απαιτούμενων τεμαχίων περσίδας προφίλ TV 5066 σε σχέση με το κάθετο φως:**
   Απαιτούμενα τεμάχια περσίδας= (Κάθετο φως -3mm)/40
   Πάντοτε στρογγυλοποιούμε τα τεμάχια περσίδας προς τα πάνω.
   Π.Χ. Υπολογίζουμε 43,6 τεμάχια περσίδας, θα κόψουμε 44 τεμάχια.
   Qalculation of indicated louver pieces TV 5066, as regards with the vertical light.
   Indicated louver pieces=(Vertical light-3mm)/40
   Always approximate to next integer.
   For example: Calculate 43.6 louver pieces, cut 44 pieces.
5. **Υπολογισμός κοπής για το τελευταίο επάνω και κάτω φυλλαράκι περσίδας προφίλ TV 5066: Ισομοιράζουμε τα κενά επάνω και κάτω και ξελουρίζουμε το τελευταίο επάνω και κάτω φυλλαράκι περσίδας προφίλ TV 5066, έτσι ώστε αυτό να εισχωρεί μέσα στο τελάρωμα προφίλ TV 5067 κατά 10 mm.**
   Τελευταίο επάνω και κάτω φυλλαράκι περσίδας προφίλ TV 5066= A+10 mm.
   Cutting calculation for the upper and the bottom louver pieces. Equal share the gaps (up and down) and cut the upper and the lower louver pieces TV 5066, in order to enterthe TV 5067 for 10mm.

ΟΔΗΓΙΕΣ ΚΑΤΑΣΚΕΥΗΣ ΣΤΑΘΕΡΗΣ ΟΒΑΛΙΝΑΣ
ASSEMBLY INSTRUCTIONS OF FIXED LOUVER

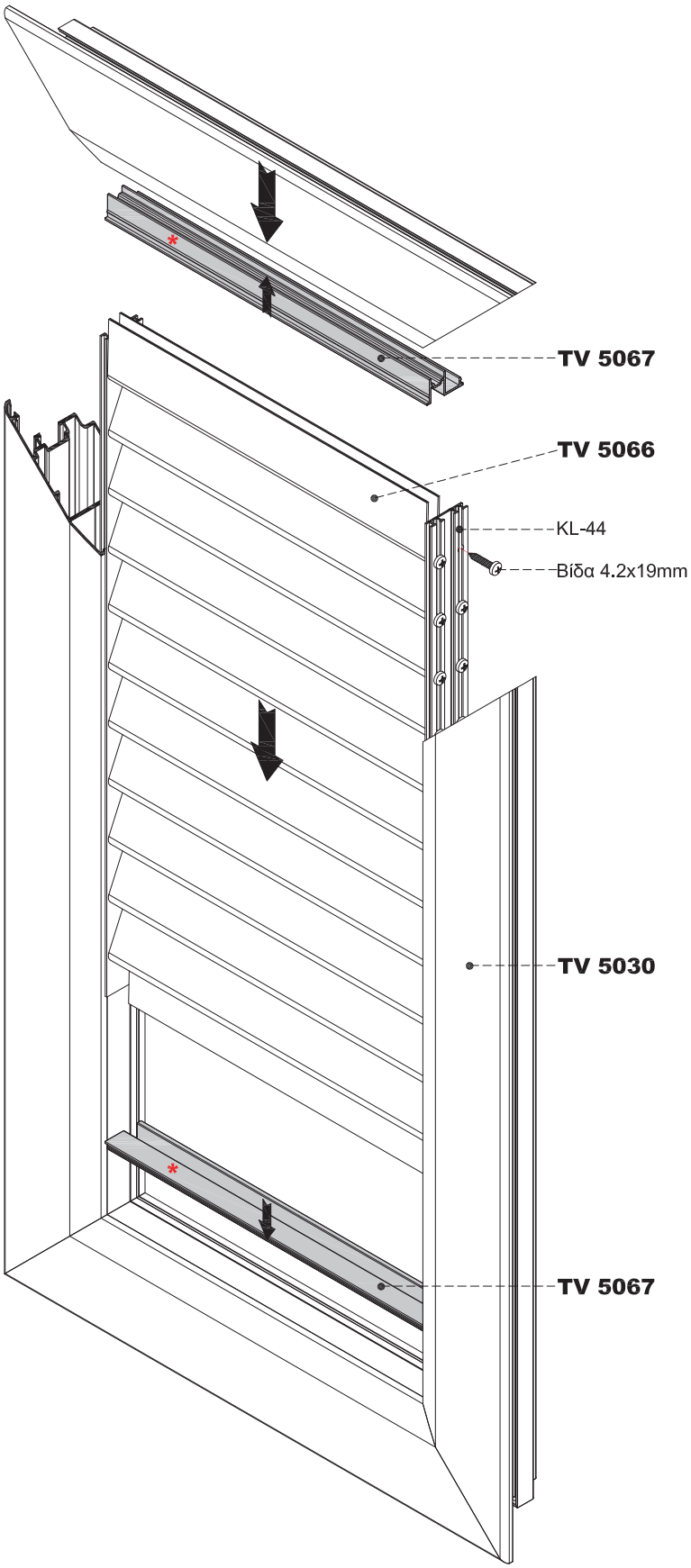

ΣΗΜΕΙΩΣΗ:
Για την κατασκευή της σταθερής οβαλίνας, ακολουθούμε πάντα τα ίδια βήματα σε όλα τα πατζούρια ανοιγόμενων και συρόμενων κουφωμάτων.

NOTICE:
For the fixed louver construction follow always the same process for all shutters of opening and sliding systems.

*** ΠΡΟΣΟΧΗ:**
Το TV 5067 τοποθετείτε πάντα αντίστροφα στο επάνω μέρος απ'ότι στο κάτω.

***ATTENTION:**
The TV 5067 is fitted always reversely at the top part than the bottom.

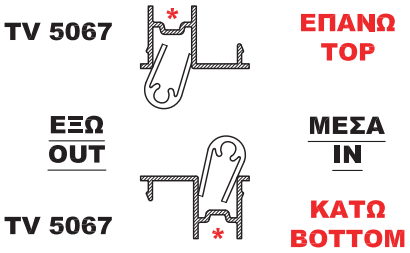

ΒΗΜΑΤΑ ΚΑΤΑΣΚΕΥΗΣ:
1. Συναρμολογούμε το φύλλο πατζουριού σε μορφή "Π".
2. Τοποθετούμε το προφίλ TV 5067 σε όλο το πλάτος εσωτερικά του φύλλου, πάνω και κάτω.
3. Υπολογίζουμε και κόβουμε τη σκαλιέρα (KL-44).
4. Υπολογίζουμε και κόβουμε τα φυλλαράκια οβαλίνας και τα συναρμολογούμε στη σκαλιέρα με βίδες ή περτσίνια.
5. Τοποθετούμε το τελάρο της οβαλίνας στις υποδοχές του φύλλου και στη συνέχεια κάνουμε το φύλλο τελάρο.

CONSTRUCTION STEPS:
1. Assemble the shutter leaf in "Π" shape.
2. Place the TV 5067 profile in full width internal of the sash both sides (up and bottom).
3. Calculate and cut the KL-44 accessory.
4. Calculate and cut the fixed louver profiles and then assemble them with KL-44 by screws or blind rivets.
5. Fit the fixed louver assembling into the sash slot and after that finish with assemble of shutter.

ΣΗΜΕΙΩΣΗ:
Το καθαρό μήκος της οβαλίνας δεν θα πρέπει να ξεπερνα τα 65 εκ. (+10% ανοχή). Για φύλλα με οβαλίνα άνω των 65 εκ. τοποθετούμε κάθετο χώρισμα.

NOTICE:
The length of fixed louver must not exceed 65 cm (+10% tolerance). For sashes with fixed louver over 65 cm set vertical transom.

ΟΔΗΓΙΕΣ ΓΙΑ ΤΡΙΦΥΛΛΟ ΤΖΑΜΙΛΙΚΙ

INSTRUCTIONS FOR TRIPLE GLASS

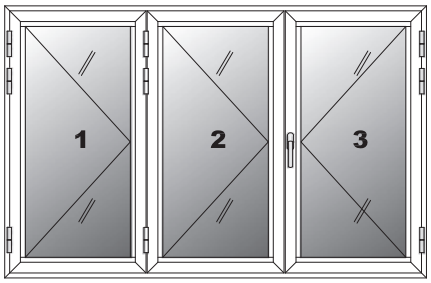

ΚΑΤΟΨΗ
TOP VIEW

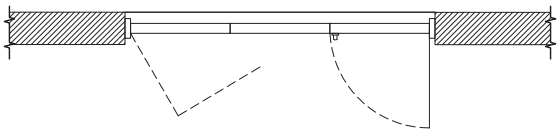

Σε κατασκευή με τρίφυλλο τζαμιλίκι πρέπει να προσέχουμε:
-Στο φύλλο Νο1 τοποθετούμε τη γλίστρα ανάκλισης έτσι ώστε στην κλειστή θέση να πατάει επάνω στη φωλιά του σύρτη και να στηρίζει το βάρος τών φύλλων 1 και 2.
-Το φύλλο Νο1 δεν πρέπει να χρησιμοποιείται συχνά παρα μόνο σε περιπτώσεις που θέλουμε να κάνουμε χρήση όλου του πλάτους του ανοίγματός μας. Επίσης τοποθετούμε σύρτες έτσι ώστε να ασφαλίζει και να μην ανοίγει μαζι με το φύλλο Νο2. Στη περίπτωση που θέλουμε να ανοίξουμε όλα τα φύλλα, τότε πρέπει το φύλλο Νο2 πρώτα να διπλώσει επάνω στο Νο1 (Σχήμα 2) και μετά να ανοίξουν και τα δύο μαζί όπως φαίνεται στο Σχήμα 3, για να μην κρεμάσουν απο το βάρος τους.

In the construction with triple glass we must notice:
-At the sash No1, we fit the tilt and turn slide in the closed position such as it stands over dead bolt's striker and hold the weight of sash No1 and No2.
-The sash No1 should not be use often, except from special cases we need the whole window opening. Also we install the dead bolt at sash No1 in order to be still when the sash No2 opens.
In case that all the sashes need to be open, the sash No2 should be fold on the No1 (Figure 2). In additions to open together and avoid to lose their balance.

Σχήμα 1

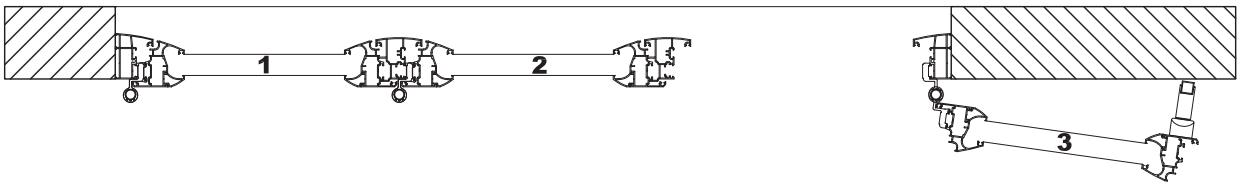

Σχήμα 2

Σχήμα 3

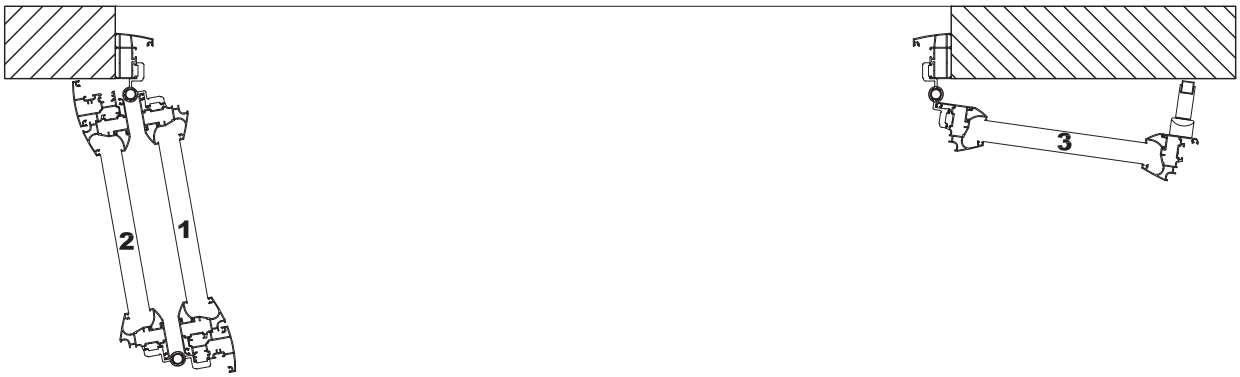

ΜΕΝΤΕΣΕΣ ΤΡΙΦΥΛΛΟΥ
HINGE FOR TRIPLE SASH

ΌΨΗ
SIDE VIEW

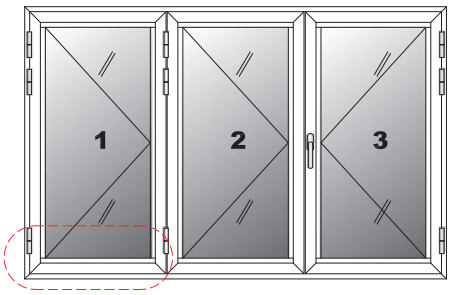

Λεπτομέρεια
Detail

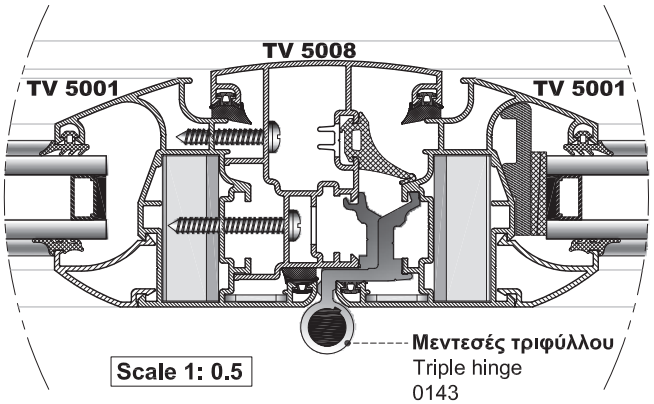

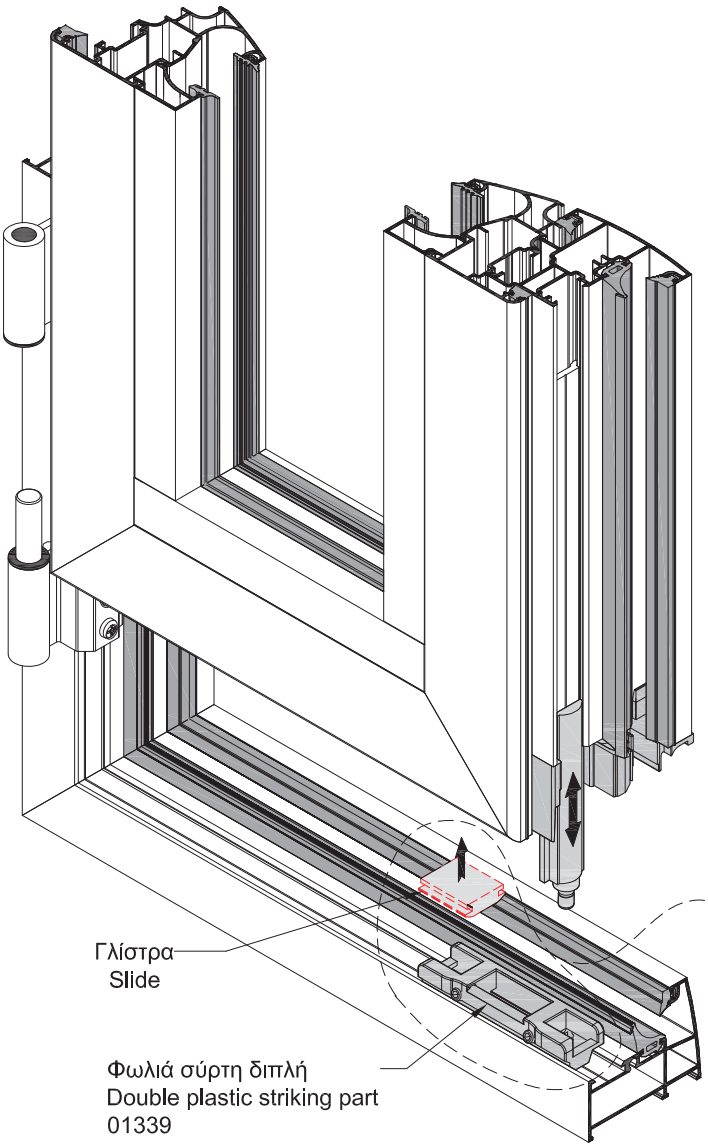

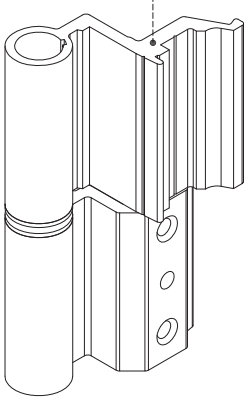

ΣΗΜΕΙΩΣΗ
Η διαδικασία στήριξης του φύλλου No1 πάνω στην φωλιά με την χρήση της γλίστρας ανάκλισης θα πρέπει να εφαρμόζεται σε κάθε τρίφυλλη η τετράφυλλη κατασκευή ανεξαρτήτα απο το φύλλο και τον μεντεσέ που θα χρησιμοποιηθεί.

NOTE
For constructions with three of four sashes, the sash No1 must be hold to the striking part with the slide , for every sash and triple hinge.

ΣΥΡΤΗΣ ΚΛΕΙΔΩΜΑΤΟΣ ΜΙΑΣ ΚΙΝΗΣΗΣ

ONE WAY MOVEMENT DAD BOLT KIT

ΣΗΜΕΙΩΣΗ:
Το κέντρο του σύρτη, να έχει διαφορά με το κέντρο της σπανιολέτας 170mm.
Note:
The center of dead bolt must have 170mm distance from the center of cremone bolt.

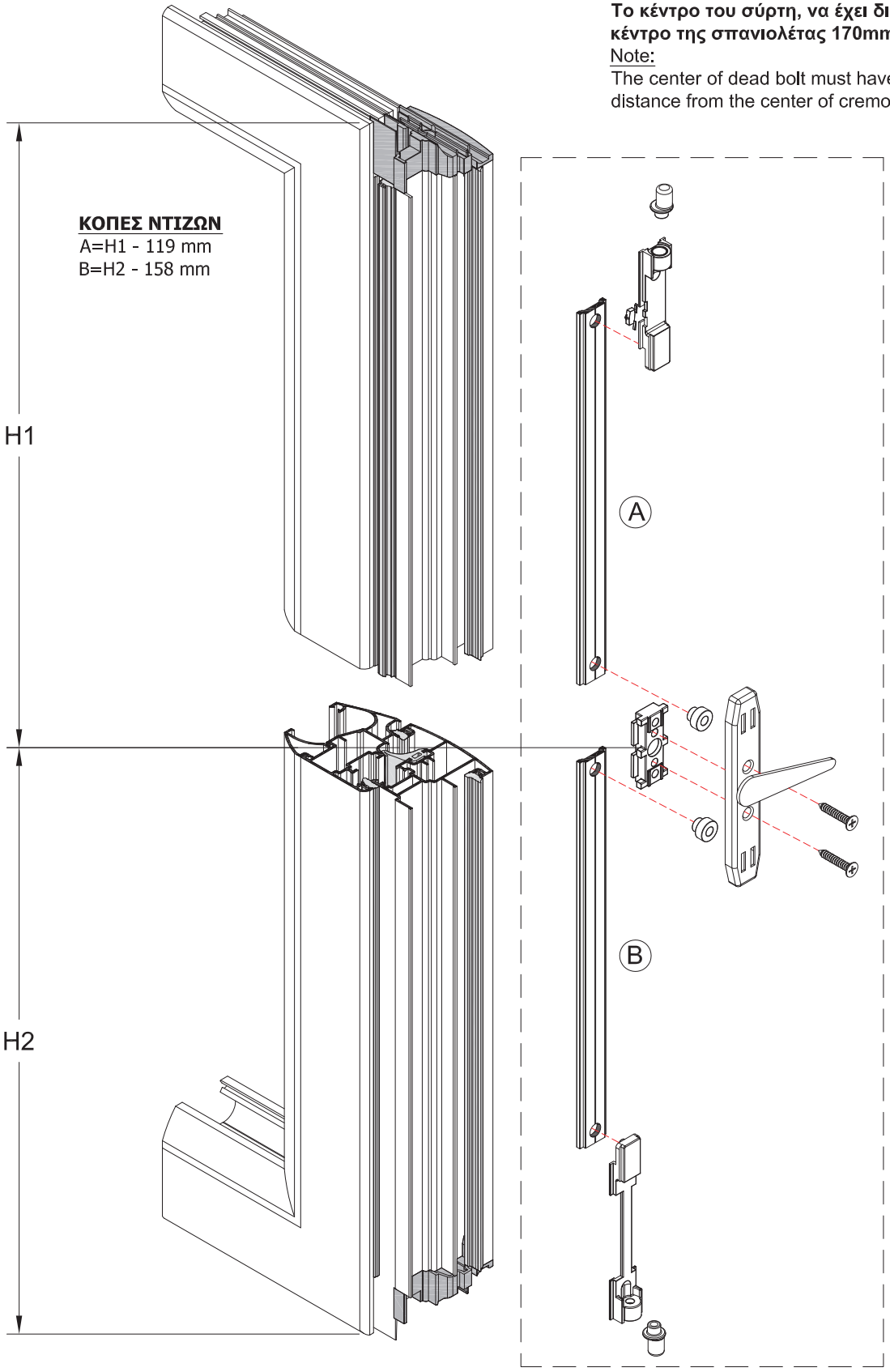

ΚΙΤ ΡΥΘΜΙΖΟΜΕΝΟΥ ΣΥΡΤΗ ΣΕ ΜΠΙΝΙ

ADJUSTABLE DEAD BOLT KIT ON ADJOINING PROFILE

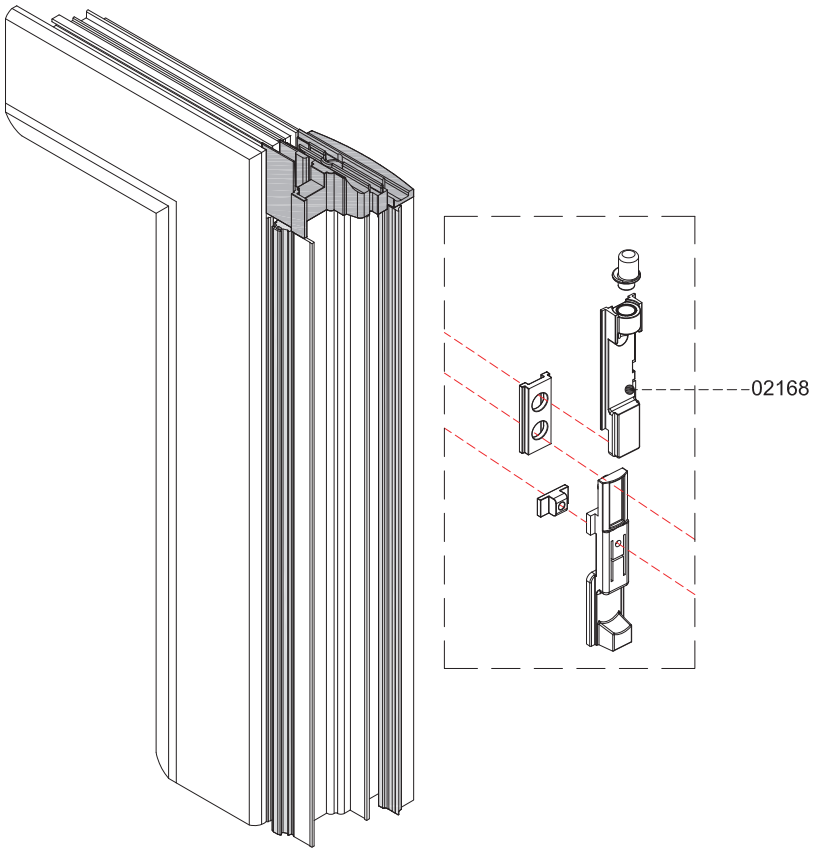

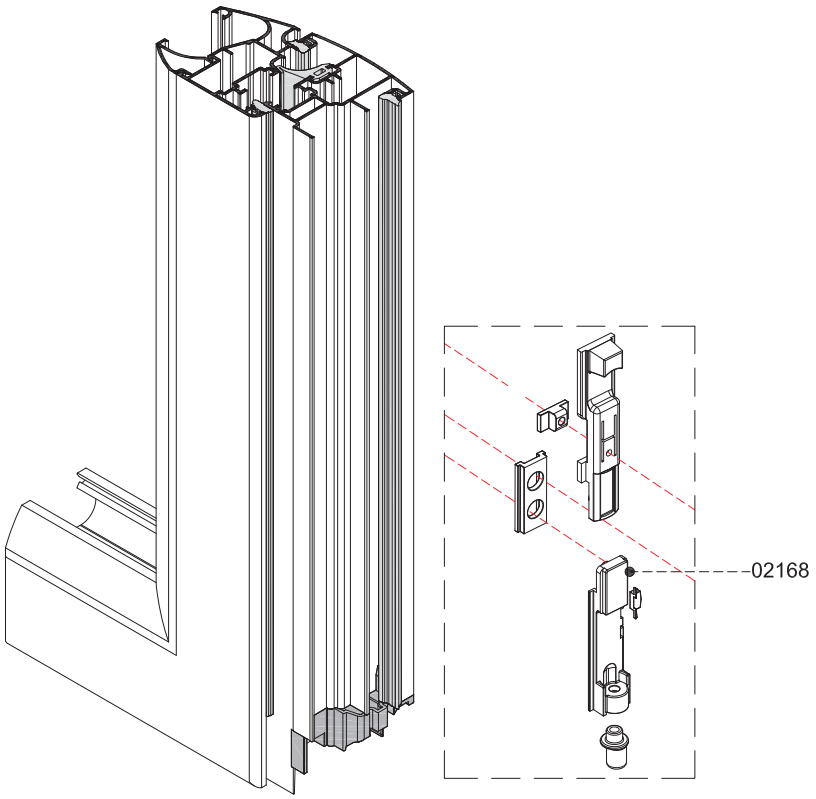

Σημείωση: Οι ντίζες κόβονται ανάλογα με τη διάσταση του εκάστωτε φύλλου. Κόβονται σε τέτοιο μήκος, ώστε να διευκολύνουν τον χρήστη στο άνοιγμα και το κλείσιμο του κουφώματος.

Note: Cut the rods according to the sash's length, to make easy the use of the system.

ΤΡΟΠΟΣ ΥΠΟΛΟΓΙΣΜΟΥ ΤΩΝ ΜΕΤΡΩΝ ΚΟΠΗΣ ΣΕ ΕΝΑ ΚΟΥΦΩΜΑ

INSTRUCTION FOR CASEMENT CUTTING

Τα μέτρα κοπής είναι θεωρητικά.
Ο υπολογισμός τους βασίστηκε σε ιδανικές συνθήκες κοπής και συναρμογής.
The cutting standarts are theoretically.
The calculations was based at perfect cutting condition and joining.

1. Τα μέτρα κοπής των φύλλων εξαρτώνται πάντα από το μέγεθος της κάσας π.χ. (μικρή, μεσαία, μεγάλη) και είναι ανεξάρτητα από το φύλλο που θα χρησιμοποιήσουμε.
1. The dimensions of cutting depend on the frame's size (i.e. small, medium, large) and are independent of the sashes size.

Η ΑΠΟΣΤΑΣΗ ΠΟΥ ΜΕΝΕΙ ΟΤΑΝ ΤΟ ΦΥΛΛΟ ΠΑΤΑ 6χιλ. ΣΤΗ ΚΑΣΑ
GAP LEFT AFTER SASH ATTACHED TO THE FRAME (6mm)

5χιλ. ΑΕΡΑΣ ΜΕΤΑΞΥ ΦΥΛΛΩΝ
5mm GAP BETWEEN SASHES

6χιλ. ΠΑΤΗΜΑ ΦΥΛΛΟΥ ΕΠΑΝΩ ΣΤΗ ΚΑΣΑ
6mm SASH ATTACHMENT TO THE FRAME

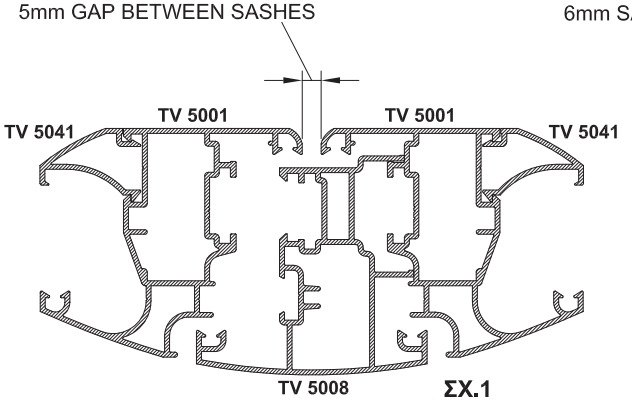

ΣΧ.1

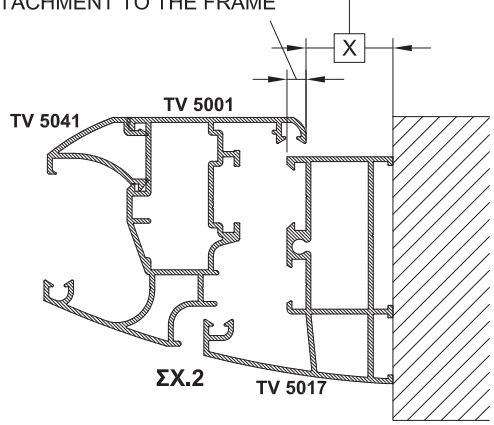

ΣΧ.2

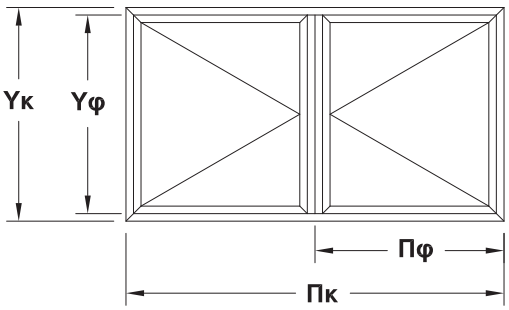

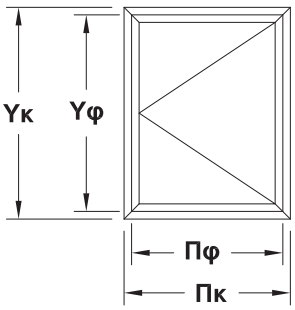

Υκ= Ύψος κάσας εξωτερικά
Πκ= Πλάτος κάσας εξωτερικά
Υφ= Ύψος Φύλλου
Πφ= Πλάτος Φύλλου

Υκ= Height of frame (Exterior)
Πκ= Width of frame (Exterior)
Υφ= Height of sash
Πφ= Width of sash

ΠΑΡΑΔΕΙΓΜΑ ΥΠΟΛΟΓΙΣΜΟΥ ΜΕΤΡΩΝ ΚΟΠΗΣ

EXAMPLE-CALCULATION OF CUTTING DIMENSIONS

1. π.χ. ΓΙΑ ΔΙΦΥΛΛΑ ΕΧΟΥΜΕ:
Υφ = Υκ-2Χ
Πφ = Πκ-[2Χ+5χιλ.(αέρα μεταξύ φύλλων)] / 2(αριθμός φύλλων)

2. π.χ. ΓΙΑ ΜΟΝΟΦΥΛΛΑ ΕΧΟΥΜΕ:
Υφ = Υκ-2Χ
Πφ = Πκ-2Χ

1. i.e. FOR TWO SASHES:
Υφ = Υκ-2Χ
Πφ = Πκ-[2Χ+5mm (gap between sashes)] / 2(number of sashes)

2. i.e. FOR ONE SASH:
Υφ = Υκ-2Χ
Πφ = Πκ-2Χ

ΜΕΤΡΑ ΚΟΠΗΣ ΜΟΝΟΦΥΛΛΩΝ
SINGLE SASH CUTTING INSTRUCTIONS

ΜΟΝΟΦΥΛΛΟ ΑΝΟΙΓΟΜ. & ΑΝΑΚΛΙΝΟΜΕΝΟ
TILT AND TURN OPENING SINGLE SASH

Τα μέτρα κοπής είναι θεωρητικά.
Ο υπολογισμός τους βασίστηκε σε ιδανικές συνθήκες κοπής και συναρμογής.
The cutting standarts are theoretically.
The calculations was based at perfect cutting condition and joining.

Στον υπολογισμό για τα μέτρα κοπής δεν συμπεριλαμβάνονται τα αποστατικά τακάκια
In cutting instruction plastic wedges not included

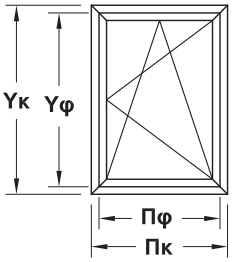

Α) ΜΕ ΚΑΣΕΣ 28mm - WITH FRAME 28mm

ΤΖΑΜΙΛΙΚΙ
SASH
Υφ = Υκ-44mm
Πφ = Πκ-44mm

ΠΑΤΖΟΥΡΙ
SHUTTER
Υφ = Υκ-44mm
Πφ = Πκ-44mm

Β) ΜΕ ΚΑΣΕΣ 38mm - WITH FRAME 38mm

ΤΖΑΜΙΛΙΚΙ
SASH
Υφ = Υκ-64mm
Πφ = Πκ-64mm

ΠΑΤΖΟΥΡΙ
SHUTTER
Υφ = Υκ-64mm
Πφ = Πκ-64mm

Γ) ΜΕ ΚΑΣΕΣ 44mm - WITH FRAME 44mm

ΤΖΑΜΙΛΙΚΙ
SASH
Υφ = Υκ-76mm
Πφ = Πκ-76mm

ΠΑΤΖΟΥΡΙ
SHUTTER
Υφ = Υκ-76mm
Πφ = Πκ-76mm

Δ) ΜΕ ΚΑΣΕΣ 52mm - WITH FRAME 52mm

ΤΖΑΜΙΛΙΚΙ
SASH
Υφ = Υκ-92mm
Πφ = Πκ-92mm

ΠΑΤΖΟΥΡΙ
SHUTTER
Υφ = Υκ-92mm
Πφ = Πκ-92mm

Υκ = Υψος Κάσας - Height of frame
Υφ = Υψος Φύλλο - Height of sash
Πκ = Πλάτος Κάσας - Width of frame
Πφ = Πλάτος Φύλλου - Width of sash

ΜΕΤΡΑ ΚΟΠΗΣ ΔΙΦΥΛΛΩΝ
DOUBLE SASH CUTTING INSTRUCTIONS

ΔΙΦΥΛΛΟ ΑΝΟΙΓΟΜ. & ΑΝΑΚΛΙΝΟΜΕΝΟ
TILT AND TURN OPENING DOUBLE SASH

Τα μέτρα κοπής είναι θεωρητικά.
Ο υπολογισμός τους βασίστηκε σε ιδανικές συνθήκες κοπής και συναρμογής.
The cutting standarts are theoretically.
The calculations was based at perfect cutting condition and joining.

Στον υπολογισμό για τα μέτρα κοπής δεν συμπεριλαμβάνονται τα αποστατικά τακάκια
In cutting instruction plastic wedges not included

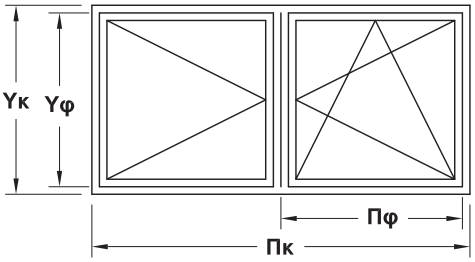

Α) ΜΕ ΚΑΣΕΣ 28mm - WITH FRAME 28mm

ΤΖΑΜΙΛΙΚΙ
SASH
Υφ = Υκ-44mm
Πφ = (Πκ-49mm) / 2

ΠΑΤΖΟΥΡΙ
SHUTTER
Υφ = Υκ-44mm
Πφ = (Πκ-49mm) / 2

Β) ΜΕ ΚΑΣΕΣ 38mm - WITH FRAME 38mm

ΤΖΑΜΙΛΙΚΙ
SASH
Υφ = Υκ-64mm
Πφ = (Πκ-69mm) / 2

ΠΑΤΖΟΥΡΙ
SHUTTER
Υφ = Υκ-64mm
Πφ = (Πκ-69mm) / 2

Γ) ΜΕ ΚΑΣΕΣ 44mm - WITH FRAME 44mm

ΤΖΑΜΙΛΙΚΙ
SASH
Υφ = Υκ-76mm
Πφ = (Πκ-81mm) / 2

ΠΑΤΖΟΥΡΙ
SHUTTER
Υφ = Υκ-76mm
Πφ = (Πκ-81mm) / 2

Δ) ΜΕ ΚΑΣΕΣ 52mm - WITH FRAME 52mm

ΤΖΑΜΙΛΙΚΙ
SASH
Υφ = Υκ-92mm
Πφ = (Πκ-97mm) / 2

ΠΑΤΖΟΥΡΙ
SHUTTER
Υφ = Υκ-92mm
Πφ = (Πκ-97mm) / 2

ΥΨΟΣ ΜΠΙΝΙ ΦΥΛΛΟΥ
ADJOINING PROFILE
Υμ = Υφ-78mm

ΥΨΟΣ ΜΠΙΝΙ ΠΑΤΖΟΥΡΙΟΥ
ADJOINING SHUTTER PROFILE
Υμ = Υφ-52mm

Υκ = Υψος Κάσας - Height of frame
Υφ = Υψος Φύλλο - Height of sash
Πκ = Πλάτος Κάσας - Width of frame
Πφ = Πλάτος Φύλλου - Width of sash
Υμ = Ύψος μπινί - Height of adjoining profile

ΜΕΤΡΑ ΚΟΠΗΣ ΤΡΙΦΥΛΛΩΝ
TRIPLE SASH CUTTING INSTRUCTIONS

ΤΡΙΦΥΛΛΟ ΑΝΟΙΓΟΜ. & ΑΝΑΚΛΙΝΟΜΕΝΟ
TILT AND TURN OPENING TRIPLE SASH

Τα μέτρα κοπής είναι θεωρητικά.
Ο υπολογισμός τους βασίστηκε σε ιδανικές συνθήκες κοπής και συναρμογής.
The cutting standarts are theoretically.
The calculations was based at perfect cutting condition and joining.

Στον υπολογισμό για τα μέτρα κοπής δεν συμπεριλαμβάνονται τα αποστατικά τακάκια
In cutting instruction plastic wedges not included

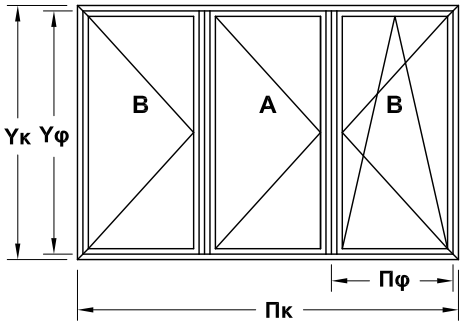

Α) ΜΕ ΚΑΣΕΣ 28mm - WITH FRAME 28mm

ΤΖΑΜΙΛΙΚΙ
SASH
Υφ = Υκ-44mm
Πφ = Πκ-54mm / 3

ΠΑΤΖΟΥΡΙ
SHUTTER
Υφ = Υκ-44mm
Πφ = Πκ-54mm / 3

Β) ΜΕ ΚΑΣΕΣ 38mm - WITH FRAME 38mm

ΤΖΑΜΙΛΙΚΙ
SASH
Υφ = Υκ-64mm
Πφ = Πκ-74mm / 3

ΠΑΤΖΟΥΡΙ
SHUTTER
Υφ = Υκ-64mm
Πφ = Πκ-74mm / 3

Γ) ΜΕ ΚΑΣΕΣ 44mm - WITH FRAME 44mm

ΤΖΑΜΙΛΙΚΙ
SASH
Υφ = Υκ-76mm
Πφ = Πκ-86mm / 3

ΠΑΤΖΟΥΡΙ
SHUTTER
Υφ = Υκ-76mm
Πφ = Πκ-86mm / 3

Δ) ΜΕ ΚΑΣΕΣ 52mm - WITH FRAME 52mm

ΤΖΑΜΙΛΙΚΙ
SASH
Υφ = Υκ-92mm
Πφ = Πκ-102mm / 3

ΠΑΤΖΟΥΡΙ
SHUTTER
Υφ = Υκ-92mm
Πφ = Πκ-102mm / 3

ΠΑΡΑΤΗΡΗΣΗ:
(ΜΟΝΟ ΓΙΑ ΠΑΤΖΟΥΡΙΑ)
Στην περίπτωση που θέλουμε το μεσαίο φύλλο (Α) να διπλώνει επάνω στα ακριανά φύλλα (Β) τότε θα πρέπει: Μετά τον υπολογισμό του πλάτους φύλλου με βάση τον τύπο, το φύλλο (Α) να γίνει 30χιλ. μικρότερο και τα (Β) 15χιλ. μεγαλύτερα. Δηλ.

Πφ (Α) = Πφ-30χιλ. και τα φύλλα (Β) να γίνουν 15χιλ. μεγαλύτερα δηλ. Πφ (Β) = Πφ+15χιλ.

NOTE:
(ONLY FOR SHUTTER)
In case we want the middle sash (A) to fold on the edge sashes (B) then we will calculate the width of sash (A) and (B) according to the following formula:

Πφ (A) = Πφ-30 mm
Πφ (B) = Πφ+15 mm

ΥΨΟΣ ΜΠΙΝΙ ΦΥΛΛΟΥ
ADJOINING PROFILE
Υμ = Υφ-78mm

ΥΨΟΣ ΜΠΙΝΙ ΠΑΤΖΟΥΡΙΟΥ
ADJOINING SHUTTER PROFILE
Υμ = Υφ-52mm

Υκ = Υψος Κάσας	-	Height of frame
Υφ = Υψος Φύλλο	-	Height of sash
Πκ = Πλάτος Κάσας	-	Width of frame
Πφ = Πλάτος Φύλλου	-	Width of sash
Υμ = Ύψος μπινί	-	Height of adjoining profile

ΠΡΟΣΟΧΗ
Σε κατασκευές με τρίφυλλο ή τετράφυλλο πατζούρι το πλάτος του φύλλου πατζουριού δεν πρέπει να υπερβαίνει τα 45 εκ.(±10%)

ATTENTION
In the constructions with three or four shutter sashes the width of shutter must not be longer than 45 cm.(±10%)

ΜΕΤΡΑ ΚΟΠΗΣ ΤΕΤΡΑΦΥΛΛΩΝ
FOUR SASH CUTTING INSTRUCTIONS

ΑΠΛΟ ΤΕΤΡΑΦΥΛΛΟ
SIMPLE FOUR SASH

Τα μέτρα κοπής είναι θεωρητικά.
Ο υπολογισμός τους βασίστηκε σε ιδανικές συνθήκες κοπής και συναρμογής.
The cutting standarts are theoretically.
The calculations was based at perfect cutting condition and joining.

Στον υπολογισμό για τα μέτρα κοπής δεν συμπεριλαμβάνονται τα αποστατικά τακάκια
In cutting instruction plastic wedges not included

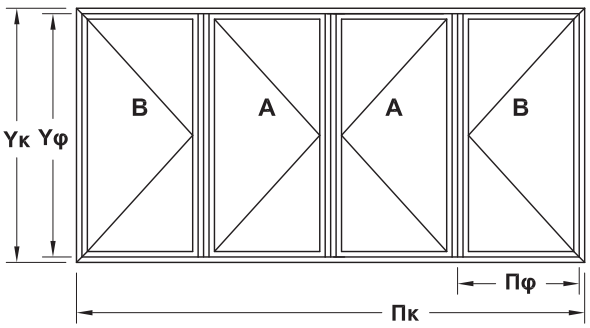

Α) ΜΕ ΚΑΣΕΣ 28mm - WITH FRAME 28mm

ΤΖΑΜΙΛΙΚΙ
SASH
Υφ = Υκ-44mm
Πφ = Πκ-59mm / 4

ΠΑΤΖΟΥΡΙ
SHUTTER
Υφ = Υκ-44mm
Πφ = Πκ-59mm / 4

Β) ΜΕ ΚΑΣΕΣ 38mm - WITH FRAME 38mm

ΤΖΑΜΙΛΙΚΙ
SASH
Υφ = Υκ-64mm
Πφ = Πκ-79mm / 4

ΠΑΤΖΟΥΡΙ
SHUTTER
Υφ = Υκ-64mm
Πφ = Πκ-79mm / 4

Γ) ΜΕ ΚΑΣΕΣ 44mm - WITH FRAME 44mm

ΤΖΑΜΙΛΙΚΙ
SASH
Υφ = Υκ-76mm
Πφ = Πκ-91mm / 4

ΠΑΤΖΟΥΡΙ
SHUTTER
Υφ = Υκ-76mm
Πφ = Πκ-91mm / 4

Δ) ΜΕ ΚΑΣΕΣ 52mm - WITH FRAME 52mm

ΤΖΑΜΙΛΙΚΙ
SASH
Υφ = Υκ-92mm
Πφ = Πκ-107mm / 4

ΠΑΤΖΟΥΡΙ
SHUTTER
Υφ = Υκ-92mm
Πφ = Πκ-102mm / 4

ΠΑΡΑΤΗΡΗΣΗ:
(ΜΟΝΟ ΓΙΑ ΠΑΤΖΟΥΡΙΑ)
Στην περίπτωση που θέλουμε το μεσαίο φύλλο (Α) να διπλώνει επάνω στα ακριανά φύλλα (Β) τότε θα πρέπει:
Μετά τον υπολογισμό του πλάτους φύλλου με βάση τον τύπο, το φύλλο (Α) να γίνει 20χιλ. μικρότερο δηλ.

Πφ (Α) = Πφ-20χιλ. και το φύλλο (Β) να γίνει 20χιλ. μεγαλύτερο δηλ.
Πφ (Β) = Πφ+20χιλ.

NOTE:
(ONLY FOR SHUTTER)
In case we want the middle sash (A) to fold on the edge sashes (B) then we will calculate the width of sash (A) and (B) according to the following formula:

Πφ (A) = Πφ-20 mm
Πφ (B) = Πφ+20 mm

ΥΨΟΣ ΜΠΙΝΙ ΦΥΛΛΟΥ
ADJOINING PROFILE
Υμ = Υφ-78mm

ΥΨΟΣ ΜΠΙΝΙ ΠΑΤΖΟΥΡΙΟΥ
ADJOINING SHUTTER PROFILE
Υμ = Υφ-52mm

Υκ = Υψος Κάσας	-	Height of frame
Υφ = Υψος Φύλλο	-	Height of sash
Πκ = Πλάτος Κάσας	-	Width of frame
Πφ = Πλάτος Φύλλου	-	Width of sash
Υμ = Ύψος μπινί	-	Height of adjoining profile

ΠΡΟΣΟΧΗ
Σε κατασκευές με τρίφυλλο η τετράφυλλο πατζούρι το πλάτος του φύλλου πατζουριού δεν πρέπει να υπερβαίνει τα 45 εκ.(±10%)
ATTENTION
In the constructions with three or four shutter sashes the width of shutter must not be longer than 45 cm.(±10%)

ΜΕΤΡΑ ΚΟΠΗΣ ΓΙΑ ΠΟΡΤΕΣ
CUTTING INSTRUCTIONS FOR DOORS

Τα μέτρα κοπής είναι θεωρητικά.
Ο υπολογισμός τους βασίστηκε σε ιδανικές συνθήκες κοπής και συναρμογής.
The cutting standarts are theoretically.
The calculations was based at perfect cutting condition and joining.

Στον υπολογισμό για τα μέτρα κοπής δεν συμπεριλαμβάνονται τα αποστατικά τακάκια
In cutting instruction plastic wedges not included

ΠΟΡΤΑ ΜΟΝΟΦΥΛΛΗ
SINGLE DOOR

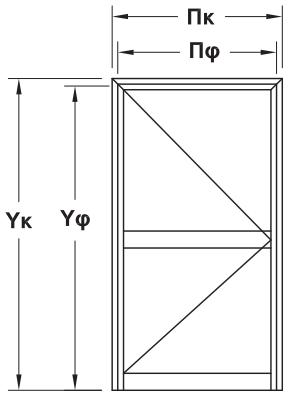

ΠΟΡΤΑ ΔΙΦΥΛΛΗ
DOUBLE DOOR

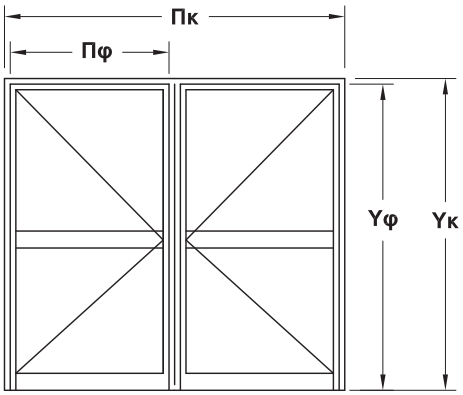

ΜΕ ΑΕΡΑ ΣΤΟ ΚΑΤΩ ΜΕΡΟΣ 5χιλ.
DISTANCE BETWEEN DOOR AND FLOOR 5mm

Α) ΜΕ ΚΑΣΕΣ 28mm - WITH FRAME 28mm

Υφ = Υκ-27mm
Πφ = Πκ-44mm

Υφ = Υκ-27mm
Πφ = $\frac{\text{Πκ-49}}{2}$mm

Β) ΜΕ ΚΑΣΕΣ 38mm - WITH FRAME 38mm

Υφ = Υκ-37mm
Πφ = Πκ-64mm

Υφ = Υκ-37mm
Πφ = $\frac{\text{Πκ-69}}{2}$mm

Γ) ΜΕ ΚΑΣΕΣ 44mm - WITH FRAME 44mm

Υφ = Υκ-43mm
Πφ = Πκ-76mm

Υφ = Υκ-43mm
Πφ = $\frac{\text{Πκ-81}}{2}$mm

Δ) ΜΕ ΚΑΣΕΣ 52mm - WITH FRAME 52mm

Υφ = Υκ-51mm
Πφ = Πκ-92mm

Υφ = Υκ-51mm
Πφ = $\frac{\text{Πκ-97}}{2}$mm

Υκ = Υψος Κάσας - Height of frame
Υφ = Υψος Φύλλο - Height of sash
Πκ = Πλάτος Κάσας - Width of frame
Πφ = Πλάτος Φύλλου - Width of sash

ΥΨΟΣ ΜΠΙΝΙ ΠΑΤΖΟΥΡΙΟΥ ΔΙΦΥΛΛΗΣ ΠΟΡΤΑΣ
ADJOINING SHUTTER PROFILE FOR DOUBLE DOOR
Υμ = Υφ-29mm

ΓΩΝΙΕΣ ΣΥΝΔΕΣΕΩΣ ΚΑΙ ΓΩΝΙΕΣ ΓΩΝΙΑΣΤΡΑΣ ΚΑΣΩΝ

CRIMPING CORNER AND CORNER JOINTS FOR FRAMES

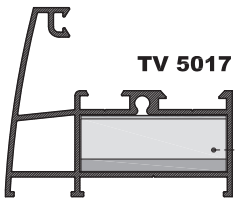

TV 5017

KL-3
ή/or
KL-31 MAICO
KL-30 ROTO
KL-24 G.U.
KL-32 SIEGENIA

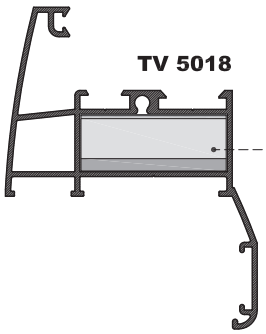

TV 5018

KL-3
ή/or
KL-31 MAICO
KL-30 ROTO
KL-24 G.U.
KL-32 SIEGENIA

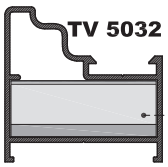

TV 5032

KL-3
ή/or
KL-31 MAICO
KL-30 ROTO
KL-24 G.U.
KL-32 SIEGENIA

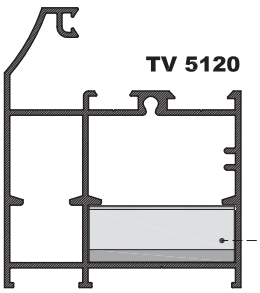

TV 5120

KL-3
ή/or
KL-31 MAICO
KL-30 ROTO
KL-24 G.U.
KL-32 SIEGENIA

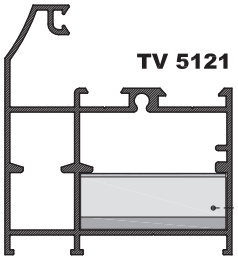

TV 5121

KL-3
ή/or
KL-31 MAICO
KL-30 ROTO
KL-24 G.U.
KL-32 SIEGENIA

1022.S
ή/or
KL-41 MAICO
KL-40 ROTO
KL-38 G.U.
KL-39 SIEGENIA

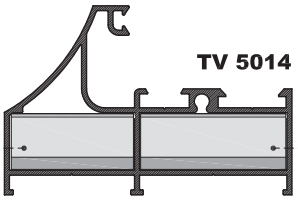

TV 5014

KL-3
ή/or
KL-31 MAICO
KL-30 ROTO
KL-24 G.U.
KL-32 SIEGENIA

1022.S
ή/or
KL-41 MAICO
KL-40 ROTO
KL-38 G.U.
KL-39 SIEGENIA

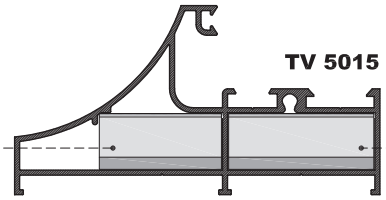

TV 5015

KL-3
ή/or
KL-31 MAICO
KL-30 ROTO
KL-24 G.U.
KL-32 SIEGENIA

KL-33
ή/or
KL-37 MAICO
KL-36 ROTO
KL-34 G.U.
KL-35 SIEGENIA

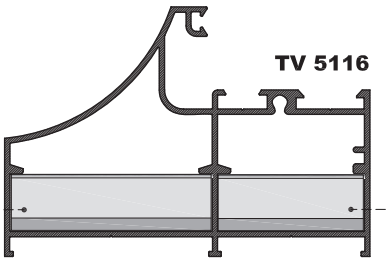

TV 5116

KL-3
ή/or
KL-31 MAICO
KL-30 ROTO
KL-24 G.U.
KL-32 SIEGENIA

ΓΩΝΙΕΣ ΣΥΝΔΕΣΕΩΣ ΚΑΙ ΓΩΝΙΕΣ ΓΩΝΙΑΣΤΡΑΣ ΚΑΣΩΝ

CRIMPING CORNER AND CORNER JOINTS FOR FRAMES

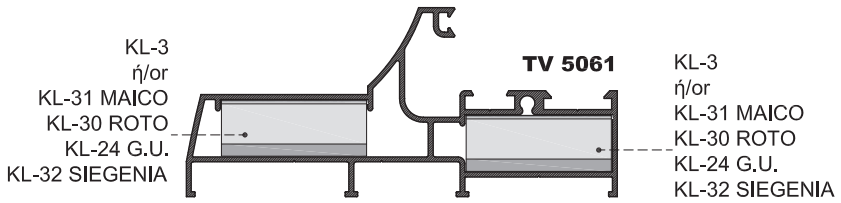

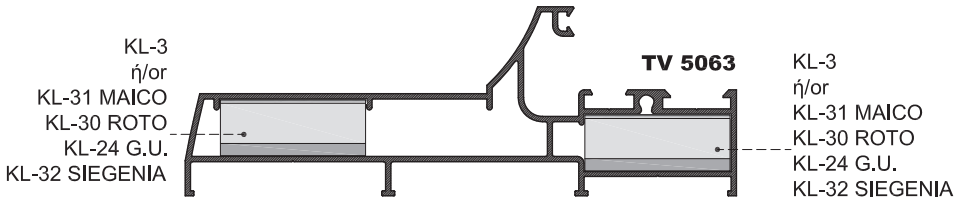

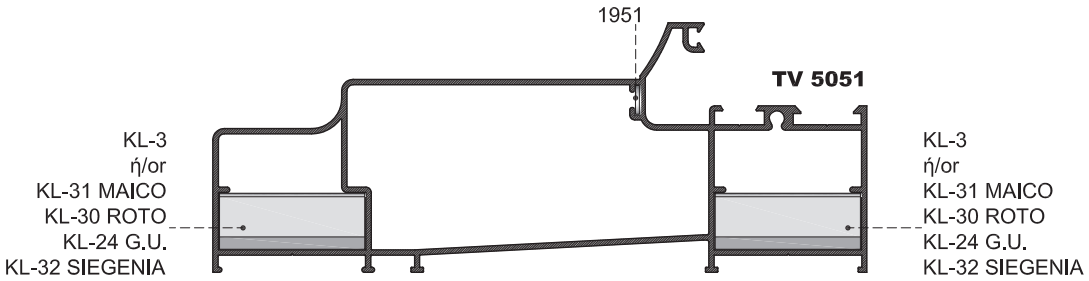

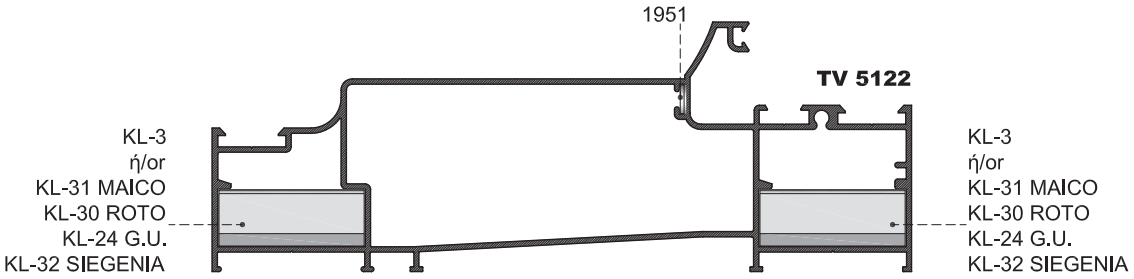

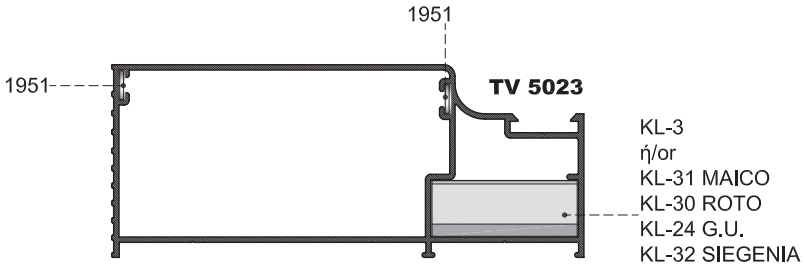

ΓΩΝΙΕΣ ΣΥΝΔΕΣΕΩΣ ΚΑΙ ΓΩΝΙΕΣ ΓΩΝΙΑΣΤΡΑΣ ΦΥΛΛΩΝ

CRIMPING CORNER AND CORNER JOINTS FOR SASHES

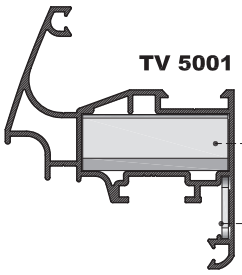

TV 5001

KL-3
ή/or
KL-31 MAICO
KL-30 ROTO
KL-24 G.U.
KL-32 SIEGENIA

KL-15

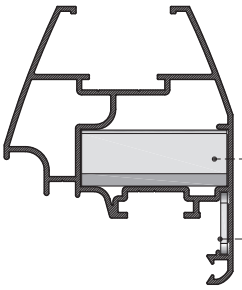

TV 5002

KL-3

KL-15

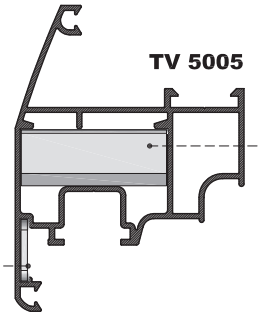

TV 5005

KL-3
ή/or
KL-31 MAICO
KL-30 ROTO
KL-24 G.U.
KL-32 SIEGENIA

KL-15

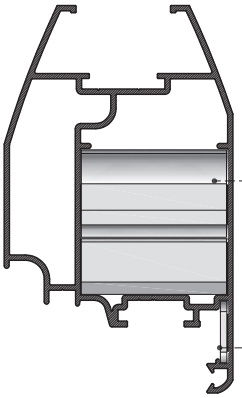

TV 5004

KL-3 καί KL-4

KL-15

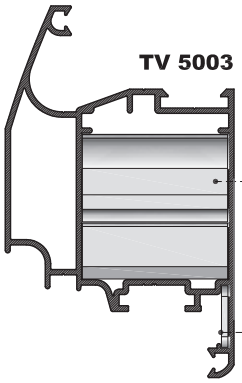

TV 5003

KL-3 καί KL-4
ή/or
KL-6

KL-15

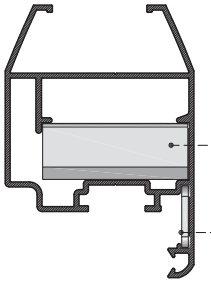

TV 5030

KL-3

KL-15

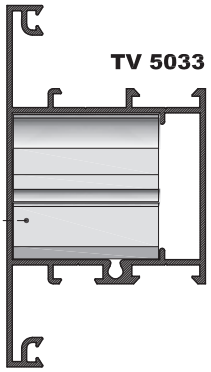

TV 5033

KL-3 καί KL-4
ή/or
KL-6

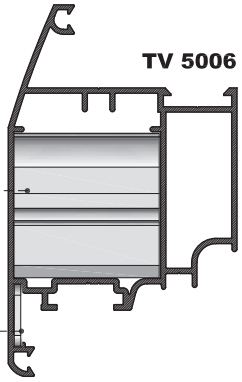

TV 5006

KL-3 καί KL-4
ή/or
KL-6

KL-15

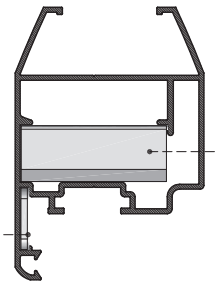

TV 5030

KL-3

KL-15

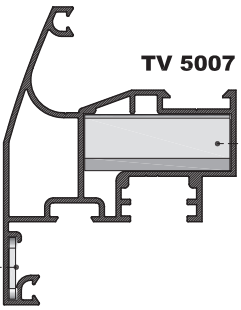

TV 5007

KL-3
ή/or
KL-31 MAICO
KL-30 ROTO
KL-24 G.U.
KL-32 SIEGENIA

KL-15

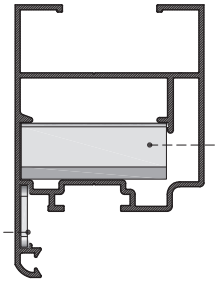

TV 5130

KL-3

KL-15

ΠΗΧΑΚΙΑ
CLIPS

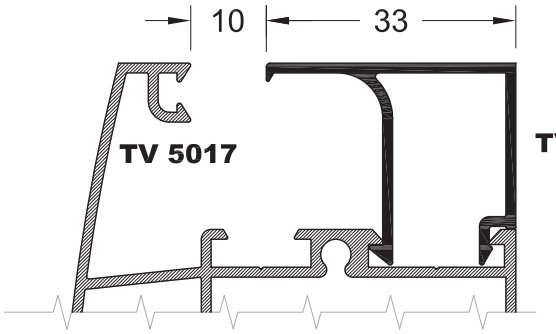

TV 5042

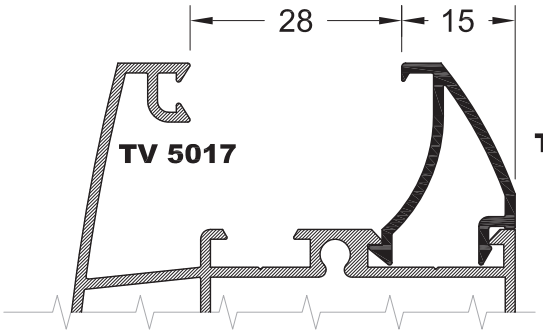

TV 5041

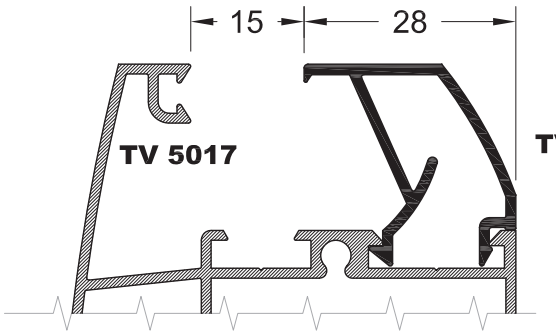

TV 5056

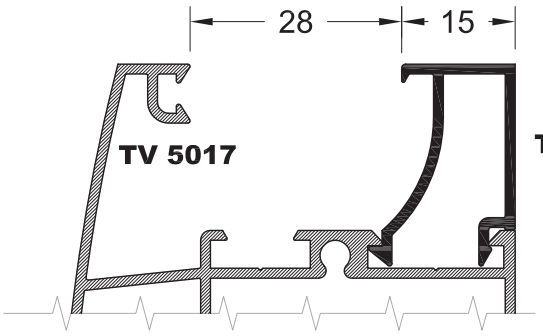

TV 5055

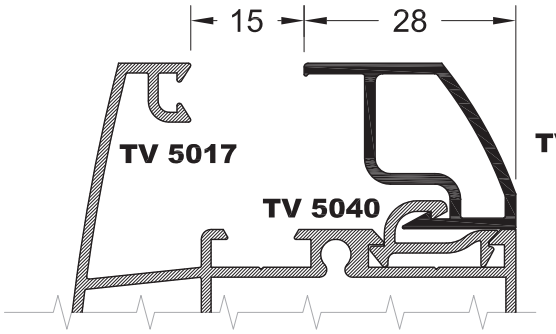

TV 5065

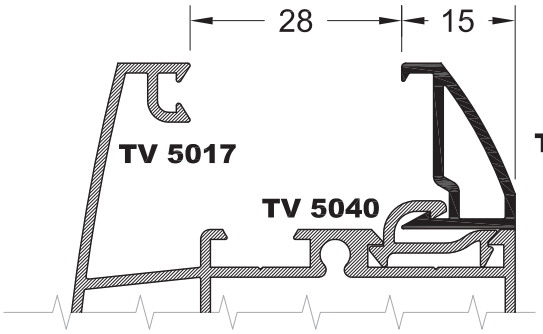

TV 5039

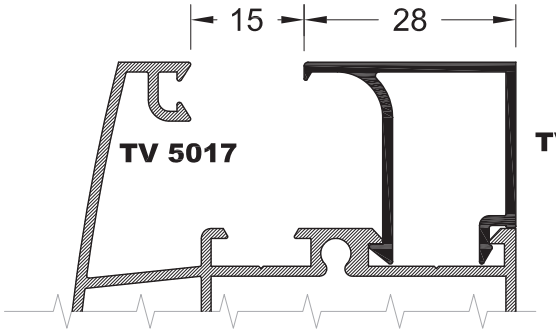

TV 5043

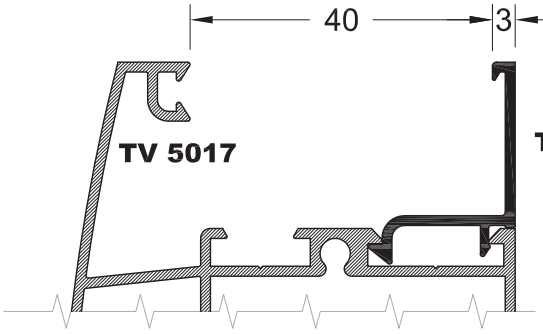

TV 5044

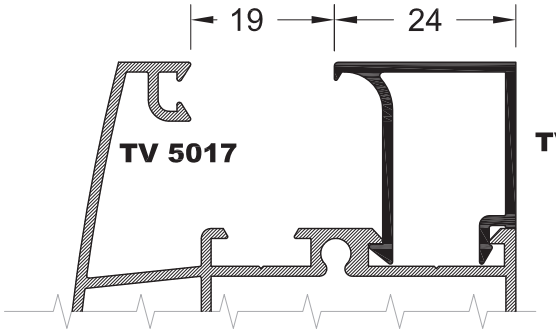

TV 5069

ΕΞΑΡΤΗΜΑΤΑ
ACCESSORIES

ROTO

KL-40 **ΓΩΝΙΑ ΓΩΝΙΑΣΤΡΑΣ ROTO 14.8 X 32.3**
CRIMPING CORNER ROTO 14.8 X 32.3

KL-30 **ΓΩΝΙΑ ΓΩΝΙΑΣΤΡΑΣ ROTO 14.8 X 38.3**
CRIMPING CORNER ROTO 14.8 X 38.3

KL-36 **ΓΩΝΙΑ ΓΩΝΙΑΣΤΡΑΣ ROTO 14.8 X 52.8**
CRIMPING CORNER ROTO 14.8 X 52.8

MAICO

KL-41 **ΓΩΝΙΑ ΓΩΝΙΑΣΤΡΑΣ MAICO 14.8 X 32.3**
CRIMPING CORNER MAICO 14.8 X 32.3

KL-31 **ΓΩΝΙΑ ΓΩΝΙΑΣΤΡΑΣ MAICO 14.8 X 38.3**
CRIMPING CORNER MAICO 14.8 X 38.3

KL-37 **ΓΩΝΙΑ ΓΩΝΙΑΣΤΡΑΣ MAICO 14.8 X 52.8**
CRIMPING CORNER MAICO 14.8 X 52.8

G.U.

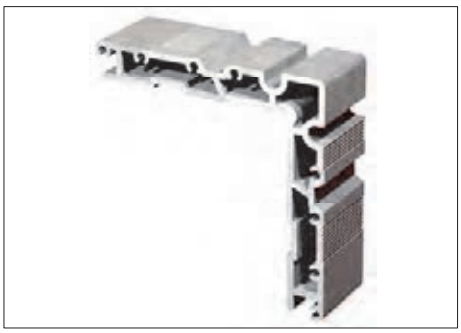

KL-38 **ΓΩΝΙΑ ΓΩΝΙΑΣΤΡΑΣ G.U. 14.8 X 32.3**
CRIMPING CORNER G.U. 14.8 X 32.3

KL-24 **ΓΩΝΙΑ ΓΩΝΙΑΣΤΡΑΣ G.U. 14.8 X 38.3**
CRIMPING CORNER G.U. 14.8 X 38.3

KL-34 **ΓΩΝΙΑ ΓΩΝΙΑΣΤΡΑΣ G.U. 14.8 X 52.8**
CRIMPING CORNER G.U. 14.8 X 52.8

SIEGENIA

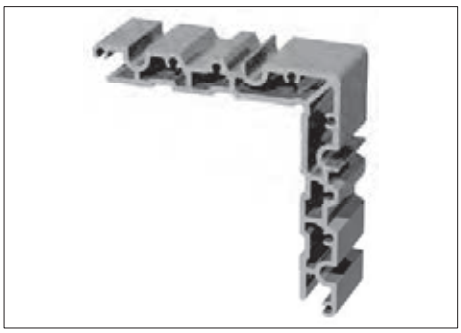

KL-39 **ΓΩΝΙΑ ΓΩΝΙΑΣΤΡΑΣ SIEGENIA 14.8 X 32.3**
CRIMPING CORNER SIEGENIA 14.8 X 32.3

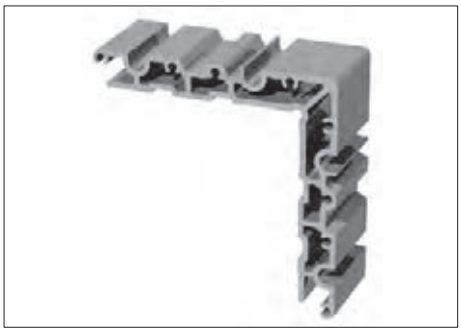

KL-32 **ΓΩΝΙΑ ΓΩΝΙΑΣΤΡΑΣ SIEGENIA 14.8 X 38.3**
CRIMPING CORNER SIEGENIA 14.8 X 38.3

KL-35 **ΓΩΝΙΑ ΓΩΝΙΑΣΤΡΑΣ SIEGENIA 14.8 X 52.8**
CRIMPING CORNER SIEGENIA 14.8 X 52.8

KL-3 **ΓΩΝΙΑ ΣΥΝΔΕΣΕΩΣ 13.9 X 38.2**
CORNER JOINT 13.9 X 38.2

KL-33 **ΓΩΝΙΑ ΣΥΝΔΕΣΕΩΣ 13.9 X 52.7**
CORNER JOINT 13.9 X 52.7

1022.S **ΓΩΝΙΑ ΣΥΝΔΕΣΕΩΣ 13.9 X 31.8**
CORNER JOINT 13.9 X 31.8

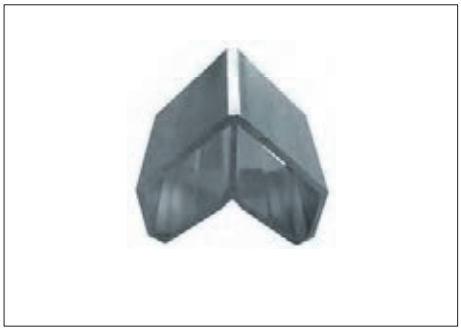

KL-4 **ΠΡΟΣΘΗΚΗ ΓΩΝΙΑΣ ΣΥΝΔΕΣΕΩΣ ΜΕΓΑΛΟΥ ΘΑΛΑΜΟΥ 23,7 X 38,2**
ADDITIONAL CORNER JOINT FOR BIG CHAMBER 23,7 X 38,2

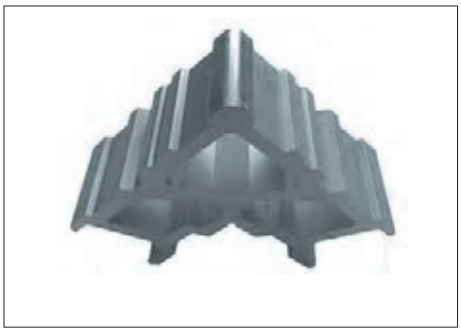

KL-6 **ΓΩΝΙΑ ΓΩΝΙΑΣΤΡΑΣ ΜΕΓΑΛΟΥ ΘΑΛΑΜΟΥ 38,4 X 38,2**
CRIMPING CORNER 38,4 X 38,2

KL-15 **ΓΩΝΙΑ ΕΥΘΥΓΡΑΜΜΙΣΗΣ ΑΛΟΥΜΙΝΙΟΥ**
ALUMINIUM ALIGNMENT SQUARE

KL-16 **ΜΕΤΑΛΛΙΚΟΣ ΣΥΝΔΕΣΜΟΣ ΓΙΑ ΚΑΪΤΙΑ**
METAL MULLION CONNECTOR

1951 **ΓΩΝΙΑ ΕΥΘΥΓΡΑΜΜΙΣΗΣ ΓΙΑ ΑΡΜΟΚΑΛΥΠΤΡΑ**
ALIGNMENT SQUARE FOR WALL-JOINING

KL-7 ΣΥΝΔΕΣΜΟΣ ΧΩΡΙΣΜΑΤΩΝ ΚΑΣΩΝ
MULLION CONNECTOR FOR FRAMES
Β. **TV-5024, TV-5025**
Γ. **TV-5026**

KL-19 ΣΥΝΔΕΣΜΟΣ ΧΩΡΙΣΜΑΤΩΝ ΦΥΛΛΩΝ
MULLION CONNECTOR FOR SASHES
Α. **TV-5010, TV-5053**
Γ. **TV-5011**

KL-8 ΤΑΠΑ ΜΠΙΝΙ ΤΖΑΜΙΟΥ ΓΙΑ ΤΟ TV 5008
PLUG FOR REBATE MULLION PROFILE TV 5008

KL-9 ΤΑΠΑ ΜΠΙΝΙ ΠΑΤΖΟΥΡΙΟΥ ΓΙΑ ΤΟ TV 5031
PLUG FOR SHUTTER TV 5031

KL-10 ΤΑΠΑ ΦΛΑΤ ΜΠΟΙ ΠΑΤΖΟΥΡΙΟΥ ΓΙΑ ΤΟ TV 5030 ΚΑΙ TV 5031
PLUG FOR SHUTTER (FLAT) FOR TV 5030 AND TV 5031

KL-11 ΤΑΠΑ ΦΛΑΤ ΜΠΙΝΙ ΠΑΤΖΟΥΡΙΟΥ ΓΙΑ ΤΟ TV 5031
PLUG FOR SHUTTER (FLAT) FOR TV 5031

062.1 ΤΑΠΑ ΟΒΑΛΙΝΑΣ ΣΤΕΝΗ (GIESSE)
SHUTTER DOWEL (GIESSE)

585 ΤΑΠΑ ΝΕΡΟΣΥΛΛΕΚΤΗ
PLUG FOR WATER DRAINAGE

510 **ΤΑΠΑ ΓΙΑ ΤΟ ΠΡΟΦΙΛ TV5 110**
PLUG FOR PROFILE TV5 110

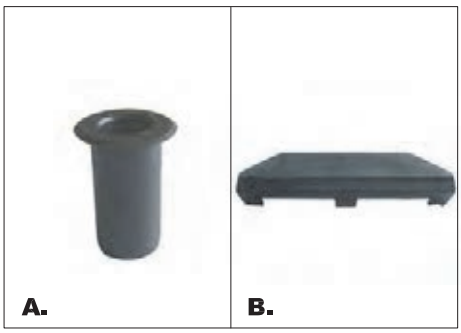

A. 557 **ΦΩΛΙΑ ΝΕΡΟΧΥΤΗ (GIESSE)**
STRIKER FOR WATER DRAINAGE

B. KL-12 **ΤΑΠΑ ΝΕΡΟΧΥΤΗ**
PLUG FOR WATER DRAINAGE

KL-21 **ΤΑΠΑ ΝΕΡΟΣΤΑΛΛΑΚΤΗ TV 5094**
PLUG FOR PROFILE TV 5094

01350 **ΑΣΦΑΛΕΙΑ (GIESSE)**
SAFETY LOCKING PART (GIESSE)

237 **ΦΩΛΙΑ ΔΑΠΕΔΟΥ ΜΕΤΑΛΛΙΚΗ (GIESSE)**
FLOOR STRIKER FOR BOLT ROD (GIESSE)

01314 **ΦΩΛΙΑ ΔΑΠΕΔΟΥ ΜΕΤΑΛΛΙΚΗ (GIESSE)**
STRIKER FOR BOLT ROD (GIESSE)

236.2 **ΦΩΛΙΑ ΣΥΡΤΗ ΔΙΠΛΗ ΠΛΑΣΤΙΚΗ (GIESSE)**
STRIKER FOR BOLT ROD (GIESSE)

236 **ΦΩΛΙΑ ΣΥΡΤΗ ΜΟΝΗ ΠΛΑΣΤΙΚΗ (GIESSE)**
STRIKER FOR BOLT ROD (GIESSE)

916.N **ΜΕΝΤΕΣΕΣ ΔΙΠΛΟΣ NORMAL (GIESSE)**
DOUBLE HINGES NORMAL (GIESSE)

916.S **ΜΕΝΤΕΣΕΣ ΔΙΠΛΟΣ SPECIAL (GIESSE)**
DOUBLE HINGES SPECIAL (GIESSE)

917.S **ΜΕΝΤΕΣΕΣ ΤΡΙΦΥΛΛΟΥ (GIESSE)**
HINGE FOR TRIPLE SASH (GIESSE)

914.S **ΜΕΝΤΕΣΕΣ BRIDGE (GIESSE)**
TRIPLE HINGE BRIDGE (GIESSE)

915.S **ΜΕΝΤΕΣΕΣ ΒΑΡΕΟΥ ΤΥΠΟΥ DOMINA (GIESSE)**
HINGE DOMINA HEAVY TYPE (GIESSE)

ΜΑΣΚΟΥΛΟ ΡΥΘΜΙΖΟΜΕΝΟ ΠΛΗΡΕΣ
ADJUSTABLE HINGE

MACO 01	No1 (5.5-8cm)
MACO 02	No2 (8.5-12cm)
MACO 03	No3 (12.5-17.5cm)
MACO 04	No4 (17.5-19cm)
MACO 012	(ΜΕΝΤΕΣΕΣ - HINGE)

ΜΑΣΚΟΥΛΟ ΜΕΝΤΕΣΕΣ (ΚΑΣΑ TV 5023, 5122)
HINGE FOR SHUTTERS (FRAME TV 5023, 5122)

KL-70	No1 (7cm)
KL-100	No2 (10cm)
KL-140	No3 (14cm)
KL-170	No4 (17cm)

KL-18 **ΓΩΝΙΑ ΓΙΑ ΟΒΑΛ ΠΗΧΑΚΙΑ**
CORNER FOR OVAL CLIPS

02040000 **ΚΟΥΜΠΑΣΟ ΑΝΑΚΛΙΝΟΜΕΝΩΝ 250mm (GIESSE)**
LIMIT ARM 250mm FOR TILT WINDOWS (GIESSE)

942.1 **ΚΟΥΜΠΑΣΟ ΠΡΟΒΑΛΟΜΕΝΟΥ ZING (GIESSE)**
LIMIT ARM ZING (GIESSE)

942.2 **ΑΝΟΞΕΙΔΩΤΟ ΚΟΥΜΠΑΣΟ ΠΡΟΒΑΛΟΜΕΝΟΥ (GIESSE)**
LIMIT ARM INOX (GIESSE)

02041000 **ΚΟΥΜΠΑΣΟ ΑΝΑΚΛΙΝΟΜΕΝΩΝ 150 (GIESSE)**
LIMIT ARM ZING (GIESSE)

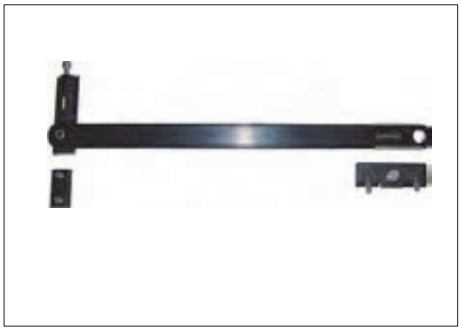

941.2 **ΚΟΥΜΠΑΣΟ ΦΡΕΝΟ-ΣΤΟΠ (GIESSE)**
LIMIT ARM - STOP (GIESSE)

948 **ΚΟΥΜΠΑΣΟΜΕΝΤΕΣΕΣ (GIESSE)**
LIMIT ARM - HINGE (GIESSE)

02168 **ΣΥΡΤΗΣ ΔΙΦΥΛΛΟΥ ΡΥΘΜΙΖΟΜΕΝΟΣ (GIESSE)**
ADJUSTABLE DEAD BOLT (GIESSE)

3217 **ΑΣΦΑΛΕΙΑ - ΑΕΡΟΠΛΑΝΑΚΙ (FAPIM)**
FINGER LOCK (FAPIM)

04268 **ΡΥΘΜΙΖΟΜΕΝΟΣ ΣΥΡΤΗΣ ΔΙΦΥΛΛΟΥ ΓΙΑ ΑΝΑΚΛΙΣΗ (GIESSE)**
ADJUSTABLE DEAD BOLT FOR TILT AND TURN (GIESSE)

NEPTUNE 350 **ΠΟΜΟΛΟ Europa**
LEVER HANDLE Europa

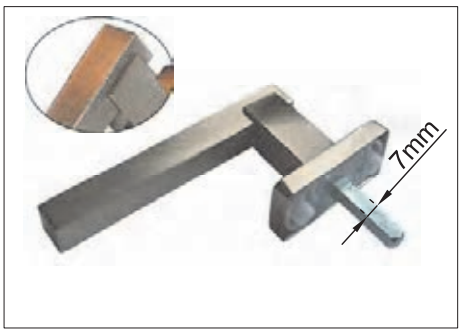

895 CW/325 **ΠΟΜΟΛΟ Europa**
LEVER HANDLE Europa

NEPTUNE 325 MAT **ΠΟΜΟΛΟ Europa**
LEVER HANDLE Europa

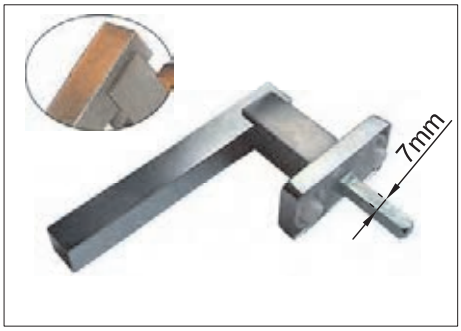

895 CW/350 **ΠΟΜΟΛΟ Europa**
LEVER HANDLE Europa

NEPTUNE 325 **ΠΟΜΟΛΟ Europa**
LEVER HANDLE Europa

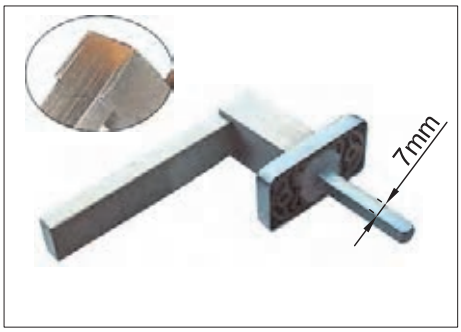

1325 CW/325 **ΠΟΜΟΛΟ Europa**
LEVER HANDLE Europa

02462 **ΠΟΜΟΛΟ ΔΙΠΛΟ ΠΟΡΤΑΣ GIESSE**
PAIR OF LEVER HANDLES GIESSE

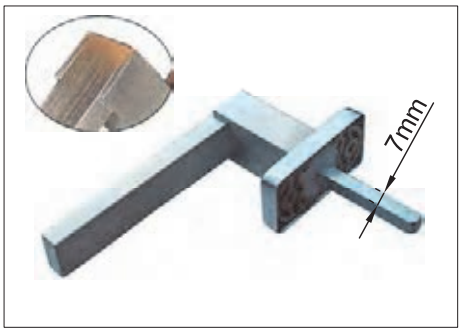

1325 CW/350 **ΠΟΜΟΛΟ Europa**
LEVER HANDLE Europa

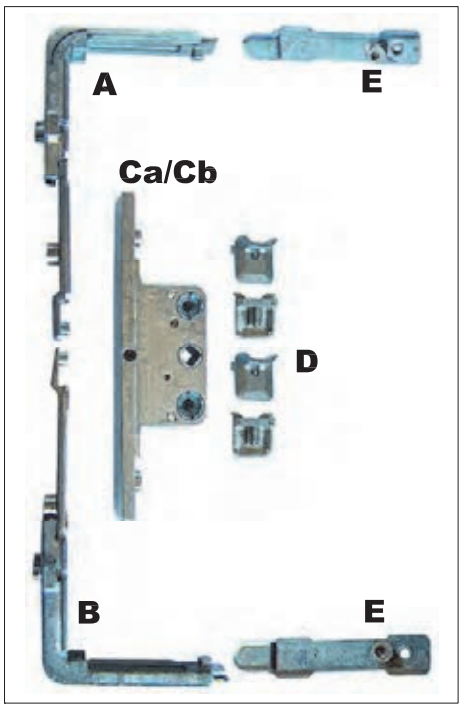

ΚΙΤ ΠΡΟΒΑΛΛΟΜΕΝΩΝ - ΠΕΡΙΣΤΡΕΦΟΜΕΝΩΝ
KIT FOR PROJECTED - ROTATING WINDOWS

A. R01F **ΕΠΑΝΩ ΓΩΝΙΑ ΜΕΤΑΦΟΡΑΣ ΚΙΝΗΣΗΣ ROTO**
UPPER CORNER PART MOVE TRANSFER ROTO

B. R03F **ΚΑΤΩ ΓΩΝΙΑ ΜΕΤΑΦΟΡΑΣ ΚΙΝΗΣΗΣ ROTO**
LOWER CORNER PART MOVE TRANSFER ROTO

Ca. 487489 **ΚΛΕΙΔΑΡΙΑ ROTO D30 ΜΕ ΚΙΝΗΣΗ ΜΙΑΣ ΚΑΤΕΥΘΥΝΣΗΣ ΓΙΑ ΠΕΡΙΣΤΡΕΦΟΜΕΝΟ ΠΑΡΑΘΥΡΟ (17mm)**
D30 LOCKING MECHANISM ROTO ONE WAY MOVE (17mm) FOR PROJECTED WINDOW

Cb. 487490 **ΚΛΕΙΔΑΡΙΑ ROTO D30 ΜΕ ΚΙΝΗΣΗ ΜΙΑΣ ΚΑΤΕΥΘΥΝΣΗΣ ΓΙΑ ΠΡΟΒΑΛΟΜΕΝΟ ΠΑΡΑΘΥΡΟ (17mm)**
D30 LOCKING MECHANISM ROTO ONE WAY MOVE (17mm) FOR ROTATED WINDOW

D. 490182 **ΑΝΤΙΚΡΥΣΜΑ ΑΣΦΑΛΕΙΑΣ ΚΛΕΙΔΩΜΑΤΟΣ ROTO**
FACING PART FOR SAFETY LOCK ACCESSORY ROTO

E. R09F **ΑΣΦΑΛΕΙΑ ΚΛΕΙΔΩΜΑΤΟΣ ROTO**
SAFETY LOCK ACCESSORY ROTO

A. 2239461 **ΛΕΥΚΟ ΠΟΜΟΛΟ HOPPE ΔΕΞΙ ΜΕ ΡΟΖΕΤΑ 24mm.**
WHITE RIGHT HANDLE OF HOPPE WITH 24mm BASE.

B. 2239470 **ΛΕΥΚΟ ΠΟΜΟΛΟ HOPPE ΑΡΙΣΤΕΡΟ ΜΕ ΡΟΖΕΤΑ 24mm.**
WHITE LEFT HANDLE OF HOPPE WITH 24mm BASE.

A. 3189363 **ΜΑΥΡΟ (F8707) ΠΟΜΟΛΟ HOPPE ΔΕΞΙ ΜΕ ΡΟΖΕΤΑ 24mm.**
BROWN (F8707) RIGHT HANDLE OF HOPPE WITH 24mm BASE.

B. 3189371 **ΜΑΥΡΟ (F8707) ΠΟΜΟΛΟ HOPPE ΑΡΙΣΤΕΡΟ ΜΕ ΡΟΖΕΤΑ 24mm.**
BROWN (F8707) LEFT HANDLE OF HOPPE WITH 24mm BASE.

A. 01029 **ΜΗΧΑΝΙΣΜΟΣ ΑΝΑΚΛΙΝΟΜΕΝΟΥ(καρέ)**
LOCKING MECHANISM FOR TILT WINDOWS (square pin)

B. 01020 **ΑΠΛΟΣ ΜΗΧΑΝΙΣΜΟΣ (καρέ)**
LOCKING MECHANISM (square pin)

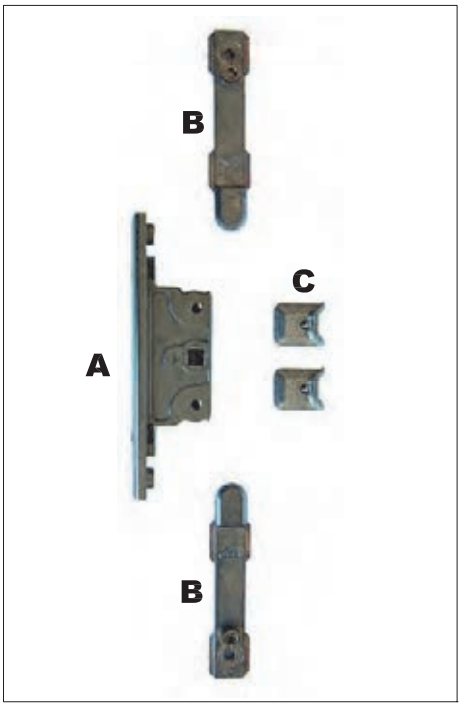

ΚΙΤ ΚΛΕΙΔΩΜΑΤΟΣ ΠΑΤΖΟΥΡΙΟΥ
LOCKING KIT FOR SHUTTER SASH

A. 487491 **ΚΛΕΙΔΑΡΙΑ ROTO D22 ΜΕ ΚΙΝΗΣΗ ΔΥΟ ΚΑΤΕΥΘΥΝΣΕΩΝ (15mm)**
D22 LOCKING MECHANISM ROTO TWO DIRECTION MOVE (15mm)

B. R09F **ΑΣΦΑΛΕΙΑ ΚΛΕΙΔΩΜΑΤΟΣ ROTO**
SAFETY LOCK ACCESSORY ROTO

C. 490182 **ΑΝΤΙΚΡΥΣΜΑ ΑΣΦΑΛΕΙΑΣ ΚΛΕΙΔΩΜΑΤΟΣ ROTO**
FACING PART FOR SAFETY LOCK ACCESSORY ROTO

01416 **ΜΥΛΟΣ ΠΕΡΙΣΤΡΕΦΟΜΕΝΩΝ (GIESSE)**
CLUTCH FOR PIVOTING WINDOW (GIESSE)

500S xxx **ΜΙΚΡΟ ΠΟΜΟΛΟ Europa**
SHORT LEVER HANDLE Europa

*

520 **ΠΟΜΟΛΟ ΠΟΡΤΑΣ Europa**
DOOR LEVER HANDLE Europa

*

340 Χρώμιο

325 Νικελ Σατινε

350 Χρώμιο Σατινε

*

510S xxx **ΣΠΑΝΙΟΛΕΤΑ Europa**
CREMONE BOLT Europa

04099 **ΚΙΤ ΣΠΑΝΙΟΛΕΤΑΣ**
CREMONE BOLT KIT

02408 **ΜΗΧΑΝΙΣΜΟΣ ΣΠΑΝΙΟΛΕΤΑΣ**
CREMONE BOLT MECHANISM

KL-17 **ΑΠΟΣΤΑΤΙΚΕΣ ΣΦΗΝΕΣ ΤΖΑΜΙΟΥ**
SPACER WEDGES FOR GLASSES

KL-14 **ΤΑΚΑΚΙ ΤΖΑΜΙΟΥ**
GLASS SUPPORTIVE ASSECCORIES

230240 **ΚΛΕΙΔΑΡΙΑ MACO ΠΟΛΛΑΠΛΩΝ ΣΗΜΕΙΩΝ ΓΙΑ ΠΟΡΤΑ**
MULTILOCKING MACO FOR DOOR

208338 **ΑΝΤΙΚΡΙΣΜΑ ΚΛΕΙΔΑΡΙΑΣ MACO** (ΑΡΙΣΤΕΡΗ)
NEST FOR MACO LOCK (LEFT)
208337 **ΑΝΤΙΚΡΙΣΜΑ ΚΛΕΙΔΑΡΙΑΣ MACO** (ΔΕΞΙΑ)
NEST FOR MACO LOCK (RIGHT)

356361 **ΑΝΤΙΚΡΙΣΜΑ ΑΣΦΑΛΕΙΑΣ MACO ΓΙΑ ΤΑ ΚΛΕΙΔΩΜΑΤΑ**
SAFETY NEST MACO FOR LOCK

356362 **ΑΝΤΙΚΡΙΣΜΑ MACO ΓΙΑ ΤΑ ΚΛΕΙΔΩΜΑΤΑ**
NEST MACO FOR LOCK

ΚΛΕΙΔΑΡΙΑ ΠΟΡΤΑΣ 35/74
SAFETY LOCK 35/74

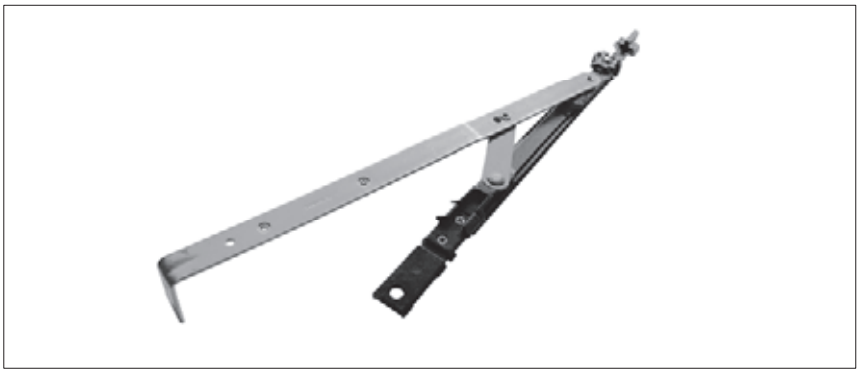

ΨΑΛΙΔΙ ΜΗΧΑΝΙΣΜΟΥ ΑΝΑΚΛΙΣΗΣ
ARM FOR TILT-OPENING MECHANISM

ΜΗΧΑΝΙΣΜΟΣ ΑΝΟΙΓΟΜΕΝΟΥ - ΑΝΑΚΛΙΝΟΜΕΝΟΥ (GIESSE)
MECHANISM FOR TILT AND TURN OPENING (GIESSE)

201-V	**ΚΙΤ ΜΗΧΑΝΙΣΜΟΥ 999-80 (ΣΚΕΤΟ)** KIT MECHANISM 999-80
202.1V	**ΨΑΛΙΔΙ ΜΗΧΑΝΙΣΜΟΥ No1 (Π.Φ. 390 - 544)** ARM No1
202.2V	**ΨΑΛΙΔΙ ΜΗΧΑΝΙΣΜΟΥ No2 (Π.Φ. 545 - 1700)** ARM No2
04030	**ΑΣΦΑΛΕΙΑ ΜΗΧΑΝΙΣΜΟΥ ΠΕΡΙΜΕΤΡΙΚΗ (ΣΤΟ ΛΑΜΑΚΙ)** VERTICAL ADDITIONAL LOCK
205.4V	**ΑΣΦΑΛΕΙΑ ΜΗΧΑΝΙΣΜΟΥ ΠΙΣΩ ΚΑΙ ΚΑΤΩ ΜΕΡΟΣ ΦΥΛΛΟΥ** VERTICAL & HORIZONTAL ADDITIONAL LOCK
007.1	**ΣΠΑΝΙΟΛΕΤΑ ΜΗΧΑΝΙΣΜΟΥ (EURO)** CREMONE BOLT (EURO)
007.10	**ΣΠΑΝΙΟΛΕΤΑ ΜΗΧΑΝΙΣΜΟΥ (PRIMA)** CREMONE BOLT (PRIMA)
007.2	**ΣΠΑΝΙΟΛΕΤΑ ΜΗΧΑΝΙΣΜΟΥ (EURO-KEY)** CREMONE BOLT (EURO-KEY)

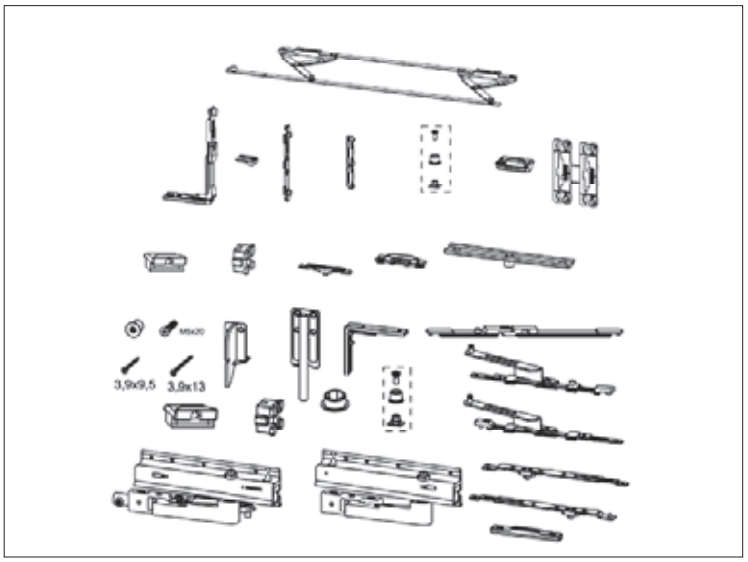

ΜΗΧΑΝΙΣΜΟΣ ΣΥΡΟΜΕΝΟΥ - ΑΝΑΚΛΙΝΟΜΕΝΟΥ GS 1000 (GIESSE)

MECHANISM FOR TILT AND SLIDING OPENING GS 1000 (GIESSE)

209.1 **ΜΗΧΑΝΙΣΜΟΣ ΠΛΗΡΗΣ (ΓΙΑ ΦΥΛΛΟ 630mm - 930mm)**
COMPLETED MACHANISM (WIDTH 630 mm - 930mm)

209.2 **ΜΗΧΑΝΙΣΜΟΣ ΠΛΗΡΗΣ (ΓΙΑ ΦΥΛΛΟ 931mm - 1280mm)**
COMPLETED MECHANISM (WIDTH 931 mm - 1280mm)

209.3 **ΜΗΧΑΝΙΣΜΟΣ ΠΛΗΡΗΣ (ΓΙΑ ΦΥΛΛΟ 1281mm - 1700mm)**
COMPLETED MECHANISM (WIDTH 1281 mm - 1700mm)

009.1 **ΕΞΑΡΤΗΜΑ 2ου ΦΥΛΛΟΥ (ΑΝΟΙΓΟΜΕΝΟ)**
LOCK FOR SECOND LEAF FRAME

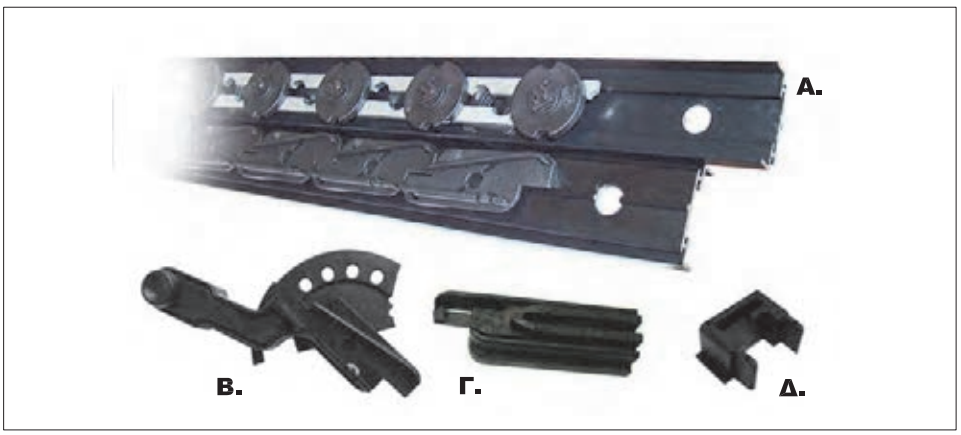

ΜΗΧΑΝΙΣΜΟΙ ΚΙΝΗΤΗΣ ΠΕΡΣΙΔΑΣ

MECHANISM FOR MOVABLE LOUVER

Α.	**VIP 18 - VE 18**	**ΜΗΧΑΝΙΣΜΟΣ ΚΙΝΗΤΗΣ ΠΕΡΣΙΔΑΣ (1150 mm)** MECHANISM FOR MOVABLE LOUVER (1150mm)
	VIP 35 - VE 35	**ΜΗΧΑΝΙΣΜΟΣ ΚΙΝΗΤΗΣ ΠΕΡΣΙΔΑΣ (2040 mm)** MECHANISM FOR MOVABLE LOUVER (2040mm)
	VE 27	**ΜΗΧΑΝΙΣΜΟΣ ΚΙΝΗΤΗΣ ΠΕΡΣΙΔΑΣ (1600 mm)** MECHANISM FOR MOVABLE LOUVER (1600mm)
	VE 21	**ΜΗΧΑΝΙΣΜΟΣ ΚΙΝΗΤΗΣ ΠΕΡΣΙΔΑΣ (1270 mm)** MECHANISM FOR MOVABLE LOUVER (1270mm)
Β.	**3410**	**ΧΕΙΡΙΣΤΗΡΙΟ ΜΗΧΑΝΙΣΜΟΥ VE (standard)** ROTATING HANDLE MECHANISM VE (standard)
Γ.	**1412**	**ΤΕΛΕΙΩΜΑ ΜΗΧΑΝΙΣΜΟΥ** MECHANISM FINISH
Δ.	**1413**	**ΤΑΠΑ ΜΗΧΑΝΙΣΜΟΥ** PLUG FOR MECHANISM

Σημείωση: Για μπαλκονόπορτα ο μηχανισμός χρειάζεται δύο χειριστήρια.
Note: For french window the mechanism needs two rotating handle mechanisms.

ΞΕΛΟΥΡΙΣΤΙΚΟΣ ΔΙΣΚΟΣ ΚΑΣΑΣ
MILLING COMPONENT FOR FRAME

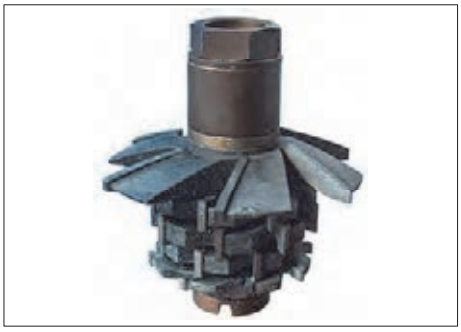

ΞΕΛΟΥΡΙΣΤΙΚΟΣ ΔΙΣΚΟΣ ΦΥΛΛΟΥ
MILLING COMPONENT FOR SASH

ΞΕΛΟΥΡΙΣΤΙΚΟΣ ΔΙΣΚΟΣ ΠΑΤΖΟΥΡΙΟΥ
MILLING COMPONENT FOR SHUTTER

KL-44 **ΒΑΣΗ ΣΤΗΡΙΞΗΣ ΟΒΑΛΙΝΑΣ (ΣΚΑΛΙΕΡΑ) (4.7m)**
BASE FOR FIXED LOUVER (4.7m)

GS AP100 **ΜΠΑΡΑ ΠΑΝΙΚΟΥ ΜΕ ΕΣΩΤΕΡΙΚΗ ΚΛΕΙΔΑΡΙΑ GIESSE**
GIESSE PANIC BAR WITH INTERNAL LOCK

PL 800 **ΣΕΤ ΠΑΤΖΟΥΡΟΒΕΡΓΑΣ**
SET OF OUTSIDE BOLT FOR SHUTTER

(ΥΨΟΣ - HEIGHT 140cm) **PL 800 ΠΑΡΑΘΥΡΟΥ (WINDOW)**
(ΥΨΟΣ - HEIGHT 220cm) **PL 800 ΠΟΡΤΑΣ (DOOR)**
(ΚΛΕΙΣΤΡΟ ΑΥΤΟΜΑΤΟ - AUTOMATIC BOLT)

ΑΠΟΣΤΑΤΙΚΑ ΤΑΚΑΚΙΑ
SPACER
FL-23 18mm x 10mm x 3m
FL-24 34mm x 10mm x 3m
FL-25 54mm x 10mm x 3m

ΑΠΟΣΤΑΤΙΚΑ ΤΑΚΑΚΙΑ
SPACER
FL-31 14mm x 8mm x 2m
FL-32 30mm x 8mm x 2m
FL-33 45mm x 8mm x 2m

ΕΠΙΛΟΓΗ ΕΛΑΣΤΙΚΩΝ ΣΤΕΓΑΝΟΠΟΙΗΣΗΣ
WATERPROOFING GASKET SELECTION

ΣΗΜΕΙΩΣΗ: Στον πίνακα παρουσιάζονται ενδεικτικά κάποιοι συνδυασμοί ελαστικών. Στους διπλούς υαλοπίνακες μπορούν να γίνουν πολλοί συνδυασμοί όσον αφορά το συνολικό πάχος τους. Μπορούμε επίσης να χρησιμοποιήσουμε 2 πηχάκια μαζί για να επιτύχουμε το μέγιστο πάχος υαλοπίνακα. Ανάλογα με τις απαιτήσεις του πελάτη, υπάρχουν στην αγορά υαλοπίνακες οι οποίοι μπορούν να προσφέρουν πολύ καλή θερμομόνωση και ηχομόνωση στο κούφωμα.
Προσοχή: Για τη στεγανοποίηση των υαλοπινάκων, τόσο στην εξωτερική όσο και στην εσωτερική πλευρά του κουφώματος, δεν προτείνεται η χρήση σιλικόνης.

NOTE: The table shows some combinations for the gaskets.
There can be many combinations for the total thickness of the glass. Also you can use 2 clips together in order to have the maximum thickness of glass. By the customers requirements, there are glasses at the market that offers very good thermal insulation and sound reduction.
Attention: For the sealant of the glasses either inside or outside from the frame, use of silicone is not recommented.

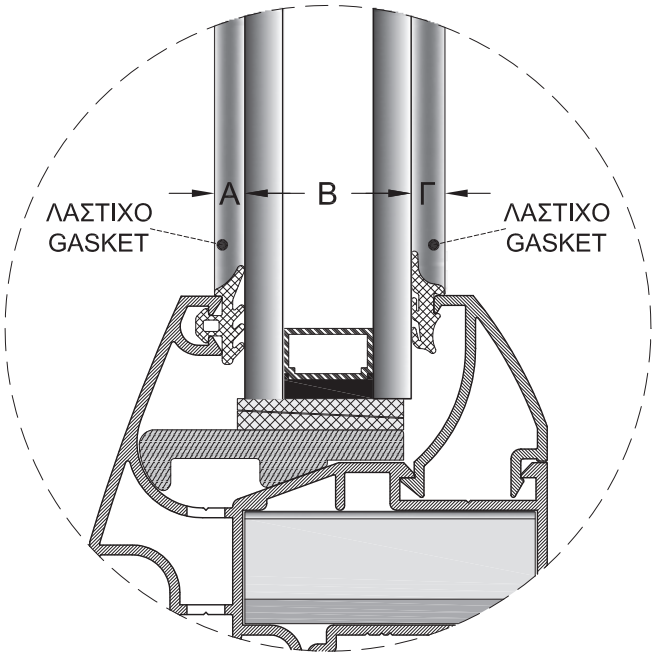

ΣΥΝΟΛΙΚΟ ΚΕΝΟ	ΕΞΩΤΕΡΙΚΟ ΛΑΣΤΙΧΟ		ΥΑΛΟ-ΠΙΝΑΚΑΣ	ΕΣΩΤΕΡΙΚΟ ΛΑΣΤΙΧΟ	
(mm)	ΚΩΔΙΚΟΣ	A (mm)	B (mm)	Γ (mm)	ΚΩΔΙΚΟΣ
10	5L4.1	3	5	2	SF-2
10	5L4.1	3	4	3	SF-3

(mm)	ΚΩΔΙΚΟΣ	A (mm)	B (mm)	Γ (mm)	ΚΩΔΙΚΟΣ
15	5L4.1	3	10	2	SF-2
15	5L4.1	3	9	3	SF-3
15	5L4.1	3	8	4	SF-4
15	5L4.1	3	7	5	SF-5
15	5L4.1	3	6	6	SF-6
15	5L4.1	3	5	7	SF-7
15	5L4.1	3	4	8	SF-8

(mm)	ΚΩΔΙΚΟΣ	A (mm)	B (mm)	Γ (mm)	ΚΩΔΙΚΟΣ
19	5L4.1	3	14	2	SF-2
19	5L4.1	3	13	3	SF-3
19	5L4.1	3	12	4	SF-4
19	5L4.1	3	11	5	SF-5
19	5L4.1	3	10	6	SF-6
19	5L4.1	3	9	7	SF-7
19	5L4.1	3	8	8	SF-8

(mm)	ΚΩΔΙΚΟΣ	A (mm)	B (mm)	Γ (mm)	ΚΩΔΙΚΟΣ
28	5L4.1	3	23	2	SF-2
28	5L4.1	3	22	3	SF-3
28	5L4.1	3	21	4	SF-4
28	5L4.1	3	20	5	SF-5
28	5L4.1	3	19	6	SF-6
28	5L4.1	3	18	7	SF-7
28	5L4.1	3	17	8	SF-8
28	5L4.1	3	15	10	SF-10

(mm)	ΚΩΔΙΚΟΣ	A (mm)	B (mm)	Γ (mm)	ΚΩΔΙΚΟΣ
40	5L4.1	3	35	2	SF-2
40	5L4.1	3	34	3	SF-3
40	5L4.1	3	33	4	SF-4
40	5L4.1	3	32	5	SF-5
40	5L4.1	3	31	6	SF-6
40	5L4.1	3	30	7	SF-7
40	5L4.1	3	29	8	SF-8
40	5L4.1	3	27	10	SF-10

ΤΑΚΑΚΙΑ ΣΤΗΡΙΞΗΣ ΥΑΛΟΠΙΝΑΚΩΝ
SPACERS FOR GLASSES

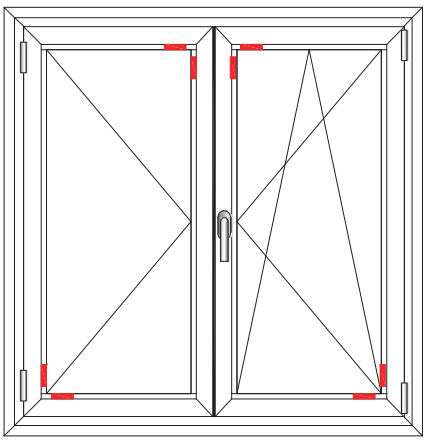

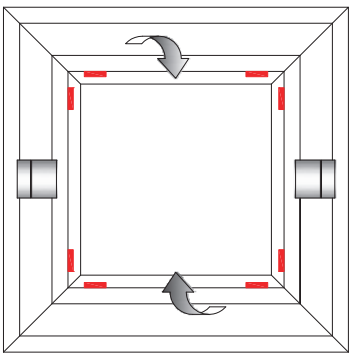

ΛΑΣΤΙΧΑ ΣΤΕΓΑΝΟΠΟΙΗΣΗΣ
GASKETS

ΣΧΗΜΑ SKETCH	**ΚΩΔΙΚΟΣ** CODE	**ΠΕΡΙΓΡΑΦΗ** DESCRIPTION
	5L4.1	**ΛΑΣΤΙΧΟ ΤΖΑΜΙΟΥ ΚΟΥΜΠΩΤΟ (E.P.D.M)** (E.P.D.M) GLAZING GASKET
	KL-2	**ΛΑΣΤΙΧΟ ΚΟΥΜΠΩΤΟ ΑΦΡΩΔΕΣ (E.P.D.M.)** RUBBER WEATHERSTRIPS FOAM (E.P.D.M.)
	KL-1	**ΛΑΣΤΙΧΟ ΧΟΝΤΡΟ ΚΑΣΑΣ (E.P.D.M.)** CENTRAL WEATHERSTRIPS (E.P.D.M.)
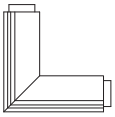	KL-1.G	**ΛΑΣΤΙΧΟ ΓΩΝΙΑ ΚΑΣΑΣ** VULKANIZED CORNER
	OL-1	**ΛΑΣΤΙΧΟ ΨΙΛΟ ΦΟΥΣΚΑ ΦΥΛΛΟΥ ΠΑΤΖΟΥΡΙΟΥ** THIN RUBBER WEATHERSTRIPS FOR SHUTTER ΝΑ ΜΗΝ ΤΟΠΟΘΕΤΕΙΤΑΙ ΠΟΤΕ ΣΕ ΚΑΣΑ & ΦΥΛΛΟ ΤΖΑΜΙΟΥ NEVER USE TO FRAME AND GLASS SASH
	OL-3	**ΛΑΣΤΙΧΟ ΨΙΛΟ ΚΟΥΜΠΩΤΟ (E.P.D.M.)** RUBBER WEATHERSTRIPS (E.P.D.M.)
	SF 1εώς10	**ΛΑΣΤΙΧΟ ΤΖΑΜΙΟΥ ΣΦΗΝΑ (E.P.D.M)** INSIDE GLAZING GASKET (E.P.D.M)
	5L5	**ΛΑΣΤΙΧΟ ΚΑΤΩ ΤΑΜΠΛΑ** GASKET FOR BOTTOM RAIL
	8mm-5P	**ΒΟΥΡΤΣΑΚΙ No8** BRUSH No8
	PB.48700	**ΒΟΥΡΤΣΑΚΙ ΚΙΝΗΤΗΣ ΠΕΡΣΙΔΑΣ** BRUSH FOR MOVABLE LOUVER
	3202	**ΛΑΣΤΙΧΟ ΚΙΝΗΤΗΣ ΠΕΡΣΙΔΑΣ** GASKET FOR MOVABLE LOUVER

ΠΡΕΣΣΑ EUROPA 5000
PUNCHING MACHINE EUROPA 5000

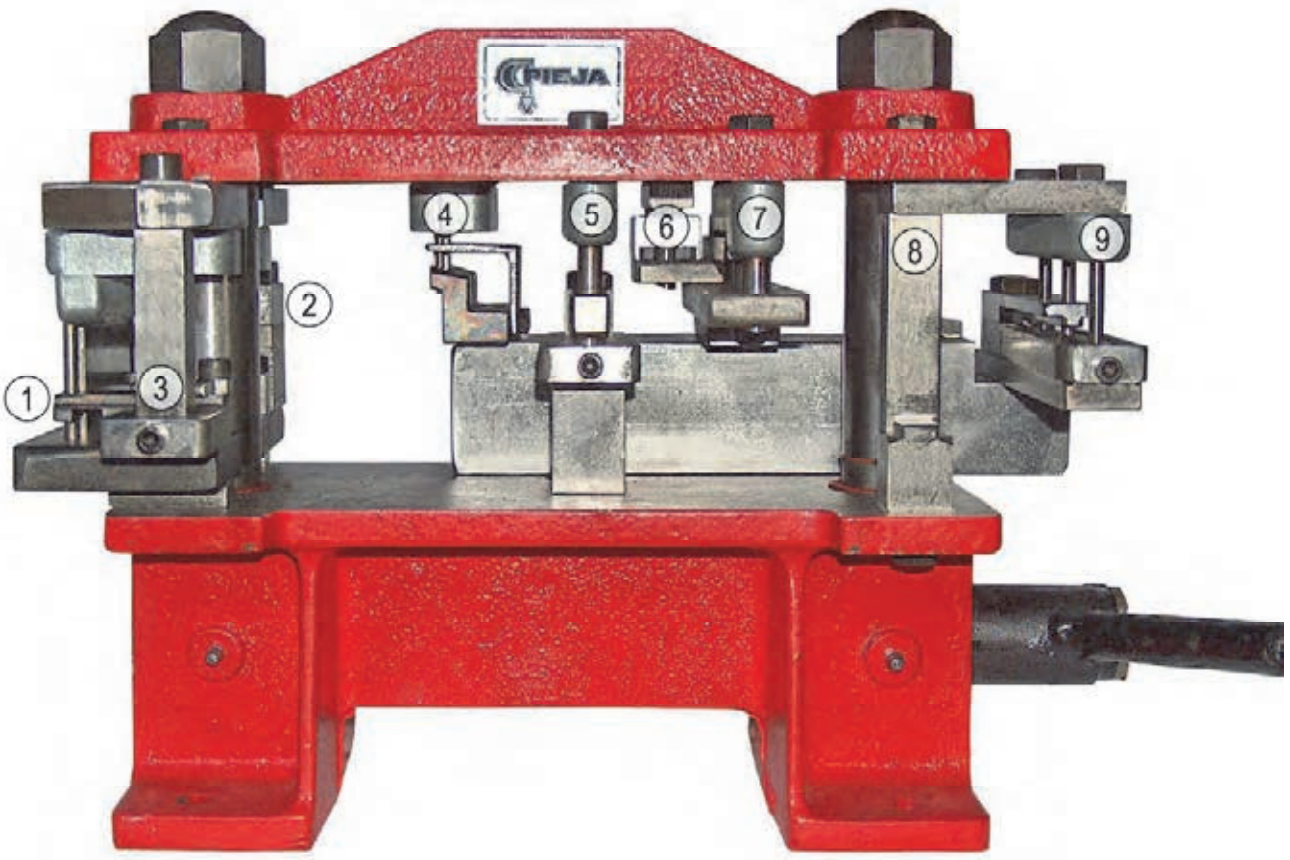

ΦΑΣΕΙΣ ΚΑΤΕΡΓΑΣΙΑΣ
PIERCING STAGES

1. **ΧΑΝΤΡΩΜΑ ΣΠΑΝΙΟΛΕΤΑΣ**
   CREMONE BOLT PIERCING
2. **ΧΑΝΤΡΩΜΑ ΧΩΡΙΣΜΑΤΩΝ**
   TRANSOM/MULLION PIERCING
3. **ΧΑΝΤΡΩΜΑ ΚΑΣΩΝ (ΧΩΡΙΣ ΠΕΤΑΛΟ ΤΙΣ ΚΑΣΕΣ 5014-5015)**
   FRAME PIERCING
4. **ΧΑΝΤΡΩΜΑ ΝΕΡΟΧΥΤΗ**
   WATER DRAINAGE PIERCING
5. **ΧΑΝΤΡΩΜΑ ΦΥΛΛΩΝ (ΜΕ ΦΑΡΔΥ ΠΕΤΑΛΑΚΙ, ΚΑΣΕΣ ΜΕ ΓΩΝΙΑ KL-33)**
   SASH PIERCING
6. **ΧΑΝΤΡΩΜΑ ΝΤΙΖΑΣ**
   ROD PIERCING
7. **ΧΑΝΤΡΩΜΑ ΤΑΜΠΛΑ 1η ΦΑΣΗ**
   BOTTOM RAIL PIERCING (FIRST STEP)
8. **ΞΕΝΥΧΙΑΣΜΑ ΦΥΛΛΩΝ**
   SASH PIERCING FOR FITTING MECHANISM
9. **ΧΑΝΤΡΩΜΑ ΤΑΜΠΛΑ 2η ΦΑΣΗ**
   BOTTOM RAIL PIERCING (SECOND STEP)

ΧΡΗΣΙΜΕΣ ΟΔΗΓΙΕΣ ΓΙΑ ΤΗΝ ΚΑΤΑΣΚΕΥΗ ΤΩΝ ΚΟΥΦΩΜΑΤΩΝ

1. Ο αλουμινοκατασκευαστής θα πρέπει πάντοτε να γνωρίζει όλη την γκάμα των προφίλ, καθώς και τις δυνατότητες αυτών.
2. Ο αλουμινοκατασκευαστής θα πρέπει να δίνει λύσεις και να προτείνει την κατάλληλη κατασκευή για κάθε περίπτωση.
3. Οι κατεργασίες στα προφίλ (νεροχύτες, οπές γωνιών σύνδεσης, χαντρώματα χωρισμάτων κλπ) θα πρέπει να γίνονται με τα ανάλογα κοπτικά διάτρησης πρέσσας, παντογράφου κλπ.
4. Οι οπές νεροχυτών σε κάσες, φύλλα τζαμιών - πατζουριών, πρέπει να ανοίγονται στα προβλεπόμενα σημεία των προφίλ, ανάλογα με την περιοχή και τη θέση του κουφώματος.
5. Η χρήση των κατάλληλων εξαρτημάτων και μηχανισμών που προτείνονται από την εταιρεία, συνεισφέρει στη σωστή λειτουργία των κουφωμάτων. Η διάθεση των προτεινόμενων εξαρτημάτων για τα συστήματα Europa, γίνεται μέσω της Profil Accessories.
6. Τα ελαστικά στεγάνωσης πρέπει να είναι από υλικό EPDM και να τοποθετούνται στα προφίλ με τη σωστή φορά και να κολλούνται στις ενώσεις τους.
7. Στα ανοιγόμενα τζάμια (κάσες, φύλλα και μπινί διφύλλων) είναι απαραίτητο να τοποθετούνται κουμπωτά ελαστικά στεγάνωσης, τα οποία αντικαθίστανται εύκολα. Δεν επιτρέπεται η χρήση ψιλού λάστιχου τύπου φούσκας OL 1.
8. Στα φύλλα τζαμιών , το ψιλό ελαστικό στεγάνωσης στα σημεία των μεντεσέδων πρέπει να χαντρώνεται με τον προβλεπόμενο τρόπο.
9. Στα φύλλα τζαμιών, σταθερών πλαισίων κλπ, πρέπει να τοποθετούνται ελαστικά στεγάνωσης και στις δύο πλευρές (εσωτερική και εξωτερική) του υαλοπίνακα.
10. Είναι απαραίτητη η στήριξη (τακάρισμα) του υαλοπίνακα μέσα στο πλαίσιο αλουμινίου, για τη σωστή λειτουργία των κινητών φύλλων.
11. Στα σημεία τομής και ένωσης των προφίλ, είναι απαραίτητη η εφαρμογή αρμόκολλας προκειμένου να σφραγίζονται από τυχόν διαρροή νερών και αέρα. Η τοποθέτηση αρμόκολλας στα προφίλ, πρέπει να γίνεται κατά τη διαδικασία μονταρίσματος των πλαισίων αλουμινίου.
12. Στα σημεία τομής και ένωσης των προφίλ, είναι απαραίτητη η εφαρμογή προστατευτικών υλικών για την αποφυγή εμφάνισης ηλεκτρόλυσης.
13. Στην κατασκευή και τοποθέτηση του κουφώματος, είναι απαραίτητο να χρησιμοποιούνται ανοξείδωτες βίδες για την αποφυγή εμφάνισης οξείδωσης.
14. Η στήριξη των κουφωμάτων με βίδες στην τοιχοποιΐα, γίνεται σε προβλεπόμενα σημεία και όχι σε μέρη που πιθανόν να προκαλέσουν πρόβλημα υδατοστεγάνωσης.
15. Για τη σωστή στήριξη του κουφώματος στην τοιχοποιΐα, είναι απαραίτητο να τοποθετείται η κατάλληλη ψευδόκασα ανάλογα με τον τύπο της κατασκευής.
16. Κατά την τοποθέτηση του κουφώματος θα πρέπει να λαμβάνονται υπόψιν τα υλικά στεγανοποίησης. Επίσης, είναι απαραίτητο οι επιφάνειες συγκόλλησης (μαρμαροποδιά και τοιχοποιΐα) να είναι στεγνές και καθαρές, προκειμένου να επιτευχθεί η κατάλληλη πρόσφυση των στεγανοποιητικών υλικών.
Η ουδέτερη σιλικόνη, τοποθετείται μεταξύ κάτω κάσας και μαρμαροποδιάς.
Ο ακρυλικός στόκος, τοποθετείται μεταξύ των πλευρικών και άνω πλευρών του κουφώματος και της τοιχοποιΐας (σοβά). Ο ακρυλικός στόκος επιδέχεται βάψιμο.
Επίσης, εναλλακτικά αντί σιλικόνης και ακρυλικού στόκου, περιμετρικά μεταξύ κουφώματος και τοιχοποιΐας-μαρμαροποδιάς, μπορεί να χρησιμοποιηθεί πολυουρεθανική αρμόκολλα.
17. Για τη σωστή τοποθέτηση του κουφώματος, είναι απαραίτητο να υπολογίζεται ένας αρμός μεταξύ ψευδόκασας και κουφώματος, της τάξεως 2.5-3 mm από κάθε πλευρά.
Στα θερμομονωτικά συστήματα, είναι απαραίτητο να τοποθετούνται αποστατικά μεταξύ κουφώματος και τοιχοποιΐας.

INSTRUCTIONS FOR THE CASEMENT'S CONSTRUCTIONS

1. The aluminum-constructor should always be familiar with the product range, as well as their capabilities.
2. The aluminum-constructor should be able to provide the appropriate solution for each occasion.
3. The machining (sinks, threading etc) should always made by the suitable piercing or drilling machine.
4. Drainage in sashes and frames, should piercing at the planned points depending on the profiles's position
5. The use of suitable accessories and mechanisms, as shown to the manuals contributes to the correct function of the systems. The supply of the suggested accessories for EUROPA aluminium systems, made by profil accessories.
6. Weatherstripes rubbers should be made of EPDM, placed on the right direction and glued in connections.
7. Is necessary to use gaskets at opening glasses, are easy replaced. The use of thin rubber (Type OL-1) is not permitted.
8. In glass sashes, the thin gasket should be cut as shown to the catalogue where the hinges are.
9. In glass frames, steady frames, etc use rubbers at both sides of glass.
10. Is necessary to use plastic wedge edges for glass support inside the frame.
11. Is necessary to use sealant adhesive in connections to protect from leaking and air. The sealant adhesive takes place by the time of joining the profiles.
12. Is necessary to use insulation at connections to avoid electrolysis.
13. Is necessary to use stainless bolts at construction and installation to avoid oxidization.
14. The joining of aluminium systems and walls should be take place at the planned places, to avoid problems with watertightness.
15. For the right support of aluminium systems in walls, is necessary to use the suitable metal frame.
16. At mounting, sealing materials should be considered. Is necessary that the welding surfaces be dry for the right adhesion. Neutral silicone take place between lower sash and marble. Acrylic stucco take place between side, upper sash and wall. Acrylic stucco can be paint. Instead of silicone and acrylic stucco polyurethane sealant adhesive can be used.
17. For the right mounting, is neccessary to estimate a tolerance between metal frame and aluminium system about 2.5-3 mm each side.

ΟΔΗΓΙΕΣ ΣΥΝΤΗΡΗΣΗΣ ΤΩΝ ΚΟΥΦΩΜΑΤΩΝ

- Ο τακτικός καθαρισμός των βαμμένων προφίλ θα διατηρήσει τη βαφή σε ικανοποιητική κατάσταση.
- Ο καθαρισμός είναι αναγκαίος όταν οι επικαθίσεις σκόνης ή άλλων ρύπων είναι εμφανείς στην επιφάνεια τους και θα πρέπει να γίνεται με νερό και ελαφρύ απορρυπαντικό, το **pH** των οποίων θα πρέπει να είναι **5,5 - 8**.
- Το **περιοδικό** καθάρισμα θα πρέπει να γίνεται με σφουγγάρι και νερό που περιέχει ουδέτερο διαβρεκτικό παράγοντα, ακολουθούμενο από ξέβγαλμα με καθαρό νερό.
- Τα προϊόντα καθαρισμού πρέπει να μην προσβάλουν την επιφάνεια ούτε να αλλάζουν την εμφάνισή της. Σκληρό σφουγγάρι σύρμα ή διαλυτικά καθαριστικά βλάπτουν την εμφάνιση, ενώ σημαντικό παράγοντα αποτελεί και η περιοχή στην οποία βρίσκεται η οικοδομή.
- Ειδικά στις βιομηχανικές και παραθαλάσσιες περιοχές η συχνότητα καθαρισμού πρέπει να είναι αντίστοιχη της συχνότητας επικάθισης των διαφόρων ρύπων ή αλάτων αντίστοιχα, λόγω της έντονης διαβρωτικής επίδρασής τους. Επισημαίνεται ότι οικοδομικά αλκαλικά υλικά, όπως τσιμέντο, άσβεστος και γύψος, δεν θα πρέπει να μένουν προσκολλημένα στη βαφή.
- Επίσης, πρέπει να αποφεύγεται η επικόλληση διαφόρων μη εγκεκριμένων σελοτέιπ κατευθείαν στη βαφή.
- Το φιλμ προστασίας που τοποθετείται στο εργοστάσιο είναι κατάλληλο για χρήση. Προσοχή όμως: αμέσως μετά την τοποθέτηση του συστήματος πρέπει να αφαιρείται, γιατί η έκθεση του στον ήλιο θα δημιουργήσει πρόβλημα.
- Εκτός από το καθαρισμό της εξωτερικής επιφάνειας, πολύ σημαντικό ρόλο για την διασφάλιση σωστής λειτουργίας της κατασκευής παίζει και ο καθαρισμός των εσωτερικών στοιχείων του, όπως ελαστικά-βουρτσάκια, μηχανισμοί κλπ.
- Ιδιαίτερα τα κινητά μέρη των μηχανισμών της κατασκευής θα πρέπει να λιπαίνονται σε τακτά χρονικά διαστήματα για σωστή λειτουργία καθ' όλη την διάρκεια.
- Η τήρηση όλων των παραπάνω καθώς και η χρήση της ειδικής κόλλας στα σημεία που η βαφή, λόγω της κατεργασίας των προφίλ, έχει καταστραφεί, θα βοηθήσουν στο να διατηρηθεί η αρχική στιλπνότητα της βαφής και να αποφευχθούν πιθανά προβλήματα διάβρωσης.

INSTRUCTINONS CONCERNING THE CASEMENT'S MAINTENANCE

- Regular cleaning of painted profiles will keep the painting in a satisfactory condition.
- Cleaning is necessary when the deposits of dust or other pollution contaminants are visible on the surface and should be cleaned with water mild detergent. The pH of detergents must be 5.5 - 8.
- The periodic cleaning should be done with a sponge and water containing wetting agent-neutral factor, followed by washing out with clean water.
- All cleaners should not damage the surface or change its appearance. Hard wire sponge or cleaning solvents affect the appearance, while important factor is also the area where the building is located.
- In industrial and coastal areas, the frequency of cleaning should be proportional to the frequency of deposits of dirt or salt, because of strong corrosive. Noted that alkaline materials such as cement, lime and plaster, it should not remain on the surface.
- Also, avoid pasting various unauthorized tapes directly to the surface.
- The protective film placed in the factory is suitable for use. But, beware: just after the installation of the system must be removed because its exposure to the sun could cause problems.
- Besides cleaning the exterior, very important role in ensuring proper functioning plays the cleaning of internal components, such as rubber weather-stripes, brushes, mechanisms etc.
- Especially the moving parts of the construction mechanisms should be lubricated often enough in order to function properly.
- Compliance with all the above and the use of special glue to the points the paint during the treatment, has been removed, it will help to maintain the original gloss of the paint and avoid potential erosion problems.

ΣΗΜΕΙΩΣΕΙΣ
NOTES

ΣΗΜΕΙΩΣΕΙΣ
NOTES